TARIF PUBLIC
PRIJSLIJST

2021

EDILKAMIN

Aides publiques
pour le BELGIQUE

Prime à l'Energie - Région Wallonne

Pour informations voir:
https://www.edilkamin.com/fr/aides-de-letat

Certification

Les produits, en plus de la norme CE, en fonction des normes:
EN 13229 Foyers **EN 13240** Poêles à bois **EN 14785** Poêles à pellet **EN 303-5** Chaudières
selon les nécessités, respectent les critères de:
Flamme Verte: Marque de certification française de qualité
BImsch: Rexigences allemandes pour les appareils de chauffage domestiques
15 a B-VG: Loi autrichienne sur les émissions
EAC: Certification de produit russe
BAFA: Du ministère de l'énergie Allemande
EKO SKLAD: Ministère slovène de l'énergie

Certificeringen

***Producten geproduceerd volgens de CE standaarden en huidige regelgeving**:*
***EN 13229** Haarden **EN 13240** Houtkachels **EN 14785** Pelletkachels **EN 303-5** Ketels*
ook zijn de producten voorzien van de onderstaande criteria en certificeringen:
***Flamme Verte:** Franse merkcertificatie van kwaliteit*
***BImsch:** Duitse vereiste kwalificatie voor huishoudelijke verwarmingsapparatuur*
***15 a B-VG:** Oostenrijkse emissiewet*
***EAC:** Russisch productcertificaat*
***BAFA:** uits Ministerie voor Energie*
***EKO SKLAD:** Sloveens ministerie van Energie*

Classes énergétiques
Energieklassen

Les produits Edilkamin disposent d'un étiquetage énergétique conforme aux règlements de l'UE 2015-1186/1187.

De producten van Edilkamin beschikken over de energie-etikettering volgens de Verordeningen (EU) 2015-1186/1187.

Ecodesign

Définit les exigences minimales que les produits à combustible solide utilisés pour le chauffage doivent respecter pour pouvoir être commercialisés sur le marché européen. Chaudières à partir du 2020, pour tous les autres produits à partir du 2022.

Definieert de minimale vereisten waaraan verwarmingsproducten die werken op vaste brandstof moeten voldoen om te worden toegelaten op de Europese markt. Ketels vanaf 2020, voor alle andere producten vanaf 2022.

EDILKAMIN

PELLET

POÊLES ÉTANCHES - AIR TIGHT | *LUCHTDICHTE KACHELS - AIR TIGHT* 11-21

POÊLES | *KACHELS* 22-47

INSERTS | *INBOUWHAARDEN* 48-49

CHEMINÉES | *HAARDEN* 50-51

THERMOPOÊLES | *CV KACHELS* 53-69

CHAUDIÈRES | *CV KETELS* 70-75

THERMOCHEMINÉES | *CV HAARDEN* 76-77

BOIS | *HOUT*

POÊLES | *KACHELS* 80-81

INSERTS | *INBOUWHAARDEN* 82-83

CHEMINÉES | *HAARDEN* 84-93

THERMOPOÊLES | *CV KACHELS* 95

THERMOCHEMINÉES | *CV HAARDEN* 96-101

ACCESSOIRES | *ACCESSOIRES* 102-117

INDICE ANALYTIQUE | *INHOUDSOPGAVE* 118

LÉGENDE | *LEGENDA* 119

Technologie - *Techniek*

ASH KONTROL

Nettoyage automatique du creuset.
Automatische reiniging van het vuurpotje.

sistema LEONARDO
Patented

Gestion correcte de la combustion automatique.
Correct beheer van automatische verbranding.

FireControl

Modulation automatique de la combustion pour éviter le gaspillage.
Automatische modulatie van de verbranding om verspilling te voorkomen

EKleaner
Patented

Le système EKleaner effectue automatiquement un double nettoyage du creuset et des turbulateurs.
Ons E-Kleaner-systeem zorgt voor een automatische reiniging van zowel de branderpot als de warmtewisselaars.

NIGHT

Fonction Night
Permet de programmer l'extinction automatique du poêle à l'heure souhaitée, pour un confort maximal sans gaspillage de combustible.
Met de kan de automatische uitschakeling van de kachel op het gewenste tijdstip worden geprogrammeerd, voor een maximaal comfort, zonder verspilling van brandstof.

RELAX

Fonction RELAX
permet de désactiver la ventilation forcée d'un seul geste, pour profiter de la chaleur à convection naturelle dans un silence absolu.
Kan de geforceerde ventilatie met een simpele handeling worden uitgeschakeld, om in maximale stilte te genieten van de natuurlijke convectiewarmte.

30'±

Fonction EASY TIMER
Simplification de la programmation de l'allumage et de l'extinction différés
Om de programmering van uitgestelde in- en uitschakeling te vereenvoudigen.

BOUGIE EN CÉRAMIQUE
Allumage sécurisé, rapide et avec une consommation d'électricité moindre.
KERAMISCHE GLOEIBOUGIE
Veilige, snelle inschakeling met minimaal energieverbruik.

WiFire, AppFire, Edilkamin SMS

Avec les app Edilkamin, gérez votre chauffage à granulés peu importe où vous soyez.

Les applications crées par Edilkamin permettent de gérer toutes les fonctions de base d'un appareil à granulés depuis un smartphone
ou une tablette. Pour utiliser appFire ou Wifire, il suffit de disposer d'une connexion de données disponible. En l'absence d'une connexion,
il est possible d'utiliser l'App Edilkamin SMS, qui requiert uniquement une connexion téléphonique. Achetez le module WiFi et téléchargez dès maintenant votre application (vérifiez sur la fiche technique du produit que vous avez acheté l'application que vous devez télécharger).

Met de apps van Edilkamin beheer je je pelletverwarming, waar je ook vind.

Met de (app en het) wifi module van Edilkamin kunnen alle basisfuncties van een pelletkachel worden bediend met behulp van een smartphone of tablet. Om appFire of Wifire te gebruiken moet er een dataverbinding beschikbaar zijn. Bij gebrek aan een dergelijke verbinding kan de app Edilkamin SMS worden gebruikt, waarvoor slechts een telefoonlijn nodig is. Koop de WiFi-module en download meteen je app (kijk op de technische kaart van het gekochte product welke toepassing je moet downloaden).

WIFIRE

APPFIRE

EDILKAMIN SMS

Ouvrez votre esprit à la chaleur domotique
Stel je open voor domotische warmte

The Mind, le système qui relie le poêle à granulés thermique au réseau **wi-fi domestique.** Facile à utiliser avec **radiocomande Mind Remote, APP The Mind** (con wi-fi o bluetooth, scaricabile su smartphone o tablet da Google Play o Apple Store) , **panneau synoptique** ou **combinateur LTE ADAVANCED 4G** (en option).

The Mind is een innovatief systeem waarmee de pelletkachel op het wifi-netwerk van de woning wordt aangesloten. U kunt uw verwarming regelen via radiobesturing Mind Remote, de app The Mind (met wifi of bluetooth, te downloaden op uw smartphone of tablet vanaf Google Play of Apple Store), display of combiner LTE Advanced 4G (optioneel).

Chauffer avec de l'AIR	*Verwarming met LUCHT*
- Radiocommande Mind Remote	*- Mind Remote*
- APP The Mind	*- App The Mind*
Chauffer avec de l' EAU	*Verwarming met WATER*
- Display	*- Display*
- APP The Mind	*- App The Mind*

DISPLAY

Mind Remote

APP The Mind

Les principales fonctions:
Système **airKare:** action combinée ozoniseur et ioniseur.
WI-FI et **Bluetooth:** pour gérer le chauffage à distance.
Fonction RELAX: pour désactiver la ventilation forcée et bénéficier d'un silence absolu.
Programmateur horaire: pour un chauffage sur mesure.
Fonction EASY TIMER: pour simplifier la programmation de l'allumage et de l'extinction différés du poêle.
Réglage de la ventilation pour un confort personnalisé.
Le **voyant de réserve pellet** indique qu'il reste à l'appareil une autonomie d'environ une demi-heure.
Utilisation simplifiée ou **avancée**, pour une technologie à la portée de tous.

De belangrijkste functies:
Het ***AIRKARE***-systeem, de gecombineerde werking van een ozonisator en een ionisator.
WIFI en ***BLUETOOTH***, om de verwarming op afstand te regelen.
RELAX-functie, om geforceerde ventilatie uit te schakelen voor maximale stilte.
Tijdprogrammering voor verwarming op maat.
EASY TIMER-functie, om de programmering van uitgestelde in- en uitschakeling te vereenvoudigen.
Regeling van de ventilatie voor een persoonlijk afgestemd comfort.
Controlelampje pelletreserve geeft aan dat het product nog ongeveer een half uur autonoom kan werken.
Vereenvoudigd of geavanceerd gebruik, voor gebruiksvriendelijke technologie voor iedereen.

Améliorez l'air de votre maison toute l'année!
Verbeter de luchtkwaliteit in uw woning, het hele jaar door!

La qualité de l'air de notre maison est très importante pour notre bien-être mais elle est souvent compromise par des substances telles que les virus, les bactéries, la poussière, etc. Le système AirKare peut améliorer la qualité de l'air domestique tout au long de l'année, même lorsque le poêle est éteint, à condition que ce dernier soit alimenté en électricité.
Le système **airKare** exerce une action combinée:
- **ioniseur:** il réduit la quantité de particules en suspension dans l'air telles que la poussière, les pollens et la fumée;
- **ozoniseur**: il aide à réduire les virus, les bactéries, les champignons, les germes, les microbes et éloigne les petits insectes.

Le système est soit installé de série soit en option, sur certains modèles de poêles et thermopoêles.

Regardez la vidéo

De luchtkwaliteit in de woning is zeer belangrijk, maar wordt vaak aangetast door virussen, bacteriën, stof en andere verontreiniging. Het airKare-systeem kan de luchtkwaliteit in de woning het hele jaar door verbeteren, ook als de kachel uitgeschakeld is en alleen op de netvoeding is aangesloten.
airKare *heeft een gecombineerde werking:*
- ***ionisator****: vermindert deeltjes in de lucht zoals stof, pollen en rook;*
- ***ozonisator****: helpt virussen, bacteriën, schimmels, ziektekiemen en microben te verminderen en houdt kleine insecten weg.*

Het systeem is aanwezig of optioneel op bepaalde modellen kachels en cv-kachels.

Bekijk de video

Thermopoêles à granulés Cherie H Evo et Tera H avec nettoyage automatique.

Commodité et design pour chauffer toute la maison.

Cv-pelletkachels Cherie H Evo en Tera H met automatische reiniging.

Gebruiksgemak en design voor het verwarmen van de gehele woning.

Cherie H Evo et Tera H sont les thermopoêles à granulés avec **AshKontrol,** nouveau système nettoyage automatique du creuset.
Cherie H Evo et Tera H sont disponibles dans différents modèles, et Tera H est même disponible en deux puissances.
Le système de nettoyage comprend différentes phases:
Au démarrage du thermopoêle, les deux « peignes » qui constituent le creuset oscillent vers le haut et vers le bas pour « briser » d'éventuels dépôts de cendres. **A**
Ensuite, le creuset s'ouvre entièrement pour faire tomber les cendres dans le compartiment prévu à cet effet, afin qu'il soit propre pour l'allumage. **B**
Pendant le fonctionnement, même en présence de braises dans le creuset, le mouvement d'oscillation des « peignes » est répété pour éviter que les cendres forment des dépôts. Lorsque le creuset est complètement fermé, le passage de l'air nécessaire pour la combustion des granulés est toutefois garanti. **C**
Post-combustion, l'air est libéré au-dessus de la flamme par des orifices prévus à cet effet.

*Cherie H Evo en Tera H zijn cv-pelletkachels met **AshKontrol,** nieuw systeem automatische reiniging van het vuurpotje.*
Cherie H Evo en Tera H zijn verkrijgbaar in verschillende modellen, de laatste ook in twee vermogens.
Het reinigingssysteem bestaat uit verschillende fases:
*Bij het inschakelen van de cv-kachel bewegen de twee "kammen" van het vuurpotje omhoog en omlaag om eventuele aangekoekte as "los te maken". **A***
*Vervolgens gaat het vuurpotje helemaal open om de as in de daarvoor bestemde ruimte te laten vallen. Zo is het vuurpotje schoon voor de inschakeling. **B***
*Tijdens de werking, ook als er sintels aanwezig zijn in het vuurpotje, wordt de omhoog- en omlaaggaande beweging van de "kammen" herhaald om te voorkomen dat er as aankoekt. Als het vuurpotje helemaal gesloten is, is de doorstroom van lucht voor de verbranding van de pellets echter altijd gegarandeerd; **C***
Naverbranding wordt de lucht boven de vlammen afgezogen door speciale openingen.

ASH KONTROL

A - C

B

Cherie H Evo

Cherie H Evo

Tera H

- Compartiment des cendres (Cherie H Evo). **D**
- Double tiroir à cendre, l'un dans la chambre de combustion, l'autre sous le système de nettoyage des turbulateurs (Tera H). **E**
- Motoréducteur Brushless de chargement des granulés;
Motoréducteur Brushless de nettoyage du creuset.
- Écran sur le dessus (Cherie H Evo). **F**
- Écran escamotable (Tera H). **G**
- Kit hydraulique incorporé (Cherie H Evo), kit en option (Tera H).

*- Asruimte (Cherie H Evo), **D***
*- Dubbele aslade, één in de verbrandingskamer, en één onder het reinigingssysteem van de turbulators (Tera H); **E***
- Borstelloze reductiemotor voor het vullen van pellets;
Borstelloze reductiemotor voor het reinigen van het vuurpotje;
*- Display op de bovenkant (Cherie H Evo), **F***
*- Verzonken display (Tera H) **G***
- Geïntegreerde hydraulische kit (Cherie H Evo), optionele kit (Tera H).

Air chaud
Warme lucht

Les poêles, les cheminées et les inserts à granulés chauffent une ou plusieurs pièces au moyen de canalisations.

De kachels, haarden en inbouwaarden op pellets verwarming met lucht een of meer ruimtes door middel van kanalisaties.

PELLET

Composé de sciure de bois, il permet de programmer les principales fonctions et de gérer le chauffage de manière automatique.
Les solutions à granulés proposées par Edilkamin sont technologiquement avancées: par le biais de Wi-Fi , d'une radiocommande, d'une application, de l'écran, d'un assistant vocale ou d'un combinateur téléphonique, il est possible de garder sous contrôle le chauffage domestique de manière simple et intuitive, même à distance.

Bestaan uit samengeperst houtzaagsel. Hiermee kunnen de belangrijkste functies worden geprogrammeerd en kan de verwarming op automatische wijze worden geregeld.
De pellet-oplossingen van Edilkamin zijn technologisch geavanceerd: door middel Wi-Fi, van radiobesturing, de speciale app, display, spraakassistent en telefonische combiner heeft u de verwarming van uw woning altijd op een eenvoudige en intuïtieve manier onder controle, ook op afstand.

Poêles etanches
Luchtdichte kachels

AT Air Tight

Celia ATC Magic
7,2 kW
p. 11

Celia ATC / ATC Plus
Celia AT / AT Plus
7,2 / 9,6 kW
p. 12-13

Dania ATC / ATC Plus
Dania AT / AT Plus
6 / 8 kW
p. 14-15

NEW

Cherie 9/11 Evo ATC
9 / 11 kW
p. 16-17

Bild ATC
9,1 kW
p. 18-19

Vyda2 ATC
Vyda2 AT
10,6 kW
p. 20

Rada ATC
12,8 kW
p. 21

Deux codes articles sont nécessaires pour commander un produit: la structure et l'habillage (en fonction de la finition souhaitée).
Er zijn twee artikelcodes nodig om een product te bestellen: de structuur en de omslag (afhankelijk van de gewenste afwerking).

Poêles *Kachels*

Slide
Slide2 7
4,9 kW
6,9 kW
p. 22

Yana
Yana Plus
6,9 kW
9,2 kW
p. 23

Nara2
Nara2 Plus
6,9 kW
9,2 kW
p. 24-25

Evia2
7,9 kW
p. 26

NEW

Evia2 Up
7,9 kW
p. 27

Lena
Lena Plus
7,9 kW
9,2 kW
p. 28-29

Lille 8
8,1 kW
p. 30

Klik
8,3 kW
p. 31

Aris Up2
Aris Up Plus
8,2 kW
8 kW
p. 32-33

NEW

Cherie 9-11 Evo
9-11 kW
p. 34-35

Cherie Up
11,2 kW
p. 36-37

Bild
9,1 kW
p. 38-39

Myrna
Myrna Plus
10 kW
12,3 kW
p. 40

Myrna Q
Myrna Q Plus
10 kW
12,3 kW
p. 41

Blade
12,1 kW
p. 42-43

NEW

Blade Up
12,1 kW
p. 44-45

NEW

Kira Evo
14,8 kW
p. 46

NEW

Vyda Evo
14,8 kW
p. 47

Inserts *Inbouwhaarden*

NEW

Pellkamin 8 Evo
Pellkamin 10 Evo Plus
8,3 kW
10,5 kW
p.48-49

Cheminées *Haarden*

Pellkamin2 12
12,6 kW
p. 50

NEW

Pellkamin 12 Evo
chargement avec tiroir
bijvullen met lade
12,7 kW
p. 51

NEW

Pellkamin 12 Evo
chargement par la trappe
bijvullen via luik
12,7 kW
p. 51

Installation avec sortie des fumées COAXIALE

Parmi les poêles à granulés étanches, les modèles Air Tight « C » sont caractérisés par une sortie coaxiale.
Le principal avantage est que, en phase d'installation, il suffit de pratiquer un seul trou qui comprend la sortie des fumées et l'entrée d'air de combustion, ce qui limite les travaux de maçonnerie.

Installatie met COAXIALE buis

De Air Tight "C" -modellen kenmerken zich door de coaxiale uitgang. De coaxiale uitlaat heeft als belangrijkste voordeel dat er in de installatiefase maar één opening hoeft te worden gemaakt die zowel als rookgasafvoer fungeert als als inlaat van verbrandingslucht, zodat het metselwerk wordt beperk

AirTight BBC

Les poêles ETANCHES

LUCHTDICHTE kachels

Poêles complètement hermétiques qui prélèvent l'air à l'extérieur de la maison.
- Ils n'ont pas besoin d'une prise d'air extérieure dans la pièce d'installation.
- Ils sont idéales pour les maisons passives, mais adaptées à n'importe quelle maison.
- En raison de leurs caractéristiques particulières, ils sont idéaux pour chauffer toutes les pièces de la maison (pour l'installation et pour tout ce qui n'est pas expressément exposé, la législation de chaque pays est en viguer).

Compleet luchtdichte kachels die lucht opzuigen vanaf buiten de woning.
- Er is geen externe luchtinlaat nodig in het vertrek waar de kachel wordt geïnstalleerd.
- Ideaal voor een passiefhuis, maar geschikt voor elk type woning.
- Op basis van hun bijzondere eigenschappen zijn ze ideaal voor het verwarmen van alle kamers in huis (voor de installatie en voor alles wat niet uitdrukkelijk is vermeld, gelden de nationale wetten in elk land).

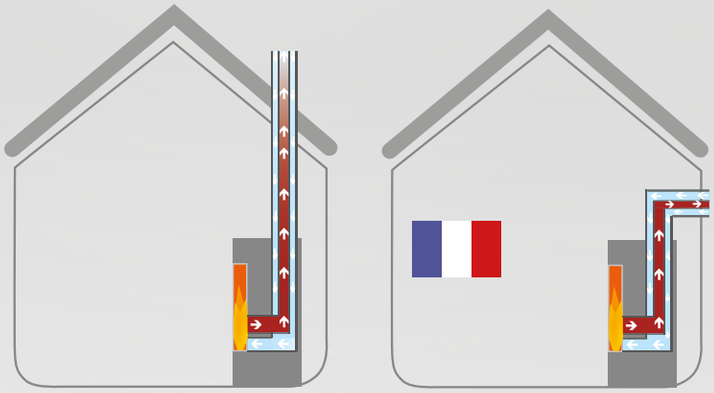

Exemple d'installation avec la sortie des fumées et la w d'air extérieure coaxiales.
Installatievoorbeeld met coaxiale rookgasafvoer en externe luchtinlaat.

Verre noir / *glas zwart*

Celia Air Tight C Magic

Lorsque le poêle fonctionne, la vitre Magic laisse apparaître la vision de la flamme. Une fois éteint, la vitre Magic reste totalement noire, évitant ainsi de voir l'intérieur du foyer.
- caractéristiques comme Celia ATC
Het display zal een vlam vertonen wanneer de kachel in werking is. Het speciale display zal ook compleet zwart blijven wanneer de kachel uit staat, zo kunt u optimaal genieten van het uitzicht op uw haard!
- eigenschappen zoals Celia ATC

Verre blanc **(Poêle éteint)** /*glas wit (kachel uit)*

			code	€ hors TVA *exclusief BTW*
Celia ATC Magic	Flancs en **verre** *Glas panelen en*	**blanc** *wit*	811140	**4.010**
		noir *zwart*	811150	
EN DOTATION - *INBEGREPEN*				
THE MIND — WI-FI intégré et *radiocommande "Mind remote"* / *WI-FI geïntegreerd en radiobesturing "Mind Remote"*			voir p./*zie p.5*	
airKare — action combinée **d'ioniseur** et **d'ozonateur** / ***ionizer** gecombineerd met een **ozonizer***				
sistema LEONARDO Patented — Fire control			voir p./*zie p.4*	
EN OPTION - *OPTIE*				
Combinateur téléphonique **LTE ADVANCED 4G** (Disponible à partir de Septembre 2021) / *Telefoonschakelaar Apparatuur **LTE ADVANCED 4G** (Beschikbaar vanaf september 2021)*			1112010	**266**

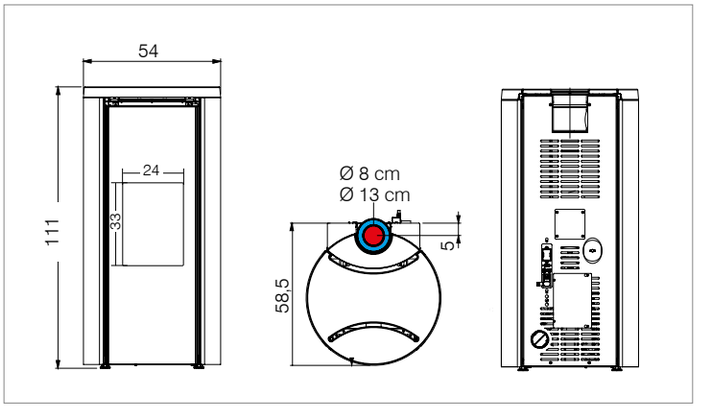

	kW	%	m³	kg/h	h	kg		cm	kg	cm	R		AT	BBC		OK		CHECK	RELAX	30'		
Celia ATC Magic	2,7-7,2	92,8	190	0,6-1,6	10-27	16	G	8/13 F	142	54x58,5x111	•	•	•	•	•	•	•	•				

Acier noir / *staal zwart*

Celia Air Tight
Celia Air Tight Plus **canalisable/ *kanalisatie***

Adapté pour les maisons passives
Top coulissant en fonte pour le chargement du granulés
- foyer en fonte
- sortie des fumées Ø 8 cm vers le haut, femelle
- porte externe entièrement en verre - double porte de fermeture foyer
- programmation journalière/hebdomadaire
- fonction EASY TIMER - fonction RELAX (ventilation air chaud désactivable)

Geschikt voor de "passieve" huizen.
De pelletkachel met originele schuifblad.
- vuurhaard in gietijzer
- rookgasafvoer achteraan Ø 8 cm, vrouwelijke
- Geheel glazen buitendeur - dubbele deur afsluiting vuurhaard
- programmering uren per week
- functie EASY TIMER - functie RELAX (ventilatie warme lucht uitschakelbaar).

Celia Air Tight Plus: Air chaud arrière à canaliser Ø 6 cm, réglage indépendant, par radiocommande, du ventilateur frontal et du ventilateur de canalisation qui peut être règlé par thermostat grâce à l'installation d'une sonde d'ambiance en option
Kanalisatie warme lucht achteraan Ø 6 cm, frontale en kanalisatie ventilator afzondelijk verstelbaar doormiddel van Afstandsbediening, U kunt kiezen uit verschillende ruimte en deze thermostatisch laten schakelen.

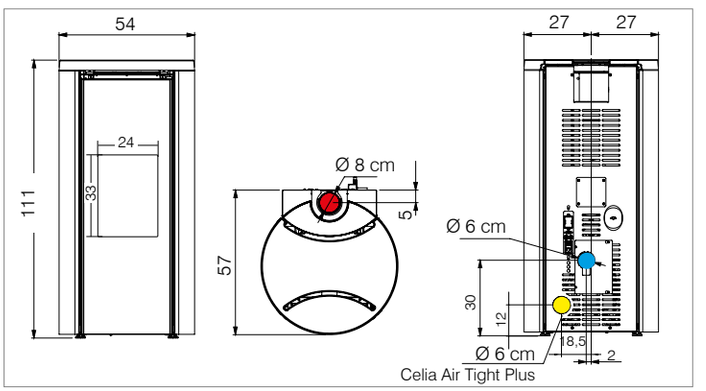

Celia Air Tight Plus

			code	€ hors TVA *exclusief BTW*
Celia AT	Flancs en **acier** *staal panelen en*	**noir** *zwart*	810310	**3.330**
	Flancs en **verre** *Glas panelen en*	**blanc** *wit*	810320	**3.640**
		noir *zwart*	810330	
Celia AT Plus	Flancs en **acier** *staal panelen en*	**noir** *zwart*	810350	**3.500**
	Flancs en **verre** *Glas panelen en*	**blanc** *wit*	810360	**3.810**
		noir *zwart*	810370	

EN DOTATION - *INBEGREPEN*

THE MIND WI-FI intégré et *radiocommande "Mind remote"* *WI-FI geïntegreerd en Radiobesturing "Mind Remote"*	voir p./*zie p.5*
airKare action combinée **d'ioniseur** et **d'ozonateur** ***ionizer** gecombineerd met een **ozonizer***	
sistema LEONARDO Patented / Fire control	voir p./*zie p.4*

EN OPTION - *OPTIE*

Combinateur téléphonique **LTE ADVANCED 4G** (Disponible à partir de Septembre 2021) *Telefoonschakelaar Apparatuur **LTE ADVANCED 4G** (Beschikbaar vanaf september 2021)*	1112010	**266**

Celia Air Tight Plus

pour canalisation *voor kanalisatie* Ø 6 cm:	Kit rallonge 3 mètres tuyau isolé Ø 6,5 cm permet d' allonger la canalisation de 6 à 9 mètres / *Extra kit geisoleerd 6,5 cm pijp om van 6 tot 9 meter de canalisatie te verlengen*	804280	**49**
	Coude "Y" Ø 6 cm *Elbow "Y" Ø 6 cm*	804500	**28**
	Bouches de canalisation / *kanalisati e-openingen* SPLIT, BENT, ORIGAMI e SHARP	voir - *zie pag.* 103	
pour canalisation *voor kanalisatie* Ø 8 cm	Adaptateur de Ø 6 à 8 cm *adapter van Ø 6 tot 8 cm*	1053280	**35**
	KIT 12 - 12 bis canalisation air chaud - *kanalisatie warme lucht*	voir - *zie pag.* 104	
Sonde ambiance NTC pour la lecture de la température de canalisation / *NTC-kamersonde voor temperatuurmeting in kanalisatie*		1115600	**10**
kit déviateur air (pour orienter la totalité de l'air dans la pièce de installation, au cas où le poêle n'est pas canalisé) incompatible avec les canalisations / *Kit voor Luchtverdeling (wanneer er geen gebruik gemaakt word van de kanalisatie, kunt u deze kit gebruiken voor verspreiding van warme lucht in de ruimte van de installatie)*		1122740	**31**

	kW	%	m³	kg/h	h	kg		cm	kg	cm		R		AT	BBC	OK		CHECK	RELAX	30'±		
Celia AT	2,7-7,2	92,8	190	0,6-1,6	10-27	16	G	↑8 F	142	54x57x111	-	•	•	•	•	•	•	•	•	•		
Celia AT Plus	2,7-9,6	90,7	250	0,6-2,2	7-27	16	G	↑8 F	145	54x57x111	n1x6	•	•	•	•	•	•	•	•	•		

Celia Air Tight C
Celia Air Tight C Plus **canalisable/ *kanalisatie***

ECO DESIGN 2022

- caractéristiques comme Celia AT et AT Plus
- sortie des fumées coaxiale Ø 8/13 cm vers le haut, femelle
- *eigenschappen zoals Celia AT / AT Plus*
- *rookgasafvoer van bovenkant Ø 8/13 cm coaxiaal, vrouwelijke*

Celia Air Tight C Plus:
- caractéristiques comme Celia AT Plus
- *eigenschappen zoals Celia AT Plus*

			code	€ hors TVA *exclusief BTW*
Celia ATC	Flancs en **acier** *staal panelen en*	**noir** *zwart*	810390	**3.550**
	Flancs en **verre** *Glas panelen en*	**blanc** *wit*	810400	**3.860**
		noir *zwart*	810410	
Celia ATC Plus	Flancs en **acier** *staal panelen en*	**noir** *zwart*	810430	**3.720**
	Flancs en **verre** *Glas panelen en*	**blanc** *wit*	810440	**4.030**
		noir *zwart*	810450	

EN DOTATION - *INBEGREPEN*

THE MIND
WI-FI intégré et *radiocommande "Mind remote"*
WI-FI geïntegreerd en Radiobesturing "Mind Remote" — voir p./*zie p.5*

airKare
action combinée **d'ioniseur** et **d'ozonateur**
ionizer** gecombineerd met een **ozonizer

sistema LEONARDO Patented — Fire control — voir p./*zie p.4*

EN OPTION - *OPTIE* - voir p./*zie p.12*

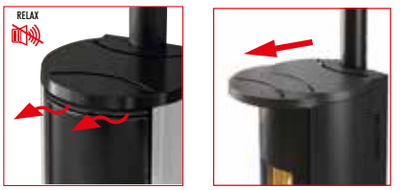

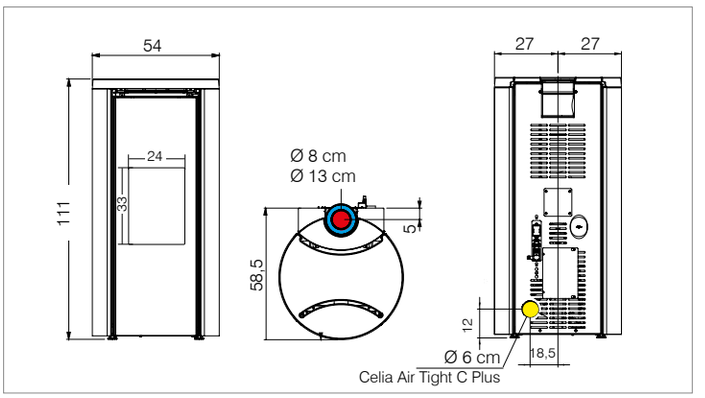

	kW	%	m³	kg/h	h	kg		cm	kg	cm		R		AT	BBC		OK		CHECK	RELAX	30'±
Celia ATC	2,7-7,2	92,8	190	0,6-1,6	10-27	16	G	8/13 F	142	54x58,5x111	-	•	•	•	•	•	•	•	•	•	•
Celia ATC Plus	2,7-9,6	90,7	250	0,6-2,2	7-27	16	G	8/13 F	145	54x58,5x111	n1x6	•	•	•	•	•	•	•	•	•	•

verre noir / *glas zwart*

Dania Air Tight
Dania Air Tight Plus canalisable / *kanalisatie*

Adapté pour les maisons passives
- foyer en fonte
- sortie des fumées Ø 8 cm vers le haut, femelle
- programmation journalière/hebdomadaire
- fonction EASY TIMER
- fonction RELAX (ventilation air chaud désactivable)

Geschikt voor de "passieve" huizen
- *vuurhaard in gietijzer*
- *rookgasafvoer achteraan Ø 8 cm, vrouwelijke*
- *programmering uren per week*
- *functie EASY TIMER*
- *functie RELAX (ventilatie warme lucht uitschakelbaar).*

Dania Air Tight Plus: Air chaud arrière à canaliser Ø 6 cm, réglage indépendant, par radiocommande, du ventilateur frontal et du ventilateur de canalisation qui peut être thermostaté grâce à l'installation d'une sonde d'ambiance en option
Kanalisatie warme lucht achteraan Ø 6 cm, Frontale en kanalisatie ventilator afzondelijk verstelbaar doormiddel van Afstandsbediening, U kunt kiezen uit verschillende ruimte en deze thermostatisch laten schakelen.

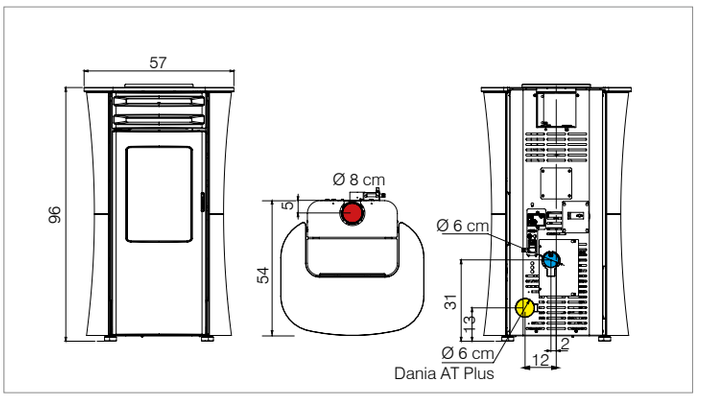

			code	€ hors TVA *exclusief BTW*
Dania AT	Flancs en **acier gris foncé** et partie supérieure en **verre gris** *Donkergrijs staal en glas*		810470	**2.810**
	Flancs et partie supérieure en *Zijpanelen en inzetframe bovenaan in*	**verre blanc** *glas witte*	810480	**2.920**
		verre noir *glas zwart*	810490	
Dania AT Plus	Flancs en **acier gris foncé** et partie supérieure en **verre gris** *Donkergrijs staal en glas*		810510	**2.980**
	Flancs et partie supérieure en *Zijpanelen en inzetframe bovenaan in*	**verre blanc** *glas witte*	810520	**3.090**
		verre noir *glas zwart*	810530	

EN DOTATION - *INBEGREPEN*

THE MIND WI-FI intégré et *radiocommande "Mind remote"* *WI-FI geïntegreerd en Radiobesturing "Mind Remote"*	voir p./*zie p.5*
airKare action combinée **d'ioniseur** et **d'ozonateur** ***ionizer** gecombineerd met een **ozonizer***	
sistema LEONARDO Patented / Fire control	voir p./*zie p. 4*

EN OPTION - *OPTIE*

Combinateur téléphonique **LTE ADVANCED 4G** (Disponible à partir de Septembre 2021) *Telefoonschakelaar Apparatuur **LTE ADVANCED 4G** (Beschikbaar vanaf september 2021)*	1112010	**266**

Dania Air Tight Plus

pour canalisation *voor kanalisatie* Ø 6 cm:	Kit rallonge 3 mètres tuyau isolé Ø 6,5 cm permet d' allonger la canalisation de 6 à 9 mètres / *Extra kit geisoleerd 6,5 cm pijp om van 6 tot 9 meter de canalisatie te verlengen*	804280	**49**
	Coude "Y" Ø 6 cm *Elbow "Y" Ø 6 cm*	804500	**28**
	Bouches de canalisation / *kanalisati e-openingen* SPLIT, BENT, ORIGAMI e SHARP	voir - *zie pag.* 103	
pour canalisation *voor kanalisatie* Ø 8 cm	Adaptateur de Ø 6 à 8 cm *adapter van Ø 6 tot 8 cm*	1053280	**35**
	KIT 12 - 12 bis canalisation air chaud - *kanalisatie warme lucht*	voir - *zie pag.* 104	
Sonde ambiance NTC pour la lecture de la température de canalisation / *NTC-kamersonde voor temperatuurmeting in kanalisatie*		1115600	**10**
kit déviateur air (pour orienter la totalité de l'air dans la pièce de installation, au cas où le poêle n'est pas canalisé) incompatible avec les canalisations / *Kit voor Luchtverdeling (wanneer er geen gebruik gemaakt word van de kanalisatie, kunt u deze kit gebruiken voor verspreiding van warme lucht in de ruimte van de installatie)*		1122740	**31**

	kW	%	m³	kg/h	h	kg		cm	kg	cm		R		AT	BBC	OK		CHECK	RELAX	30'±
Dania AT	2,6-6	91,1	155	0,6-1,4	13-30	18	G	8 F	133	57x54x92	-	•	•	•	•	•	•	•	•	•
Dania AT Plus	2,6-8	90,1	210	0,6-1,8	10-30	18	G	8 F	137	57x54x92	n1x6	•	•	•	•	•	•	•	•	•

verre blanc / *glas witte*

Dania Air Tight C
Dania Air Tight C Plus **canalisable** / ***kanalisatie***

- caractéristiques comme Dania AT et AT Plus
- sortie des fumées coaxiale Ø 8/13 cm vers le haut, femelle
- *eigenschappen zoals Dania AT / AT Plus*
- *rookgasafvoer van bovenkant Ø 8/13 cm coaxiaal, vrouwelijke*

			code	€ hors TVA *exclusief BTW*
Dania ATC	Flancs en **acier gris foncé** et partie supérieure en **verre gris** *Donkergrijs staal en glas*		810550	**3.030**
	Flancs et partie supérieure en *Zijpanelen en inzetframe bovenaan in*	**verre blanc** *glas witte*	810560	**3.140**
		verre noir *glas zwart*	810570	
Dania ATC Plus	Flancs en **acier gris foncé** et partie supérieure en **verre gris** *Donkergrijs staal en glas*		810590	**3.200**
	Flancs et partie supérieure en *Zijpanelen en inzetframe bovenaan in*	**verre blanc** *glas witte*	810600	**3.310**
		verre noir *glas zwart*	810610	

EN DOTATION - *INBEGREPEN*

THE MIND WI-FI intégré et *radiocommande "Mind remote"* *WI-FI geïntegreerd en Radiobesturing "Mind Remote"*	voir p./*zie p.5*
airKare action combinée **d'ioniseur** et **d'ozonateur** ***ionizer*** *gecombineerd met een* ***ozonizer***	
sistema LEONARDO Patented / Fire control	voir p./*zie p.4*

EN OPTION - *OPTIE* - voir p./*zie p 14*

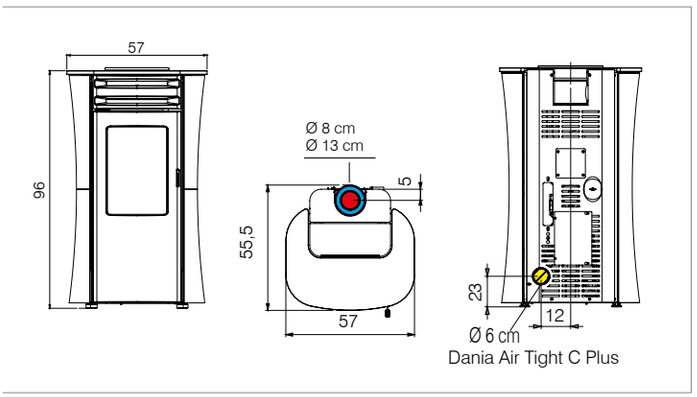

	kW	%	m³	kg/h	h	kg		cm	kg	cm		R		AT	BBC		OK		CHECK	RELAX	30'±
Dania ATC	2,6-6	91,1	155	0,6-1,4	13-30	18	G	8/13 F	133	57x55,5x96	-	•	•	•	•	•	•	•	•	•	•
Dania ATC Plus	2,6-8	90,1	210	0,6-1,8	10-30	18	G	8/13 F	137	57x55,5x96	n1x6	•	•	•	•	•	•	•	•	•	•

Céramique gris foncé / *keramiek donkergrijze*

		code	€ hors TVA *exclusief BTW*
Acier *staal*	blanc opaque *Mat wit*	811940	3.660
	bronze *Brons*	811950	
	grise foncé *donkergrijze*	811960	
Céramique *keramiek*	blanc crème *crèmekleurig*	811970	3.910
	bordeaux *bordeaux*	811980	
	grise foncé *donkergrijze*	811990	
Pierre ollaire / *speksteen*		812000	4.130

EN DOTATION - *INBEGREPEN*

THE MIND

WI-FI intégré et *radiocommande "Mind remote"*
WI-FI geïntegreerd en Radiobesturing "Mind Remote"

airKare
action combinée **d'ioniseur** et **d'ozonateur**
ionizer** gecombineerd met een **ozonizer

voir p./*zie p.5*

sistema LEONARDO Patented — FireControl

voir p./*zie p.4*

EN OPTION - *OPTIE* - voir p./*zie p.17*

ECO DESIGN 2022
En cours de certification
In afwachting van certificering

Cherie 9 Evo Air Tight C

canalisable/ *kanalisatie*

Adapté pour les maisons passives
- foyer en fonte
- **version céramique:** frontal en fonte, top en céramique
- **version acier et pierre ollaire:** frontal en fonte, top en fonte
- bougie en céramique
- sortie des fumées coaxiale Ø 8/13 cm vers le haut, femelle
- 2 sorties d'air chaud avec 2 ventilateurs de série:
• 1 sortie d'air chaud frontal, gérer par une radiocommande qui sert de thermostat d'ambiance
• 1 sortie d'air chaud canalisable à l'arrière Ø 8 cm, pour chauffage 1 pièce, pour radiocommande réglage indépendant du ventilateur de canalisation (thermostaté grâce à l'installation d'une sonde d'ambiance en option)
- programmation journalière/hebdomadaire
- fonction EASY TIMER
- fonction RELAX (ventilation air chaud désactivable)

Geschikt voor de "passieve" huizen
- vuurhaard in gietijzer
- uitvoering in keramiek: voorkant van gietijzer, bovenkant van keramiek
- uitvoering in staal en speksteen: voor- en bovenkant van gietijzer
- keramische gloeibougie
- rookgasafvoer van bovenkant Ø 8/13 cm coaxiaal, vrouwelijke
- 2 heteluchtuitlaten met 2 standaard ventilatoren:
• 1 warmeluchtuitlaat aan de voorzijde, beheerd door een Radiobesturing die werkt als kamerthermostaat
•1 kanaliseerbare warmeluchtuitgangen achterzijde Ø 8 cm, ventilator afzondelijk verstelbare doormiddel van Radiobesturing of u kunt ze bedienen doormiddel van een kamer thermostaat
- programmering uren per week
- functie EASY TIMER
- functie RELAX (ventilatie warme lucht uitschakelbaar).

- Cherie 9 Evo ATC (A)
- Cherie 11 Evo ATC (A/B)

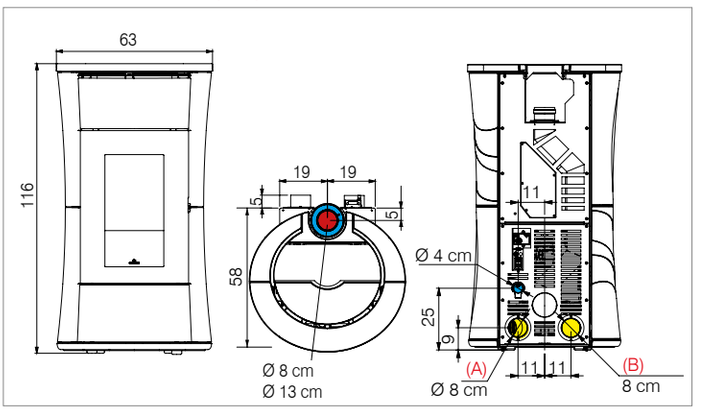

	kW	%	m³	kg/h	h	kg		cm Ø	kg	cm		R		AT	BBC	OK		CHECK	RELAX	30'±		
Cherie 9 Evo ATC	*9	*90	*235	*1-2	*7-20	*18	G	8/13 F	214 244	63x58x116	n1x8	•	•	•	•	•	•	•	•	•		

* Données de projet / *Projectgegevens*

Pierre ollaire / *speksteen*

ECO DESIGN 2022
En cours de certification
In afwachting van certificering

Cherie 11 Evo Air Tight C

canalisable/ *kanalisatie*

- caractéristiques comme Cherie 9 Evo ATC
- 3 sorties d'air chaud avec 3 ventilateurs de série:
• 1 sortie d'air chaud frontal, géree par une radiocommande qui sert de thermostat d'ambiance
• 2 sorties d'air chaud canalisables à l'arrière Ø 8 cm, pour chauffage 2 pièces. Par radiocommande réglage indépendant du ventilateur de canalisation (thermostaté grâce à l'installation d'une sonde d'ambiance en option)

- eigenschappen zoals Cherie 9 Evo ATC
- 3 heteluchtuitlaten met 3 standaard ventilatoren:
• 1 warmeluchtuitlaat aan de voorzijde, beheerd door een Radiobesturing die werkt als kamerthermostaat
• 2 kanaliseerbare warmeluchtuitgangen achterzijde Ø 8 cm, ventilatoren afzondelijk verstelbaar doormiddel van Radiobesturing, of u kunt ze bedienen doormiddel van een kamer thermostaat

Acier blanc opaque / *staal mat wit*

		code	€ hors TVA *exclusief BTW*
Acier *staal*	blanc opaque *Mat wit*	812030	3.790
	bronze *Brons*	812040	
	grise foncé *donkergrijze*	812050	
Céramique *keramiek*	blanc crème *crèmekleurig*	812060	4.040
	bordeaux *bordeaux*	812070	
	grise foncé *donkergrijze*	812080	
Pierre ollaire / *speksteen*		812090	4.260

EN DOTATION - *INBEGREPEN*

THE MIND WI-FI intégré et radiocommande "Mind remote" *WI-FI geïntegreerd en Radiobesturing "Mind Remote"*	voir p./*zie p.5*
airKare action combinée **d'ioniseur** et **d'ozonateur** ***ionizer** gecombineerd met een **ozonizer***	
sistema LEONARDO Patented Fire control	voir p./*zie p.4*

EN OPTION - *OPTIE*

Combinateur téléphonique **LTE ADVANCED 4G** (Disponible à partir de Septembre 2021) *Telefoonschakelaar Apparatuur **LTE ADVANCED 4G** (Beschikbaar vanaf september 2021)*	1112010	**266**
Pour canalisation / *voor kanalisatie* Ø 8 cm: **KIT 12 - 12 bis**	voir p./*zie p. 104*	
pour canalisation *voor kanalisatie* Ø 6 cm: Adaptateur de Ø 8 à 6 cm *adapter van Ø 8 tot 6 cm*	1067020	**34**
Kit rallonge 3 mètres tuyau isolé Ø 6,5 cm permet d'allonger la canalisation de 6 à 9 mètres *extra kit geisoleerd 6,5 cm pijp om van 6 tot 9 meter de canalisatie te verlengen*	804280	**49**
Coude "Y" Ø 6 cm *Elbow "Y" Ø 6 cm*	804500	**28**
Bouches de canalisation *kanalisati e-openingen* SPLIT, BENT, ORIGAMI, SHARP	voir p./*zie p. 103*	
Sonde ambiance NTC pour la lecture de la température de canalisation / *NTC-kamersonde voor temperatuurmeting in kanalisatie*	1115600	**10**
kit déviateur air (pour orienter la totalité de l'air dans la pièce de installation, au cas où le poêle n'est pas canalisé) incompatible avec les canalisations / *Kit voor Luchtverdeling (wanneer er geen gebruik gemaakt word van de kanalisatie, kunt u deze kit gebruiken voor verspreiding van warme lucht in de ruimte van de installatie)*	1122740	**31**

	kW	%	m³	kg/h	h	kg		cm	kg	cm		R		AT	BBC	OK		CHECK	RELAX	30'		
Cherie 11 Evo ATC	*11	*90	*290	*1,2-2,6	*10-20	*18	G	8/13 F	214 244	63x58x116	n2x8	•	•	•	•	•	•	•	•	•		

* Données de projet / *Projectgegevens*

Céramique blanc opaque / *Matte witte keramiek*

Bild Air Tight C **canalisable/ *kanalisatie***

Adaptée pour les maisons passives
Compact, 30 cm de profondeur
- foyer en fonte
- sortie des fumées coaxiale Ø 8/13 cm vers le haut, femelle
- programmation journalière/hebdomadaire
- fonction NIGHT
- fonction RELAX (ventilation air chaud)
- 1 sortie d'air chaud canalisable à l'arrière Ø 8 cm
  réglage indépendant, par radiocommande, du ventilateur frontal et du ventilateur de canalisation qui peut être thermostaté grâce à l'installation d'une sonde d'ambiance en option

Geschikt voor de "passieve" huizen.
Slechts 30 cm diep
- vuurhaard van gietijze
- rookgasafvoer van bovenkant Ø 8/13 cm coaxiaal, vrouwelijke
- programmering uren per week
- functie NIGHT
- functie RELAX (ventilatie warme lucht)
-1 Ausgang für Warmluftkanalisierung an der Rückseite Ø 8 cm
Frontale en kanalisatie ventilator afzondelijk verstelbaar doormiddel van Afstandsbediening, U kunt kiezen uit verschillende ruimte en deze thermostatisch laten schakelen

Verre noir / *Zwart glas*

		code	€ hors TVA *exclusief BTW*
acier et façade en **verre** avec inserts en *staal en voorzijde van glas met siere-lementen van*	**Verre noir** *Zwart glas*	807220	**3.810**
	Céramique blanc opaque *Matte witte keramiek*	807230	**3.920**
	Céramique noire opaque *Mat zwart keramiek*	807240	
EN DOTATION - INBEGREPEN			
Radiocommande *Radiobesturing*		--	--
sistema LEONARDO Patented / FireControl		voir p./*zie p.4*	
EN OPTION - *OPTIE*			
Kit WI-FI H (AppFire)		1050460	**266**
Combinateur téléphonique H *Telefoonschakelaar Apparatuur H*		1035220	**266**
Poignée FIT / *handvat FIT*		1080270	**27**
pour canalisation / *voor kanalisatie* Ø 8 cm: **KIT 12 - 12 bis**		voir - *zie pag.* 104	
pour canalisation *voor kanalisatie* Ø 6 cm:	Adaptateur de Ø 8 à 6 cm *adapter van Ø 8 tot 6 cm*	1067020	**34**
	Kit rallonge 3 mètres tuyau isolé Ø 6,5 cm permet d' allonger la canalisation de 6 à 9 mètres / *extra kit gei-soleerd 6,5 cm pijp om van 6 tot 9 meter de canalisatie te verlengen*	804280	**49**
	Coude "Y" Ø 6 cm/ *Elbow "Y" Ø 6 cm*	804500	**28**
	Bouches de canalisation / *kanalisati e-openingen* SPLIT, BENT, ORIGAMI, SHARP	voir - *zie pag.* 103	
Sonde ambiance NTC pour la lecture de la température de canalisation / *NTC-kamersonde voor temperatuurmeting in kanalisatie* installation par un technicien agréé *installatie door een erkend dealer of installateur*		1115600	**10**

	kW	%	m³	kg/h	h	kg		cm Ø	kg	cm		R		AT	BBC		OK		CHECK	RELAX	NIGHT
Bild ATC	4,4-9,1	89	235	1-2,1	10-22	22	G	8/13 F	133 153	80x30x110	n1x8	•	•	•	•	•	•	•	•	•	•

Pierre ollaire / *Speksteen*

Bild Air Tight C canalisable/ *kanalisatie*

Adaptée pour les maisons passives
Compact, 30 cm de profondeur
- foyer en fonte
- sortie des fumées coaxiale Ø 8/13 cm vers le haut, femelle
- programmation journalière/hebdomadaire
- fonction NIGHT
- fonction RELAX (ventilation air chaud)
- 1 sortie d'air chaud canalisable à l'arrière Ø 8 cm
  réglage indépendant, par radiocommande, du ventilateur frontal et du ventilateur de canalisation qui peut être thermostaté grâce à l'installation d'une sonde d'ambiance en option

Geschikt voor de "passieve" huizen.
Slechts 30 cm diep
- *vuurhaard van gietijze*
- *rookgasafvoer van bovenkant Ø 8/13 cm coaxiaal, vrouwelijke*
- *programmering uren per week*
- *functie NIGHT*
- *functie RELAX (ventilatie warme lucht)*
- *1 Ausgang für Warmluftkanalisierung an der Rückseite Ø 8 cm*
  Frontale en kanalisatie ventilator afzondelijk verstelbaar doormiddel van Afstandsbediening, U kunt kiezen uit verschillende ruimte en deze thermostatisch laten schakelen

		code	€ hors TVA *exclusief BTW*
acier et façade en **verre** avec inserts en *staal en voorzijde van glas met sierelementen van*	**Pierre ollaire** *Speksteen*	807250	**4.080**
EN DOTATION - INBEGREPEN			
Radiocommande *Radiobesturing*		--	--
sistema LEONARDO Patented / Fire control		voir p./*zie p.4*	
EN OPTION - ***OPTIE*** - voir p./*zie p.18*			

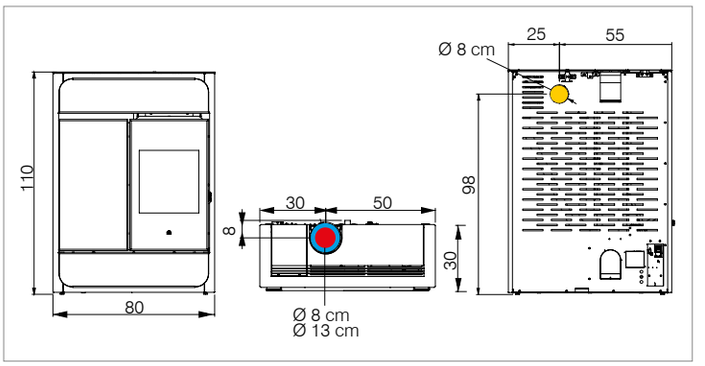

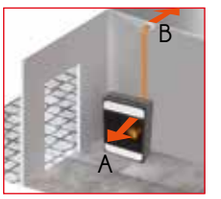

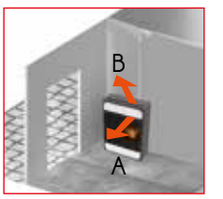

- ventilateurs gérables individuellement (avec radiocomand) possibilité de détourner l'air chaud canalisée
- *ventilatoren die apart kunnen worden bediend (met radiobesturing) Mogelijkheid van gekanaliseerde hete lucht redirect(B)*

	kW	%	m³	kg/h	h	kg		cm Ø	kg	cm		R		AT	BBC		OK		CHECK	RELAX	NIGHT
Bild ATC	4,4-9,1	89	235	1-2,1	10-22	22	G	8/13 F	158	80x30x110	n1x8	•	•	•	•	•	•	•	•	•	•

céramique gris foncé / *donkergrijze keramiek*

Vyda2 Air Tight

Adaptée pour les maisons passives
Top coulissant pour le chargement du pellets.
- foyer en fonte
- sortie des fumées Ø 8 cm par l' arrière, mâle
- fonction NIGHT
- fonction RELAX (ventilation air chaud désactivable)

Geschikt voor de "passieve" huizen.
De pelletkachel met originele schuifblad.
- vuurhaard in gietijzer
- rookgasafvoer achteraan Ø 8 cm, mannelijke
- functie NIGHT
- functie RELAX (ventilatie warme lucht uitschakelbaar).

		code	€ hors TVA *exclusief BTW*
Vyda2 AT acier avec part supérieure en *staal en inzetframe bovenaan in*	**céramique blanc opaque** *matte witte keramiek*	810880	**3.700**
	céramique gris foncé *donkergrijze keramiek*	810890	
	pierre ollaire *speksteen*	810900	**4.020**
Vyda2 ATC acier avec part supérieure en *staal en inzetframe bovenaan in*	**céramique blanc opaque** *matte witte keramiek*	810910	**3.920**
	céramique gris foncé *donkergrijze keramiek*	810920	
	pierre ollaire *speksteen*	810930	**4.240**
EN DOTATION - *INBEGREPEN*			
Radiocommande *Radiobesturing*		--	--
sistema LEONARDO Patented / FireControl		voir p./*zie p.4*	
EN OPTION - *OPTIE*			
Kit WI-FI H (AppFire)		1050460	**266**
Combinateur téléphonique H *Telefoonschakelaar Apparatuur H*		1035220	**266**

céramique blanc opaque / *matte witte keramiek*

Vyda2 Air Tight C

- sortie des fumées coaxiale Ø 8/13 cm vers le haut, femelle
- caractéristiques comme Vyda2 AT

- rookgasafvoer van bovenkant Ø 8/13 cm coaxiaal, vrouwelijke
- eigenschappen zoals Vyda2 AT

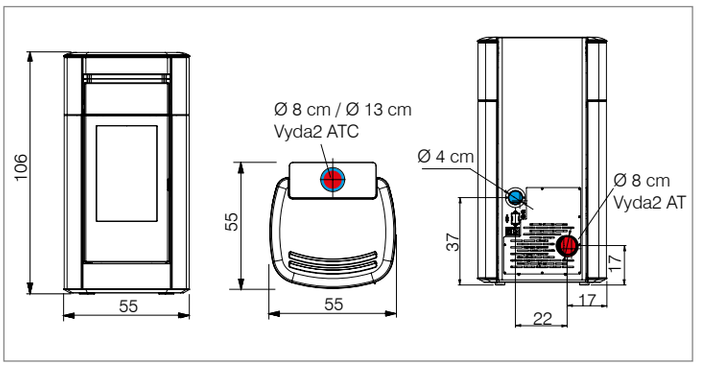

	kW	%	m³	kg/h	h	kg		cm	kg	cm	R		AT	BBC	OK			CHECK	RELAX	NIGHT
Vyda2 AT	3,7-10,6	92,3	275	0,8-2,4	7-21	17	G	8 M	164	55x55x106	•	•	•	•	•	--	•	•	•	•
Vyda2 ATC	3,7-10,6	92,3	275	0,8-2,4	7-21	17	G	8/13 F	164	55x55x106	•	•	•	•	•	•	•	•	•	•

blanc opaque / *matte witte*

Rada Air Tight C **canalisable/** ***kanalisatie***

Adaptée pour les maisons passives
Top coulissant pour le chargement du pellets.
- foyer en fonte
- sortie des fumées coaxiale Ø 8/13 cm vers le haut, femelle
- programmation journalière/hebdomadaire
- fonction NIGHT
- fonction RELAX (ventilation air chaud désactivable)
- 2 sortie d'air chaud canalisable à l'arrière Ø 6 cm
  (1 de série + 1 avec kit en option)
  réglage indépendant, par radiocommande, du ventilateur frontal et du ventilateur de canalisation qui peut être thermostaté grâce à l'installation d'une sonde d'ambiance en option

Geschikt voor de "passieve" huizen.
De pelletkachel met originele schuifblad.
- vuurhaard van gietijze
- rookgasafvoer van bovenkant Ø 8/13 cm coaxiaal, vrouwelijke
- programmering uren per week
- functie NIGHT - functie RELAX (ventilatie warme lucht uitschakelbaar)
- 2 Ausgang für Warmluftkanalisierung an der Rückseite Ø 6 cm
Frontale en kanalisatie ventilator afzondelijk verstelbaar doormiddel van Afstandsbediening, U kunt kiezen uit verschillende ruimte en deze thermostatisch laten schakelen

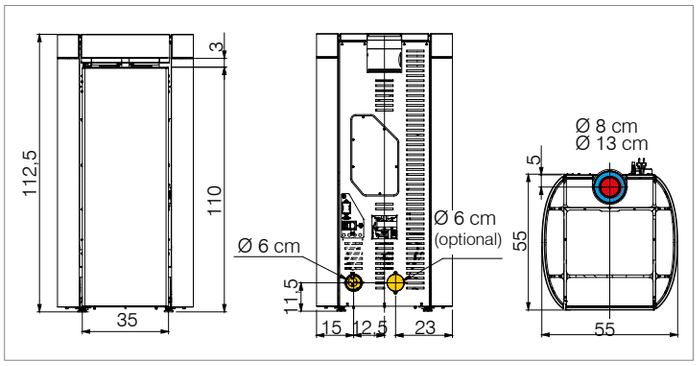

		code	€ hors TVA *exclusief BTW*
acier avec part supérieure en **céramique** **staal** *en inzetframe bovenaan in* ***keramiek***	**blanc opaque** *matte witte*	809170	4.030
	noir *zwart*	809180	
EN DOTATION - *INBEGREPEN*			
Radiocommande *Radiobesturing*		--	--
sistema LEONARDO Patented / Fire control		voir p./*zie p.4*	
EN OPTION - *OPTIE*			
Kit WI-FI H (AppFire)		1050460	**266**
Combinateur téléphonique H *Telefoonschakelaar Apparatuur H*		1035220	**266**
Kit 2° ventilateur pour canalisation à monter sur le poêle pour chauffer une autre pièce. Peut être installé aux bouches de canalisation/ *Set 2 ventilator voor kanalisatie, die aan de kachel gemonteerd moet worden om nog een ruimte te verwarmen.*		1035440	**297**
Kit rallonge 3 mètres tuyau isolé Ø 6,5 cm permet d' allonger la canalisation de 6 à 9 mètres / *extra kit geisoleerd 6,5 cm pijp om van 6 tot 9 meter de canalisatie te verlengen*		804280	**49**
Coude "Y" Ø 6 cm/ *Elbow "Y" Ø 6 cm*		804500	**28**
Bouches de canalisation / *kanalisati e-openingen* SPLIT, BENT, ORIGAMI, SHARP		voir - *zie pag.* 103	
Sonde ambiance NTC pour la lecture de la température de canalisation / *NTC-kamersonde voor temperatuurmeting in kanalisatie* installation par un technicien agréé *installatie door een erkend dealer of installateur*		1115600	**10**
kit déviateur air (pour orienter la totalité de l'air dans la pièce de installation, au cas où le poêle n'est pas canalisé) incompatible avec les canalisations / *Kit voor Luchtverdeling (wanneer er geen gebruik gemaakt word van de kanalisatie, kunt u deze kit gebruiken voor verspreiding van warme lucht in de ruimte van de installatie)*		1122740	**31**

1 ventilateur d'air ambiant +
1 ventilateur pour canalisation
1x ruimte ventilator +
een extra ventilator voor kanalisatie

Avec le kit 2ème ventilateur en option
Met kit 2e ventilator optioneel

ventilateurs gérables individuellement (avec radiocommande)
individuell steuerbare Ventilatoren (met radiocommande)

	kW	%	m³	kg/h	h	kg		cm	kg	cm		R									
Rada ATC	2,8-12,8	91,3	335	0,6-2,9	8-40	24	G	8/13 F	142	55x55x112,5	n1/2x6	•	•	•	•	•	•	•	•	•	•

acier noir / *zwart staal*

ECO DESIGN 2022
Slide2 7

Slide
Slide2 7

TOP coulissant pour le chargement du pellets
- sortie des fumées Ø 8 cm vers le haut centrale, femelle
- foyer en fonte
- fonction NIGHT
- fonction RELAX (ventilation air chaud désactivable)
- programmation journalière/hebdomadaire

De pelletkachel met originele schuifblad
- *centrale rookgasafvoer boven Ø 8 cm, vrouwelijk*
- *gietijzeren vuurhaard.*
- *functie NIGHT*
- *functie RELAX (ventilatie warme lucht uitschakelbaar)*
- *dagelijkse/wekelijkse programmering*

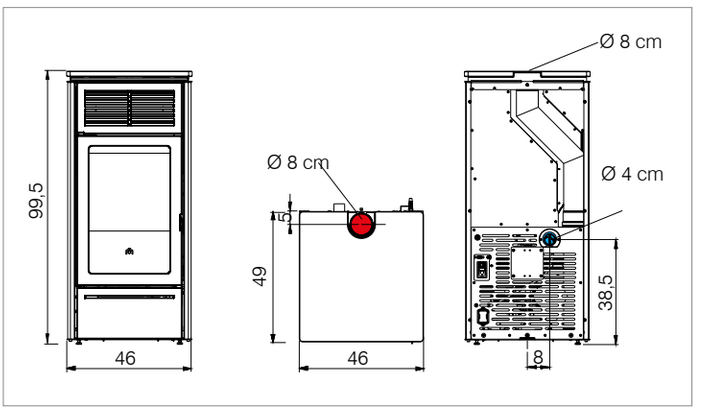

			code	€ hors TVA *exclusief BTW*
Slide	acier avec top coulissant en *Stalen met bovenblad en*	**acier noir** *zwart staal*	804550	**1.680**
		pierre ollaire *speksteen*	803680	**1.740**
Slide2 7	acier avec top coulissant en *Stalen met bovenblad en*	**acier noir** *zwart staal*	809690	**1.780**
		pierre ollaire *speksteen*	809700	**1.840**
EN DOTATION - *INBEGREPEN*				
Radiocommande *Radiobesturing*			--	--
sistema LEONARDO Patented / FireControl			voir p./*zie p. 4*	
EN OPTION - *OPTIE*				
Kit WI-FI H (AppFire)			1050460	**266**
Combinateur téléphonique H *Telefoonschakelaar Apparatuur H*			1035220	**266**
Sonde réservoir pellets *Pellet niveau sensor*			1083150	**46**

	kW	%	m³	kg/h	h	kg		cm	kg	cm	R		OK		CHECK	NIGHT	RELAX
Slide	2,3-4,9	90,2	130	0,5-1,1	18-40	20	G	8 F	121/128	46x49x99,5	•	•	•	•	•	•	•
Slide2 7	3-6,9	88	180	0,7-1,6	13-29	20	G	8 F	121/128	46x49x99,5	•	•	•	•	•	•	•

noire opaque / *mat zwart*

Yana
Yana Plus canalisable/ *kanalisatie*

TOP coulissant pour le chargement du granulés
- foyer en fonte
- sortie des fumées Ø 8 cm vers le haut, femelle
- programmation journalière/hebdomadaire
- fonction EASY TIMER
- fonction RELAX (ventilation air chaud désactivable)

De pelletkachel met originele schuifblad
- *gietijzeren vuurhaard.*
- *rookgasafvoer boven Ø 8 cm, vrouwelijk*
- *dagelijkse/wekelijkse programmering*
- *functie NIGHT*
- *functie RELAX (ventilatie warme lucht uitschakelbaar)*

Yana Plus: Air chaud arrière à canaliser Ø 6 cm, réglage indépendant, par radiocommande, du ventilateur frontal et du ventilateur de canalisation qui peut être thermostaté grâce à l'installation d'une sonde d'ambiance en option
Kanalisatie warme lucht achteraan Ø 6 cm, frontale en kanalisatie ventilator afzondelijk verstelbaar doormiddel van Afstandsbediening, U kunt kiezen uit verschillende ruimte en deze thermostatisch laten schakelen.

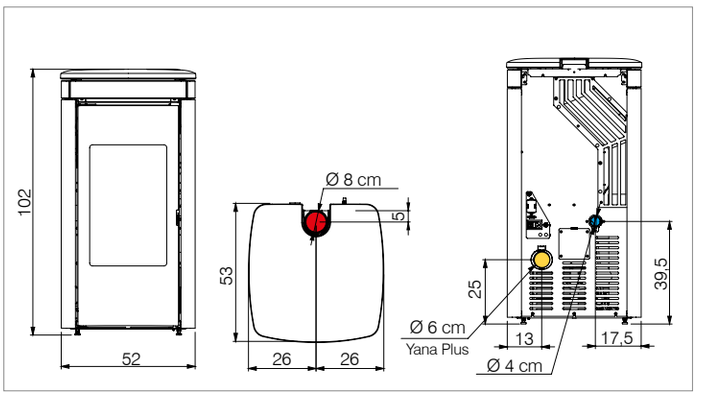

				code	€ hors TVA *exclusief BTW*
Yana	Flancs en **acier** top et inserts en ***Stalen*** *flankenop en inzetframe in*	**céramique blanc opaque** *keramiek mat wit*		810080	**2.160**
		céramique noire opaque *keramiek mat zwart*		810090	
		pierre ollaire *speksteen*		810100	**2.560**
Yana Plus	Flancs en **acier** top et inserts en ***Stalen*** *flankenop en inzetframe in*	**céramique blanc opaque** *keramiek mat wit*		810110	**2.330**
		céramique noire opaque *keramiek mat zwart*		810120	
		pierre ollaire *speksteen*		810130	**2.730**

EN DOTATION - *INBEGREPEN*

Voyant de réserve pellet: indique qu'il reste à l'appareil une autonomie d'environ une demi-heure/ ***Controlelampje pelletreserve*** *geeft aan dat het product nog ongeveer een half uur autonoom kan werken.*	--	--
THE MIND WI-FI intégré et radiocommande "Mind remote" *WI-FI geïntegreerd en Radiobesturing "Mind Remote"*	voir p./*zie p. 5*	
sistema LEONARDO Patented / Fire control	voir p./*zie p. 4*	

EN OPTION - *OPTIE*

Combinateur téléphonique **LTE ADVANCED 4G** (Disponible à partir de Septembre 2021) *Telefoonschakelaar Apparatuur **LTE ADVANCED 4G** (Beschikbaar vanaf september 2021)*	1112010	**266**
Kit airKare installation par un technicien agréé *installatie door een erkend dealer of installateur*	1115580	**133**

Yana Plus:

pour canalisation *voor kanalisatie* Ø 6 cm:	Kit rallonge 3 mètres tuyau isolé Ø 6,5 cm permet d' allonger la canalisation de 6 à 9 mètres / *Extra kit geisoleerd 6,5 cm pijp om van 6 tot 9 meter de canalisatie te verlengen*	804280	**49**
	Coude "Y" Ø 6 cm *Elbow "Y" Ø 6 cm*	804500	**28**
	Bouches de canalisation / *kanalisati e-openingen* SPLIT, BENT, ORIGAMI e SHARP	voir - *zie pag* 103	
pour canalisation *voor kanalisatie* Ø 8 cm	Adaptateur de Ø 6 à 8 cm *adapter van Ø 6 tot 8 cm*	1053280	**35**
	KIT 12 - 12 bis canalisation air chaud - *kanalisatie warme lucht*	voir - *zie pag* 104	
Sonde ambiance NTC pour la lecture de la température de canalisation / *NTC-kamersonde voor temperatuurmeting in kanalisatie*		1115600	**10**
kit déviateur air (pour orienter la totalité de l'air dans la pièce de installation, au cas où le poêle n'est pas canalisé) incompatible avec les canalisations / *Kit voor Luchtverdeling (wanneer er geen gebruik gemaakt word van de kanalisatie, kunt u deze kit gebruiken voor verspreiding van warme lucht in de ruimte van de installatie)*		1122740	**31**

	kW	%	m³	kg/h	h	kg			cm Ø	kg	cm		R		OK		CHECK	RELAX	30'				
Yana	3-6,9	88	180	0,7-1,6	13-29	20	•	G	8 F	123	52x53x102	-	•	•	•	•	•	•	•				
Yana Plus	3,8-9,2	88,5	240	0,9-2,2	9-22	20	•	G	8 F	125	52x53x102	n1x6	•	•	•	•	•	•	•				

blanc opaque / *mat wit*

Nara2
Nara2 Plus canalisable/ *kanalisatie*

- foyer en fonte
- sortie des fumées Ø 8 cm à l'arrière, mâle
- programmation horaire hebdomadaire
- fonction NIGHT
- fonction RELAX (ventilation air chaud désactivable)
- *vuurhaard van gietijze*
- *rookgasafvoer Ø 8 cm achteraan, mannelijk*
- *dagelijkse/wekelijkse programmering*
- *functie NIGHT*
- *functie RELAX (ventilatie warme lucht uitschakelbaar)*

Nara2 Plus: 1 sortie d'air chaud canalisable à l'arrière Ø 6 cm, réglage indépendant, par radiocommande, du ventilateur frontal et du ventilateur de canalisation qui peut être thermostaté grâce à l'installation d'une sonde d'ambiance en option.
- 2 ventilateurs gérables individuellement (avec radiocommande)

Kanalisatie warme lucht achteraan Ø 6 cm
Frontale en kanalisatie ventilator afzondelijk verstelbaar doormiddel van Afstandsbediening, U kunt kiezen uit verschillende ruimte en deze thermostatisch laten schakelen.

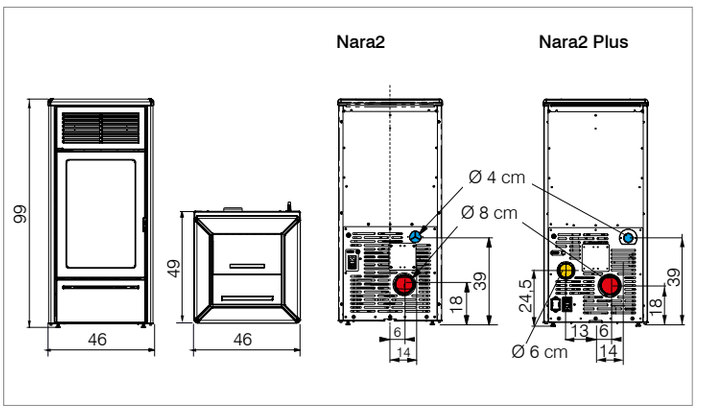

		code	€ hors TVA *exclusief BTW*
structure *structuur*	Nara2	812490	1.690
	Nara2 Plus	812500	1.895

il est obligatoire d'acheter une des séries ci-dessous indiquées
de aankoop van een van de volgende series is verplicht

série céramique *keramische serie*	noir brillant *zwart*	1021380	156
	bordeaux *bordeaux*	1021370	
	blanc opaque *mat wit*	1021360	

EN DOTATION - *INBEGREPEN*		
Radiocommande *Radiobesturing*	--	--
sistema LEONARDO Patented / Fire control	voir p./*zie p. 4*	

EN OPTION - *OPTIE*		
Kit WI-FI H (AppFire)	1050460	266
Combinateur téléphonique H *Telefoonschakelaar Apparatuur H*	1035220	266
Sonde réservoir pellets / *Pellet niveau sensor*	1083150	46

Nara2 Plus:

pour canalisation *voor kanalisatie* Ø 6 cm:	Kit rallonge 3 mètres tuyau isolé Ø 6,5 cm permet d' allonger la canalisation de 6 à 9 mètres / *Extra kit geisoleerd 6,5 cm pijp om van 6 tot 9 meter de canalisatie te verlengen*	804280	49
	Coude "Y" Ø 6 cm *Elbow "Y" Ø 6 cm*	804500	28
	Bouches de canalisation / *kanalisati e-openingen* SPLIT, BENT, ORIGAMI e SHARP	voir - *zie pag* 103	
pour canalisation *voor kanalisatie* Ø 8 cm	Adaptateur de Ø 6 à 8 cm *adapter van Ø 6 tot 8 cm*	1053280	35
	KIT 12 - 12 bis canalisation air chaud - *kanalisatie warme lucht*	voir - *zie pag* 104	
Sonde ambiance NTC pour la lecture de la température de canalisation / *NTC-kamersonde voor temperatuurmeting in kanalisatie* installation par un technicien agréé *installatie door een erkend dealer of installateur*		1115600	10
kit déviateur air (pour orienter la totalité de l'air dans la pièce de installation, au cas où le poêle n'est pas canalisé) incompatible avec les canalisations / *Kit voor Luchtverdeling (wanneer er geen gebruik gemaakt word van de kanalisatie, kunt u deze kit gebruiken voor verspreiding van warme lucht in de ruimte van de installatie)*		1122740	31

	kW	%	m³	kg/h	h	kg		cm Ø	kg	cm		R		OK		CHECK	RELAX	NIGHT
Nara2	3-6,9	88	180	0,7-1,6	15-34	24	G	8 M	123	46x49x99	-	•	•	•	•	•	•	•
Nara2 Plus	3,8-9,2	88,5	240	0,9-2,2	11-27	24	G	8 M	125	46x49x99	n1x6	•	•	•	•	•	•	•

Acier blanc opaque / *Mat wit staal*

*Evia2

- foyer en fonte
- sorties des fumées vers le haut Ø 8 cm, femelle
- sortie des fumées à l'arrière Ø 8 cm, mâle (Kit en option)
- programmation horaire hebdomadaire
- double porte de fermeture foyer
- porte externe entièrement en verre
- fonction NIGHT
- fonction RELAX (ventilation air chaud désactivable)
- *vuurhaard in gietijzer*
- *rookgasafvoer bovenaan ø 8 cm, vrouwelijk*
- *rookgasafvoer achteraan ø 8 cm, mannelijk (optionele kit)*
- *programmering uren per week*
- *dubbele deur afsluiting vuurhaard*
- *Geheel glazen buitendeur*
- *functie NIGHT*
- *functie RELAX (ventilatie warme lucht uitschakelbaar)*

		code	€ hors TVA *exclusief BTW*
Façade en verre noir et flancs en *Voorkant in glas zwart en zijpanelen in*	***Acier blanc opaque** *Mat wit staal*	809740	2.690
	***Acier noir** *Zwart staal*	809750	
	***Acier bronze** *Brons staal*	809760	

*Jusqu'à épuisement des stocks / *Zolang de vorraad strekt*

EN DOTATION - *INBEGREPEN*		
Radiocommande *Radiobesturing*	--	--
sistema LEONARDO Patented / Fire control	voir p./*zie p. 4*	

EN OPTION - *OPTIE*		
Kit WI-FI H (AppFire)	1050460	266
Combinateur téléphonique H *Telefoonschakelaar Apparatuur H*	1035220	266
Sortie des fumées à l'arrière Ø 8 cm, mâle *Rookgasafvoer achteraan Ø 8 cm, mannelijk*	1077590	49
Sonde réservoir pellets *Pellet niveau sensor*	1083150	46

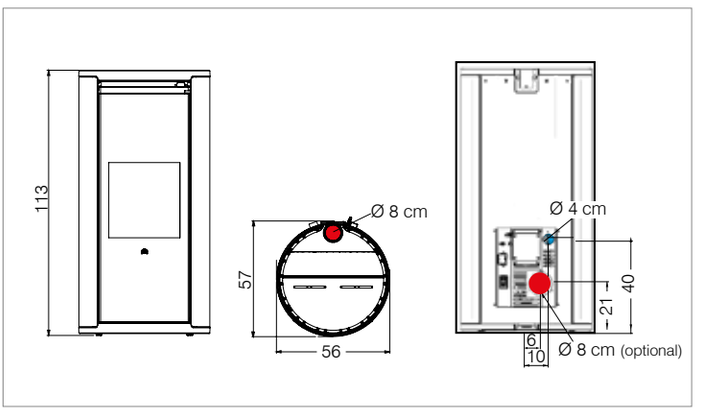

	kW	%	m³	kg/h	h	kg		cm	kg	cm	R		OK		CHECK	RELAX	NIGHT
Evia2	3-7,9	87,1	205	0,7-1,9	8-23	16	G	8 F	150	56x57x113	•	•	•	•	•	•	•

Acier blanc opaque / *Mat wit staal*

ECO DESIGN 2022

Evia2 Up

- foyer en fonte
- sorties des fumées vers le haut Ø 8 cm, femelle
- sortie des fumées à l'arrière Ø 8 cm, mâle (Kit en option)
- programmation horaire hebdomadaire
- double porte de fermeture foyer
- porte externe entièrement en verre
- fonction EASY TIMER
- fonction RELAX (ventilation air chaud désactivable)
- *vuurhaard in gietijzer*
- *rookgasafvoer bovenaan ø 8 cm, vrouwelijk*
- *rookgasafvoer achteraan ø 8 cm, mannelijk (optionele kit)*
- *programmering uren per week*
- *dubbele deur afsluiting vuurhaard*
- *Geheel glazen buitendeur*
- *functie EASY TIMER*
- *functie RELAX (ventilatie warme lucht uitschakelbaar)*

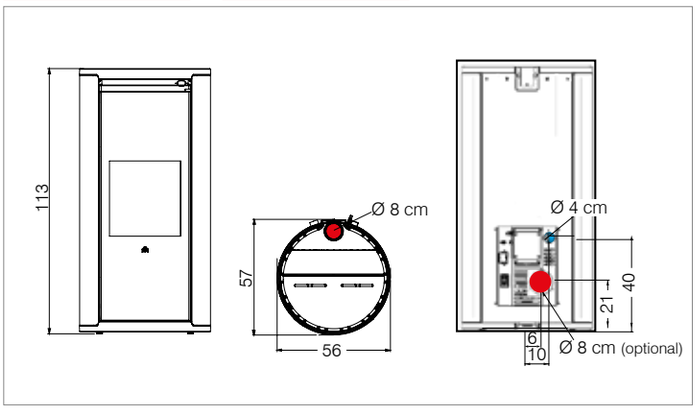

		code	€ hors TVA *exclusief BTW*
Façade en verre noir et flancs en *Voorkant in glas zwart en zijpanelen in*	**Acier blanc opaque** *Mat wit staal*	812690	**2.790**
	Acier noir *Zwart staal*	812700	
	Acier bronze *Brons staal*	812710	
EN DOTATION - ***INBEGREPEN***			
Voyant de réserve pellet: indique qu'il reste à l'appareil une autonomie d'environ une demi-heure/ ***Controlelampje pelletreserve*** *geeft aan dat het product nog ongeveer een half uur autonoom kan werken.*		--	--
THE MIND WI-FI intégré et radiocommande "Mind remote" *WI-FI geïntegreerd en Radiobesturing "Mind Remote"*		voir p./*zie p. 5*	
sistema LEONARDO Patented / FireControl		voir p./*zie p. 4*	
EN OPTION - ***OPTIE***			
Combinateur téléphonique **LTE ADVANCED 4G** (Disponible à partir de Septembre 2021) *Telefoonschakelaar Apparatuur **LTE ADVANCED 4G** (Beschikbaar vanaf september 2021)*		1112010	**266**
Sortie des fumées à l'arrière Ø 8 cm, mâle *Rookgasafvoer achteraan Ø 8 cm, mannelijk*		1077590	**49**
Kit airKare installation par un technicien agréé *installatie door een erkend dealer of installateur*		1115580	**133**

	kW	%	m³	kg/h	h	kg			cm Ø	kg	cm	R		OK		CHECK	RELAX	30'					
Evia2 Up	3-7,9	87,1	205	0,7-1,9	8-23	16	•	G	8 F	150	56x57x113	•	•	•	•	•	•	•					

céramique blanc opaque/ *keramiek mat wit*

Lena
Lena Plus

canalisable/ *kanalisatie*

- foyer en fonte
- sortie fumées Ø 8 cm par l'arrière, mâle
- programmation journalière/hebdomadaire
- fonction EASY TIMER
- fonction RELAX (ventilation air chaud désactivable)
- *gietijzeren vuurhaard.*
- *rookgasafvoer achteraan Ø 8 cm, mannelijk*
- *dagelijkse/wekelijkse programmering*
- *functie NIGHT*
- *functie RELAX (ventilatie warme lucht uitschakelbaar)*

Lena Plus: Air chaud arrière à canaliser Ø 6 cm
réglage indépendant, par radiocommande, du ventilateur frontal et du ventilateur de canalisation qui peut être thermostaté grâce à l'installation d'une sonde d'ambiance en option.
Kanalisatie warme lucht achteraan Ø 6 cm
Frontale en kanalisatie ventilator afzondelijk verstelbaar doormiddel van Afstandsbediening, U kunt kiezen uit verschillende ruimte en deze thermostatisch laten schakelen.

acier noir / *staal zwart*

				code	€ hors TVA *exclusief BTW*
Lena	Flancs en **acier** top et inserts en ***Stalen*** *flankenop en inzetframe in*	**céramique blanc opaque** *keramiek mat wit*		810140	**2.050**
		acier noir *staal zwart*		810150	**2.050**
Lena Plus	Flancs en **acier** top et inserts en ***Stalen*** *flankenop en inzetframe in*	**céramique blanc opaque** *keramiek mat wit*		810170	**2.220**
		acier noir *staal zwart*		810180	**2.220**

EN DOTATION - *INBEGREPEN*

Voyant de réserve pellet: indique qu'il reste à l'appareil une autonomie d'environ une demi-heure/ ***Controlelampje pelletreserve*** *geeft aan dat het product nog ongeveer een half uur autonoom kan werken.*	--	--
THE MIND WI-FI intégré et radiocommande "Mind remote" *WI-FI geïntegreerd en Radiobesturing "Mind Remote"*	voir p./*zie p. 5*	
sistema LEONARDO Patented / Fire control	voir p./*zie p. 4*	

EN OPTION - *OPTIE*

Combinateur téléphonique **LTE ADVANCED 4G** (Disponible à partir de Septembre 2021) *Telefoonschakelaar Apparatuur **LTE ADVANCED 4G** (Beschikbaar vanaf september 2021)*	1112010	**266**
Kit airKare installation par un technicien agréé *installatie door een erkend dealer of installateur*	1115580	**133**

Lena Plus:

pour canalisation *voor kanalisatie* Ø 6 cm:	Kit rallonge 3 mètres tuyau isolé Ø 6,5 cm permet d' allonger la canalisation de 6 à 9 mètres / *Extra kit geisoleerd 6,5 cm pijp om van 6 tot 9 meter de canalisatie te verlengen*	804280	**49**
	Coude "Y" Ø 6 cm *Elbow "Y" Ø 6 cm*	804500	**28**
	Bouches de canalisation *kanalisati e-openingen* SPLIT, BENT, ORIGAMI, SHARP	voir - *zie pag* 103	
pour canalisation *voor kanalisatie* Ø 8 cm	Adaptateur de Ø 6 à 8 cm *adapter van Ø 6 tot 8 cm*	1053280	**35**
	KIT 12 - 12 bis canalisation air chaud *kanalisatie warme lucht*	voir - *zie pag* 104	
Sonde ambiance NTC pour la lecture de la température de canalisation / *NTC-kamersonde voor temperatuurmeting in kanalisatie*		1115600	**10**
kit déviateur air (pour orienter la totalité de l'air dans la pièce de installation, au cas où le poêle n'est pas canalisé) incompatible avec les canalisations / *Kit voor Luchtverdeling (wanneer er geen gebruik gemaakt word van de kanalisatie, kunt u deze kit gebruiken voor verspreiding van warme lucht in de ruimte van de installatie)*		1122740	**31**

	kW	%	m³	kg/h	h	kg			cm	kg	cm		R		OK		CHECK	RELAX	30'			
Lena	3-7,9	87,1	205	0,7-1,9	13-34	24	•	G	8 M	121/108	50x49x100	-	•	•	•	•	•	•	•			
Lena Plus	3,8-9,2	88,5	240	0,9-2,2	11-27	24	•	G	8 M	115/123	50x49x100	n1x6	•	•	•	•	•	•	•			

pierre ollaire / *speksteen*

Lena
Lena Plus canalisable/ *kanalisatie*

ECO DESIGN 2022

- foyer en fonte
- sortie fumées Ø 8 cm par l'arrière, mâle
- programmation journalière/hebdomadaire
- sonde réservoir granulés
- fonction EASY TIMER
- fonction RELAX (ventilation air chaud désactivable)
- *gietijzeren vuurhaard.*
- *rookgasafvoer achteraan Ø 8 cm, mannelijk*
- *dagelijkse/wekelijkse programmering*
- *Pellet niveau sensor*
- *functie NIGHT*
- *functie RELAX (ventilatie warme lucht uitschakelbaar)*

Lena Plus: Air chaud arrière à canaliser Ø 6 cm
réglage indépendant, par radiocommande, du ventilateur frontal et du ventilateur de canalisation qui peut être thermostaté grâce à l'installation d'une sonde d'ambiance en option
Kanalisatie warme lucht achteraan Ø 6 cm
Frontale en kanalisatie ventilator afzondelijk verstelbaar doormiddel van Afstandsbediening, U kunt kiezen uit verschillende ruimte en deze thermostatisch laten schakelen.

				code	€ hors TVA *exclusief BTW*
Lena	Flancs en **acier** top et inserts en ***Stalen*** *flankenop en inzetframe in*	**pierre ollaire** ***speksteen***		810160	**2.180**
Lena Plus				810190	**2.350**
Lena	Flancs en *flankenop in*	**pierre ollaire** ***speksteen***		810990	**2.630**
Lena Plus				811000	**2.800**

EN DOTATION - *INBEGREPEN* - voir p./*zie p.28*

EN OPTION - *OPTIE* - voir p./*zie p.28*

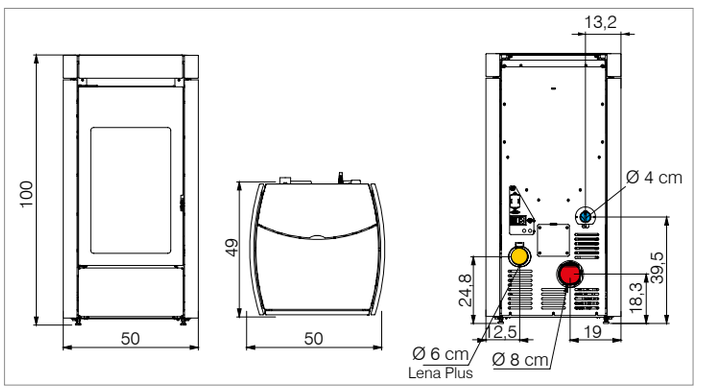

inserts en **pierre ollaire** / *inzetframe in* ***speksteen***

	kW	%	m³	kg/h	h	kg			cm	kg	cm		R		OK		CHECK	RELAX	30'±
Lena	3-7,9	87,1	205	0,7-1,9	13-34	24	•	G	8 M	123/110	50x49x100	-	•	•	•	•	•	•	•
Lena Plus	3,8-9,2	88,5	240	0,9-2,2	11-27	24	•	G	8 M	117/125	50x49x100	n1x6	•	•	•	•	•	•	•

ECO DESIGN 2022

Lille 8

Possibilité de supprimer les pieds (<10 cm), idéal pour une installation à même le sol.
- complètement en fonte avec foyer en fonte
- sortie des fumées Ø 8 cm vers le haut, femelle ou par l'arrier mâle
- fonctionnement à convection naturelle
- fonction NIGHT
- fonction RELAX (ventilation air chaud désactivable)
- programmation journalière/hebdomadaire

Mogelijkheid om de voetjes te elimineren (<10 cm), geschikt voor een gelijkvloerse installatie.
- *pelletkachel gietijzeren, gietijzeren vuurhaard*
- *rookgasafvoer Ø 8 cm hoger, vrouwelijk - achteraan, mannelijk*
- *werking met natuurlijk convectie*
- *functie NIGHT*
- *functieRELAX (Ventilatie warme lucht uitschakelbaar)*
- *dagelijkse/wekelijkse programmering*

	code	€ hors TVA *exclusief BTW*
Fonte **noir bouchardé** *Zwart gegolfd* ***gietijzer***	804860	**3.340**
EN DOTATION - INBEGREPEN		
Radiocommande *Radiobesturing*	--	--
sistema LEONARDO Patented / Fire control	voir p./*zie p. 4*	
EN OPTION - OPTIE		
Sonde réservoir pellets / *Pellet niveau sensor*	1083150	**46**
Kit WI-FI H (AppFire)	1050460	**266**
Combinateur téléphonique H *Telefoonschakelaar Apparatuur H*	1035220	**266**

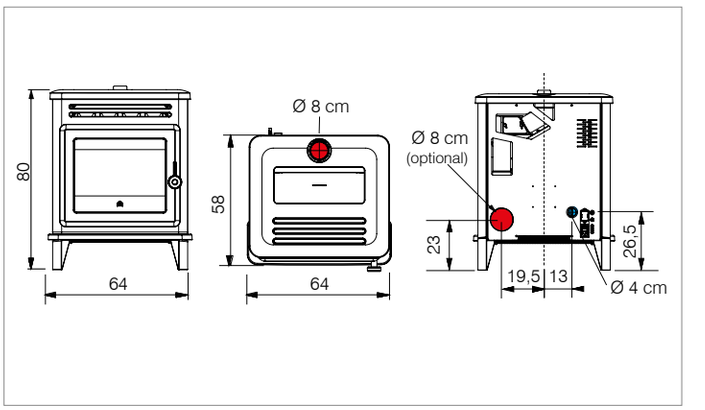

	kW	%	m³	kg/h	h	kg		cm	kg	cm	R		OK		CHECK	RELAX	NIGHT
Lille 8	2,4-8,1	90	210	0,5-1,9	11-40	20	G	8 F/M	196	64x58x80	•	•	•	•	•	•	•

blanc opaque / *Mat wit*

Klik

ECO DESIGN 2022

Boutons pratiques sur le dessus pour faciliter l'utilisation
- structure et foyer en fonte
- sorties des fumées à l'arrière Ø 8 cm, mâle
- programmation horaire hebdomadaire (avec radiocommande en option)
- panneau simplifié avec 2 boutons et 2 voyants lumineux
- 6 positions de fonctionnement: éteint « OFF », puissance 1/2/3, fonction Relax, fonction « TURBO »
- Interrupteur lumineux ON/OFF

Handige knoppen aan bovenkant, voor een eenvoudiger gebruik
- *structuur en vuurhaard in gietijzer*
- *rookgasafvoer achteraan Ø 8 cm, mannelijk*
- *programmering uren per week (met afstandsbediening optie)*
- *vereenvoudigd paneel met 2 knoppen en 2 waarschuwingslampjes*
- *6 werkingsstanden: uit "OFF" vermogen 1/2/3, Relaxfunctie, "TURBO" functie*
- *Verlichte ON/OFF-schakelaar*

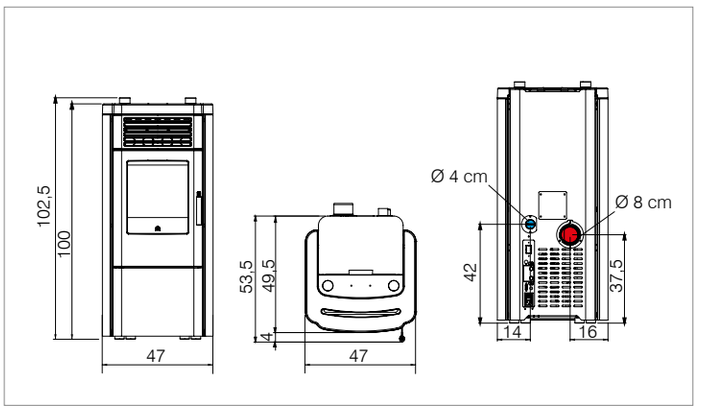

		code	€ hors TVA *exclusief BTW*
Acier avec part supérieure en **céramique** *Staal met bovenaan in **keramiek***	**blanc opaque** *Mat wit*	807160	**2.050**
	gris foncé *donkergrijze*	807170	
EN DOTATION - INBEGREPEN			
Voyant de réserve pellet: indique qu'il reste à l'appareil une autonomie d'environ une demi-heure/ ***Controlelampje pelletreserve*** *geeft aan dat het product nog ongeveer een half uur autonoom kan werken.*		--	--
sistema LEONARDO Patented / Fire control		voir p./*zie p. 4*	
EN OPTION - OPTIE			
kit Radiocommande *Kit radiobesturing*		1128600	**211**
Kit WI-FI H (AppFire)		1050460	**266**
Combinateur téléphonique H *Telefoonschakelaar Apparatuur H*		1035220	**266**

2 boutons:
_allumage/extinction; puissances
_allumage retarde programmable
2 voyants lumineux:
_Sonde de niveau granulé
_nettoyage du creuset
2 knoppen:
_ontsteken/uitdoven; vermogens
_programmeerbare vertraagde ontsteking
2 waarschuwingen met verlichting:
_Pellet niveau sensor
_reiniging van het vuurpotje

	kW	%	m³	kg/h	h	kg			cm Ø	kg	cm		R		OK		CHECK	NIGHT	RELAX	TURBO			
Klik	3,5-8,3	90	215	0,8-1,9	9-21	17	•	G	8 M	140	47x49,5x100	•	optional	optional	•	•	•	optional	•				

céramique blanc crème / *keramiek crèmekleurige*

Aris Up2
Aris Up Plus **canalisable/ *kanalisatie***

- foyer en fonte
- sortie des fumées Ø 8 cm à l'arrière, mâle et vers le haut, mâle
- programmation horaire hebdomadaire
- fonction NIGHT
- fonction RELAX (ventilation air chaud désactivable)

- vuurhaard van gietijze.
- rookgasafvoer Ø 8 cm achteraan, mannelijk - bovenaan, mannelijk
- dagelijkse/wekelijkse programmering
- functie NIGHT
- functie RELAX (ventilatie warme lucht uitschakelbaar)

Aris Up Plus: 1 sortie d'air chaud canalisable à l'arrière Ø 8 cm, réglage indépendant, par radiocommande, du ventilateur frontal et du ventilateur de canalisation qui peut être thermostaté grâce à l'installation d'une sonde d'ambiance en option.
- 2 ventilateurs gérables individuellement (avec radiocommande)

Kanalisatie warme lucht achteraan Ø 8 cm
Frontale en kanalisatie ventilator afzondelijk verstelbaar doormiddel van Afstandsbediening, U kunt kiezen uit verschillende ruimte en deze thermostatisch laten schakelen.

			code	€ hors TVA *exclusief BTW*
Aris Up2	Flancs en **acier** top et insert en **céramique** ***Stalen*** *flankenop en inzetframe in* ***keramiek***	**blanc crème** ***crèmekleurige***	808760	**2.280**
Aris Up Plus			806920	**2.450**
Aris Up2		**bordeaux** ***bordeaux***	808770	**2.280**
Aris Up Plus			806930	**2.450**
Aris Up2		**grise** ***grijze***	808790	**2.280**
Aris Up Plus			806950	**2.450**
EN DOTATION - INBEGREPEN				
Radiocommande *Radiobesturing*			--	--
sistema LEONARDO Patented / Fire control			voir p./*zie p. 4*	
EN OPTION - OPTIE				
Kit WI-FI H (AppFire)			1050460	**266**
Combinateur téléphonique H *Telefoonschakelaar Apparatuur H*			1035220	**266**
pour canalisation / *voor kanalisatie* Ø 8 cm: **KIT 12 - 12 bis** canalisation air chaud - *kanalisatie warme lucht*			voir - *zie pag* 104	
pour canalisation *voor kanalisatie* Ø 6 cm:	Adaptateur de Ø 6 à 8 cm *adapter van Ø 6 tot 8 cm*		1067020	**34**
	Kit rallonge 3 mètres tuyau isolé Ø 6,5 cm permet d' allonger la canalisation de 6 à 9 mètres / *Extra kit geisoleerd 6,5 cm pijp om van 6 tot 9 meter de canalisatie te verlengen*		804280	**49**
	Coude "Y" Ø 6 cm *Elbow "Y" Ø 6 cm*		804500	**28**
	Bouches de canalisation / *kanalisati e-openingen* SPLIT, BENT, ORIGAMI e SHARP		voir - *zie pag* 103	
Sonde ambiance NTC pour la lecture de la température de canalisation / *NTC-kamersonde voor temperatuurmeting in kanalisatie* installation par un technicien agréé *installatie door een erkend dealer of installateur*			1115600	**10**
Aris Up2, Aris Up Plus Sonde réservoir pellets / *Pellet niveau sensor*			1083150	**46**

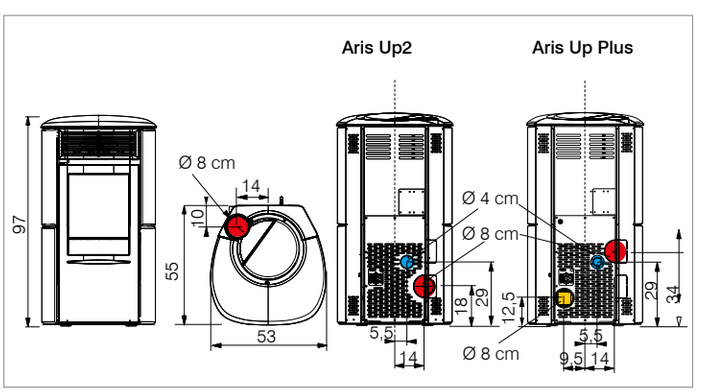

	kW	%	m³	kg/h	h	kg		cm Ø	kg	cm		R		OK		CHECK	NIGHT	RELAX
Aris Up2	2,5-8,2	88,7	215	0,6-1,9	8-25	15	G	8M	147	53x55x97	-	•	•	•	•	•	•	•
Aris Up Plus	2,5-8	91,5	210	0,6-1,8	8-25	15	G	8M	160		n1x8	•	•	•	•	•	•	•

céramique bordeaux / *keramiek bordeaux*

Energy A++ A+ A B C D E F G

ECO DESIGN 2022

Aris Up2
Aris Up Plus **canalisable/ *kanalisatie***

- foyer en fonte
- sortie des fumées Ø 8 cm à l'arrière, mâle et vers le haut, mâle
- programmation horaire hebdomadaire
- fonction NIGHT
- fonction RELAX (ventilation air chaud désactivable)

- vuurhaard van gietijze.
- rookgasafvoer Ø 8 cm achteraan, mannelijk - bovenaan, mannelijk
- dagelijkse/wekelijkse programmering
- functie NIGHT
- functie RELAX (ventilatie warme lucht uitschakelbaar)

Aris Up Plus: 1 sortie d'air chaud canalisable à l'arrière Ø 8 cm, réglage indépendant, par radiocommande, du ventilateur frontal et du ventilateur de canalisation qui peut être thermostaté grâce à l'installation d'une sonde d'ambiance en option.
- 2 ventilateurs gérables individuellement (avec radiocommande)

Kanalisatie warme lucht achteraan Ø 8 cm
Frontale en kanalisatie ventilator afzondelijk verstelbaar doormiddel van Afstandsbediening, U kunt kiezen uit verschillende ruimte en deze thermostatisch laten schakelen.

			code	€ hors TVA *exclusief BTW*
Aris Up2	céramique *keramiek*	blanc crème *crèmekleurige*	808800	2.530
Aris Up Plus	céramique *keramiek*	blanc crème *crèmekleurige*	806880	2.700
Aris Up2	céramique *keramiek*	bordeaux *bordeaux*	808810	2.530
Aris Up Plus	céramique *keramiek*	bordeaux *bordeaux*	806890	2.700
Aris Up2	pierre ollaire *speksteen*		808840	2.920
Aris Up Plus	pierre ollaire *speksteen*		806970	3.090
EN DOTATION - INBEGREPEN				
Radiocommande *Radiobesturing*			--	--
sistema LEONARDO Patented / Fire control			voir p./*zie p. 4*	
EN OPTION - OPTIE - voir p./*zie p.32*				

pierre ollaire / *speksteen*

	kW	%	m³	kg/h	h	kg		cm	kg	cm		R		OK		CHECK	NIGHT	RELAX
Aris Up2	2,5-8,2	88,7	215	0,6-1,9	8-25	15	G	8 M	160/177	53x55x97	-	•	•	•	•	•	•	•
Aris Up Plus	2,5-8	91,5	210	0,6-1,8	8-25	15	G	8 M	179/193		n1x8	•	•	•	•	•	•	•

Céramique blanc crème / *keramiek crèmekleurig*

		code	€ hors TVA *exclusief BTW*
Acier *staal*	blanc opaque *Mat wit*	811760	3.450
	bronze *Brons*	811770	
	grise foncé *donkergrijze*	811780	
Céramique *keramiek*	blanc crème *crèmekleurig*	811790	3.700
	bordeaux *bordeaux*	811800	
	gris foncé *donkergrijze*	811810	
Pierre ollaire / *speksteen*		811820	3.920

EN DOTATION - *INBEGREPEN*

Voyant de réserve pellet: indique qu'il reste à l'appareil une autonomie d'environ une demi-heure/ ***Controlelampje pelletreserve*** *geeft aan dat het product nog ongeveer een half uur autonoom kan werken.*	--	--
THE MIND WI-FI intégré et radiocommande "Mind remote" *WI-FI geïntegreerd en Radiobesturing "Mind Remote"*	voir p./*zie p. 5*	
airKare action combinée **d'ioniseur** et **d'ozonateur** ***ionizer*** *gecombineerd met een* ***ozonizer***		
sistema LEONARDO Patented Fire control	voir p./*zie p. 4*	

EN OPTION - *OPTIE -* voir p./*zie p.35*

ECO DESIGN 2022
En cours de certification
In afwachting van certificering

Cherie 9 Evo canalisable/ *kanalisatie*

- caractéristiques comme Cherie 11 Evo
- 2 sorties d'air chaud avec 2 ventilateurs de série:
• 1 sortie d'air chaud frontal, géree par une radiocommande qui sert de thermostat d'ambiance
• 1 sortie d'air chaud canalisable à l'arrière Ø 8 cm, pour chauffage 1 pièce, pour radiocommande réglage indépendant du ventilateur de canalisation (thermostaté grâce à l'installation d'une sonde d'ambiance en option)

- eigenschappen zoals Cherie 11 Evo
- 2 heteluchtuitlaten met 2 standaard ventilatoren:
• 1 warmeluchtuitlaat aan de voorzijde, beheerd door een Radiobesturing die werkt als kamerthermostaat
•1 kanaliseerbare warmeluchtuitgangen achterzijde Ø 8 cm, ventilator afzondelijk verstelbare doormiddel van Radiobesturing, of u kunt ze bedienen doormiddel van een kamer thermostaat

Pierre ollaire / *speksteen*

- Cherie 9 Evo (A)
- Cherie 11 Evo (A/B)

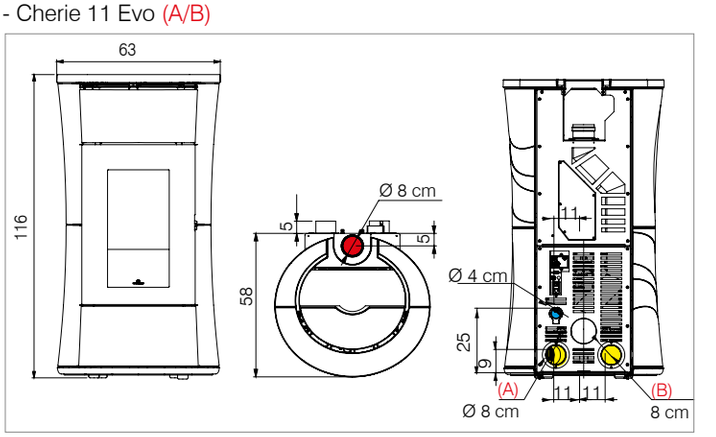

	kW	%	m³	kg/h	h	kg			cm Ø	kg	cm		R		OK		CHECK	RELAX	30'			
Cherie 9 Evo	*9	*90	*235	*1-2	*7-20	*18	•	G	8 F	214/244	63x58x116	n1x8	•	•	•	•	•	•	•			

* Données de projet / *Projectgegevens*

Acier grise foncé - *staal donkergrijze*

ECO DESIGN 2022
En cours de certification
In afwachting van certificering

Cherie 11 Evo canalisable/ *kanalisatie*

- foyer en fonte
- **version céramique:** frontal en fonte, top en céramique
- **version acier:** frontal en fonte, top en fonte
- bougie en céramique
- sortie des fumées Ø 8 cm:
• vers le haut, femelle (de série)
• par l'arriere, mâle (en option)
- 3 sorties d'air chaud avec 3 ventilateurs de série:
• 1 sortie d'air chaud frontal, géree par une radiocommande qui sert de thermostat d'ambiance
• 2 sorties d'air chaud canalisables à l'arrière Ø 8 cm, pour chauffage 2 pièces. Par radiocommande réglage indépendant du ventilateur de canalisation (thermostaté grâce à l'installation d'une sonde d'ambiance en option)
- programmation journalière/hebdomadaire
- fonction EASY TIMER
- fonction RELAX (ventilation air chaud désactivable)
- vuurhaard in gietijzer
- uitvoering in keramiek: voorkant van gietijzer, bovenkant van keramiek
- uitvoering in staal en speksteen: voor- en bovenkant van gietijzer
- keramische gloeibougie
- rookgasafvoer Ø 8 cm:
• bovenaan, vrouwelijk (standaard)
• rookgasafvoer, mannelijk (en optie)
- 3 heteluchtuitlaten met 3 standaard ventilatoren:
• 1 warmeluchtuitlaat aan de voorzijde, beheerd door een Radiobesturing die werkt als kamerthermostaat
• 2 kanaliseerbare warmeluchtuitgangen achterzijde Ø 8 cm, ventilatoren afzondelijk verstelbaar doormiddel van Radiobesturing, of u kunt ze bedienen doormiddel van een kamer thermostaat
- programmering uren per week
- functie EASY TIMER
- functie RELAX (ventilatie warme lucht uitschakelbaar).

		code	€ hors TVA *exclusief BTW*
Acier *staal*	**blanc opaque** *Mat wit*	811850	**3.580**
	bronze *Brons*	811860	
	grise foncé *donkergrijze*	811870	
Céramique *keramiek*	**blanc crème** *crèmekleurig*	811880	**3.830**
	bordeaux *bordeaux*	811890	
	gris foncé *donkergrijze*	811900	
Pierre ollaire / *speksteen*		811910	**4.050**

EN DOTATION - *INBEGREPEN*

Voyant de réserve pellet: indique qu'il reste à l'appareil une autonomie d'environ une demi-heure/ ***Controlelampje pelletreserve*** *geeft aan dat het product nog ongeveer een half uur autonoom kan werken.*	--	--
THE MIND WI-FI intégré et radiocommande "Mind remote" *WI-FI geïntegreerd en Radiobesturing "Mind Remote"*	voir p./*zie p. 5*	
airKare action combinée **d'ioniseur** et **d'ozonateur** ***ionizer*** *gecombineerd met een* ***ozonizer***		
sistema LEONARDO Patented / Fire control	voir p./*zie p. 4*	

EN OPTION - *OPTIE*

Combinateur téléphonique **LTE ADVANCED 4G** Disponible à partir de Septembre 2021 *Telefoonschakelaar Apparatuur* ***LTE ADVANCED 4G*** Beschikbaar vanaf september 2021	1112010	**266**
Kit sorties fumées par l'arrière Ø 8 cm *Kit rookgasafvoer achteraan* Ø 8 cm	1128660	**56**
Pour canalisation / *voor kanalisatie* Ø 8 cm: **KIT 12 - 12 bis**	voir p./*zie p. 104*	
pour canalisation *voor kanalisatie* Ø 6 cm: Adaptateur de Ø 8 à 6 cm *adapter van Ø 8 tot 6 cm*	1067020	**34**
Kit rallonge 3 mètres tuyau isolé Ø 6,5 cm permet d'allonger la canalisation de 6 à 9 mètres / *extra kit geisoleerd 6,5 cm pijp om van 6 tot 9 meter de canalisatie te verlengen*	804280	**49**
Coude "Y" Ø 6 cm *Elbow "Y" Ø 6 cm*	804500	**28**
Bouches de canalisation *kanalisati e-openingen* SPLIT, BENT, ORIGAMI, SHARP	voir p./*zie p. 103*	
Sonde ambiance NTC pour la lecture de la température de canalisation / *NTC-kamersonde voor temperatuurmeting in kanalisatie*	1115600	**10**
kit déviateur air (pour orienter la totalité de l'air dans la pièce de installation, au cas où le poêle n'est pas canalisé) incompatible avec les canalisations / *Kit voor Luchtverdeling (wanneer er geen gebruik gemaakt word van de kanalisatie, kunt u deze kit gebruiken voor verspreiding van warme lucht in de ruimte van de installatie)*	1122740	**31**

	kW	%	m³	kg/h	h	kg			cm	kg	cm		R		OK		CHECK	RELAX	30'±			
Cherie 11 Evo	*11	*90	*290	*1,2-2,6	*10-20	*18	•	G	8 F	214/244	63x58x116	n2x8	•	•	•	•	•	•	•			

* Données de projet / *Projectgegevens*

acier noir / *staal zwart*

*Cherie Up **canalisable** / ***kanalisatie***

- structure et foyer en fonte.
- sortie des fumées Ø 8 cm à l'arrière, mâle
- fonction NIGHT
- fonction RELAX (ventilation air chaud désactivable)
- 2 sorties d'air chaud canalisables à l'arrière Ø 8 cm

réglage indépendant, par radiocommande, du ventilateur frontal et du ventilateur de canalisation qui peut être thermostaté grâce à l'installation d'une sonde d'ambiance en option

- structuur en vuurhaard in gietijzer.
- rookgasafvoer Ø 8 cm achteraan, mannelijk
- functie NIGHT
- RELAX (geforceerdeventilatie kan worden uitgeschakeld)
- 2 kanaliseerbare warmeluchtuitgangen achterzijde Ø 8 cm

Ventilatoren afzondelijk verstelbaar doormiddel van Afstandsbediening, Of u kunt ze bedienen doormiddel van een kamer thermostaat

		code	€ hors TVA *exclusief BTW*
***Acier** *Staal*	***blanc opaque** *mat wit*	805770	3.380
	***bronze** *brons*	805760	
	***noir** *zwart*	805750	
***Verre** *Glas*	***blanc** *wit*	805680	3.690
	***noir** *zwart*	805690	

**Jusqu'à épuisement des stocks / *Zolang de vorraad strekt*

EN DOTATION - *INBEGREPEN*		
Radiocommande avec écran inclus *afstandsbediening met display*	--	--
sistema LEONARDO Patented / Fire control	voir - *zie pag.* 4	

EN OPTION - *OPTIE* - voir p./*zie p.37*

Verre blanc / *Glas wit*

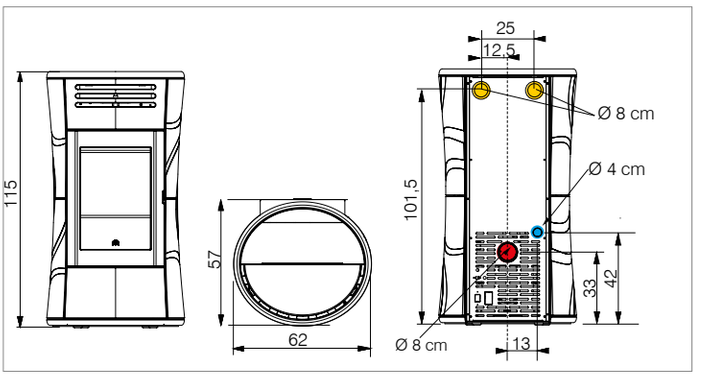

	kW	%	m³	kg/h	h	kg		cm	kg	cm		R		OK		CHECK	RELAX	NIGHT
Cherie Up	5,5-11,2	90	290	1,2-2,6	10-22	26	G	8 M	214/244	62x57x115	n2x8	•	•	•	•	•	•	•

Pierre ollaire / *Speksteen*

*Cherie Up **canalisable** / ***kanalisatie***

- structure et foyer en fonte.
- sortie des fumées Ø 8 cm à l'arrière, mâle
- fonction NIGHT
- fonction RELAX (ventilation air chaud désactivable)
- 2 sorties d'air chaud canalisables à l'arrière Ø 8 cm

réglage indépendant, par radiocommande, du ventilateur frontal et du ventilateur de canalisation qui peut être thermostaté grâce à l'installation d'une sonde d'ambiance en option

- structuur en vuurhaard in gietijzer.
- rookgasafvoer Ø 8 cm achteraan, mannelijk
- functie NIGHT
- RELAX (geforceerdeventilatie kan worden uitgeschakeld)
- 2 kanaliseerbare warmeluchtuitgangen achterzijde Ø 8 cm
Ventilatoren afzondelijk verstelbaar doormiddel van Afstandsbediening,
Of u kunt ze bedienen doormiddel van een kamer thermostaat

		code	€ hors TVA *exclusief BTW*
*Céramique *Keramiek*	***blanc crème** *wit crème*	805640	3.620
	***bordeaux** *bordeaux*	805650	
	***gris foncé** *donkergrijs*	805660	
***Pierre ollaire** *Speksteen*		805700	3.750

*Jusqu'à épuisement des stocks / *Zolang de vorraad strekt*

EN DOTATION - *INBEGREPEN*		
Radiocommande avec écran inclus *afstandsbediening met display*	--	--
sistema LEONARDO Patented / Fire control	voir - *zie pag.* 4	

EN OPTION - *OPTIE*			
Kit WI-FI H (AppFire)		1050460	266
Combinateur téléphonique H *Telefoonschakelaar Apparatuur H*		1035220	266
pour canalisation / *voor kanalisatie* Ø 8 cm: **KIT 12 - 12 bis**		voir - *zie pag.* 104	
Kit rallonge canalisation 90° *Verlengkit voor kanalisatie 90°*		1080220	33
pour canalisation *voor kanalisatie* Ø 6 cm:	Adaptateur de Ø 8 à 6 cm *adapter van Ø 8 tot 6 cm*	1067020	34
	Kit rallonge 3 mètres tuyau isolé Ø 6,5 cm permet d' allonger la canalisation de 6 à 9 mètres / *extra kit geisoleerd 6,5 cm pijp om van 6 tot 9 meter de canalisatie te verlengen*	804280	49
	Coude "Y" Ø 6 cm/ *Elbow "Y" Ø 6 cm*	804500	28
	Bouches de canalisation / *kanalisati e-openingen* SPLIT, BENT, ORIGAMI,SHARP	voir - *zie pag.* 103	
Sonde réservoir pellets *Pellet niveau sensor*		1083150	46
Sonde ambiance NTC pour la lecture de la température de canalisation / *NTC-kamersonde voor temperatuurmeting in kanalisatie* installation par un technicien agréé *installatie door een erkend dealer of installateur*		1115600	10

Céramique bordeaux / *Keramiek bordeaux*

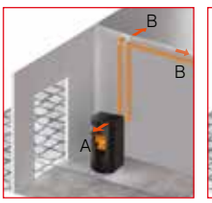

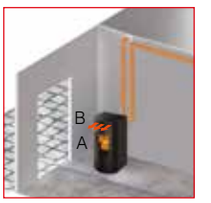

_ventilateurs gérables individuellement (avec radiocomand)
Possibilité de détourner l'air chaud canalisé(B)
_ventilatoren die apart kunnen worden bediend (met radiobesturing)
Mogelijkheid van gekanaliseerde hete lucht redirect(B)

	kW	%	m³	kg/h	h	kg		cm Ø	kg	cm		R		OK		CHECK	RELAX	NIGHT				
Cherie Up	5,5-11,2	90	290	1,2-2,6	10-22	26	G	8 M	219/207	62x57x115	n2x8	•	•	•	•	•	•	•				

Pierre ollaire / *Speksteen*

Bild **canalisable/** ***kanalisatie***

ECO DESIGN 2022

Compact, 30 cm de profondeur
- foyer en fonte
- sorties des fumées vers le haut Ø 8 cm, femelle
- programmation horaire hebdomadaire
- fonction NIGHT - fonction RELAX (ventilation air chaud désactivable)
- 1 sortie d'air chaud canalisable, par l'arrière Ø 8 cm
  réglage indépendant, par radiocommande, du ventilateur frontal et du ventilateur de canalisation qui peut être thermostaté grâce à l'installation d'une sonde d'ambiance en option

Slechts 30 cm diep
- vuurhaard in gietijzer
- rookgasafvoer bovenaan Ø 8 cm, vrouwelijk
- programmering uren per week
- functie NIGHT - functie RELAX (ventilatie warme lucht uitschakelbaar)
- 1 uitgangen voor warmte lucht achter, Ø 8 cm
Frontale en kanalisatie ventilator afzondelijk verstelbaar doormiddel van Afstandsbediening, U kunt kiezen uit verschillende ruimte en deze thermostatisch laten schakelen.

	code	€ hors TVA *exclusief BTW*
acier et façade en **verre** avec inserts en *staal en voorzijde van glas met sierelementen van* — **Pierre ollaire** *Speksteen*	807210	**3.350**
EN DOTATION - INBEGREPEN		
Radiocommande *Radiobesturing*	--	--
sistema LEONARDO Patented — Fire control	voir - *zie pag.* 4	
EN OPTION - OPTIE - voir p./*zie p.39*		

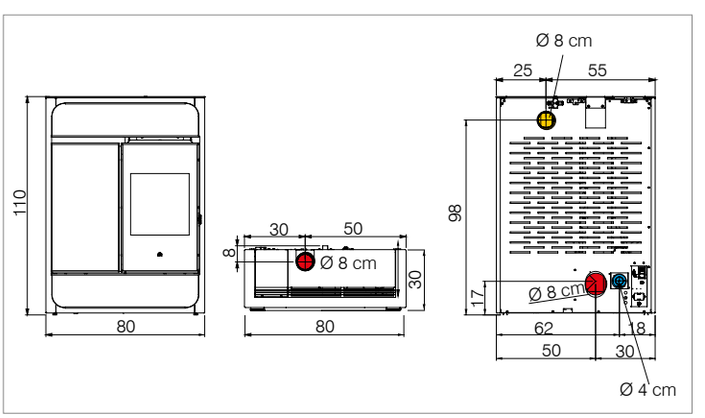

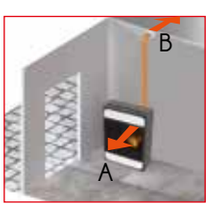

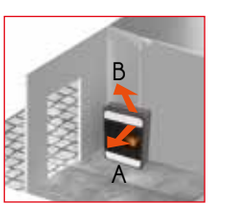

- ventilateurs gérables individuellement (avec radiocomand) possibilité de détourner l'air chaud canalisée
- ventilatoren die apart kunnen worden bediend (met radiobesturing) Mogelijkheid van gekanaliseerde hete lucht redirect(B)

	kW	%	m³	kg/h	h	kg		cm Ø	kg	cm		R		OK		CHECK	RELAX	NIGHT
Bild	4,4-9,1	89	235	1-2,1	10-22	22	G	8 F	155	80x30x110	n1x8	•	•	•	•	•	•	•

Verre noir / *Zwart glas*

ECO DESIGN 2022

Bild **canalisable/ *kanalisatie***

Compact, 30 cm de profondeur
- foyer en fonte
- sorties des fumées vers le haut Ø 8 cm, femelle
- programmation horaire hebdomadaire
- fonction NIGHT - fonction RELAX (ventilation air chaud désactivable)
- 1 sortie d'air chaud canalisable, par l'arrière Ø 8 cm
  réglage indépendant, par radiocommande, du ventilateur frontal et du ventilateur de canalisation qui peut être thermostaté grâce à l'installation d'une sonde d'ambiance en option

Slechts 30 cm diep
- *vuurhaard in gietijzer*
- *rookgasafvoer bovenaan Ø 8 cm, vrouwelijk*
- *programmering uren per week*
- *functie NIGHT - functie RELAX (ventilatie warme lucht uitschakelbaar)*
- *1 uitgangen voor warmte lucht achter, Ø 8 cm*

Frontale en kanalisatie ventilator afzondelijk verstelbaar doormiddel van Afstandsbediening, U kunt kiezen uit verschillende ruimte en deze thermostatisch laten schakelen.

céramique blanc opaque / *Matte witte keramiek*

		code	€ hors TVA *exclusief BTW*
acier et façade en **verre** avec inserts en *staal en voorzijde van glas met sierelementen van*	**Verre noir** *Zwart glas*	807180	**3.080**
	céramique blanc opaque *Matte witte keramiek*	807190	**3.190**
	Céramique noire opaque *Mat zwart keramiek*	807200	
EN DOTATION - INBEGREPEN			
Radiocommande *Radiobesturing*		--	--
sistema LEONARDO Patented / Fire control		voir - *zie pag.* 4	
EN OPTION - OPTIE			
Kit WI-FI H (AppFire)		1050460	**266**
Combinateur téléphonique H *Telefoonschakelaar Apparatuur H*		1035220	**266**
Poignée FIT / *handvat FIT*		1080270	**27**
Sortie des fumées à l'arrière Ø 8 cm, mâle *Rookgasafvoer achteraan Ø 8 cm, mannelijk*		1083090	**55**
pour canalisation / *voor kanalisatie* Ø 8 cm: **KIT 12 - 12 bis**		voir - *zie pag.* 104	
pour canalisation *voor kanalisatie* Ø 6 cm:	Adaptateur de Ø 8 à 6 cm *adapter van Ø 8 tot 6 cm*	1067020	**34**
	Kit rallonge 3 mètres tuyau isolé Ø 6,5 cm permet d' allonger la canalisation de 6 à 9 mètres / *extra kit geisoleerd 6,5 cm pijp om van 6 tot 9 meter de canalisatie te verlengen*	804280	**49**
	Coude "Y" Ø 6 cm/ *Elbow "Y" Ø 6 cm*	804500	**28**
	Bouches de canalisation / *kanalisati e-openingen* SPLIT, BENT, ORIGAMI, SHARP	voir - *zie pag.* 103	
Sonde réservoir pellets *Pellet niveau sensor*		1083150	**46**
Sonde ambiance NTC pour la lecture de la température de canalisation / *NTC-kamersonde voor temperatuurmeting in kanalisatie* installation par un technicien agréé *installatie door een erkend dealer of installateur*		1115600	**10**

	kW	%	m³	kg/h	h	kg		cm Ø	kg	cm		R		OK		CHECK	RELAX	NIGHT
Bild	4,4-9,1	89	235	1-2,1	10-22	22	G	8 F	130 v. 155 c.	80x30x110	n1x8	•	•	•	•	•	•	•

blanc opaque / *Matte witte*

Myrna
Myrna Plus

canalisable / *kanalisatie*

- foyer en fonte
- **sortie des fumées Ø 8 cm à l'arrière, mâle**
- programmation journalière/hebdomadaire
- fonction EASY TIMER
- fonction RELAX (ventilation air chaud désactivable)
- *vuurhaard in gietijzer*
- ***rookgasafvoer Ø 8 cm achteraan, mannelijk***
- *dagelijkse/wekelijkse programmering*
- *functie NIGHT*
- *functie RELAX (ventilatie warme lucht uitschakelbaar)*
- **Myrna Plus:** Air chaud arrière à canaliser Ø 8 cm

réglage indépendant, par radiocommande, du ventilateur frontal et du ventilateur de canalisation qui peut être thermostaté grâce à l'installation d'une sonde d'ambiance en option

Kanalisatie warme lucht achteraan Ø 8 cm

Frontale en kanalisatie ventilator afzondelijk verstelbaar doormiddel van Afstandsbediening, U kunt kiezen uit verschillende ruimte en deze thermostatisch laten schakelen.

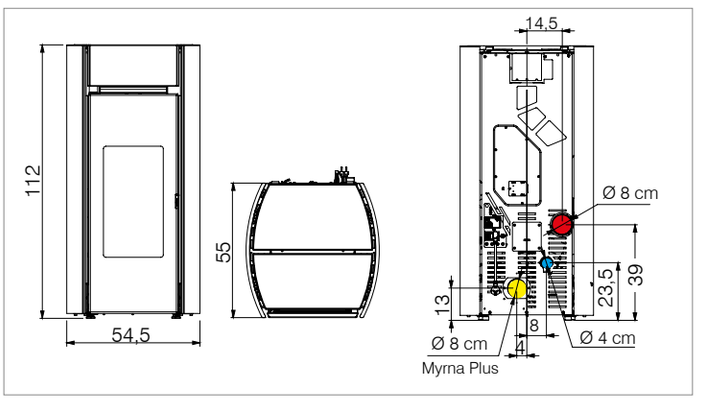

			code	€ hors TVA *exclusief BTW*
Myrna	**Acier** avec inserts et partie supérieure en **céramique** ***staal*** *en inzetframe bovenaan in* ***keramiek***	**blanc opaque** *Matte witte*	810660	**2.820**
		rose poudré *poeder*	810670	
		gris claire opaque *licht grijs*	810680	
Myrna Plus	**Acier** avec inserts et partie supérieure en **céramique** ***staal*** *en inzetframe bovenaan in* ***keramiek***	**blanc opaque** *Matte witte*	810700	**2.990**
		rose poudré *poeder*	810710	
		gris claire opaque *licht grijs*	810720	

blanc opaque *Matte witte* — **rose poudré** *poeder* — **gris claire opaque** *licht grijs*

EN DOTATION - *INBEGREPEN*

Voyant de réserve pellet: indique qu'il reste à l'appareil une autonomie d'environ une demi-heure/ ***Controlelampje pelletreserve*** *geeft aan dat het product nog ongeveer een half uur autonoom kan werken.*	--	--
THE MIND WI-FI intégré et *radiocommande "Mind remote"* *WI-FI geïntegreerd en Radiobesturing "Mind Remote"*	voir p./*zie p.5*	
airKare action combinée **d'ioniseur** et **d'ozonateur** ***ionizer*** *gecombineerd met een* ***ozonizer***		
sistema LEONARDO Patented — Fire control	voir p./*zie p.4*	

EN OPTION - OPTIE

Combinateur téléphonique **LTE ADVANCED 4G** (Disponible à partir de Septembre 2021) *Telefoonschakelaar Apparatuur* ***LTE ADVANCED 4G*** *(Beschikbaar vanaf september 2021)*	1112010	**266**
Myrna Plus:		
pour canalisation / *voor kanalisatie* Ø 8 cm: **KIT 12 - 12 bis**	voir - *zie pag.* 104	
pour canalisation *voor kanalisatie* Ø 6 cm: Adaptateur de Ø 8 à 6 cm *adapter van Ø 8 tot 6 cm*	1067020	**34**
Kit rallonge 3 mètres tuyau isolé Ø 6,5 cm permet d' allonger la canalisation de 6 à 9 mètres / *extra kit geisoleerd 6,5 cm pijp om van 6 tot 9 meter de canalisatie te verlengen*	804280	**49**
Coude "Y" Ø 6 cm/ *Elbow "Y" Ø 6 cm*	804500	**28**
Bouches de canalisation / *kanalisati e-openingen* SPLIT, BENT, ORIGAMI, SHARP	voir - *zie pag.* 103	
Sonde ambiance NTC pour la lecture de la température de canalisation / *NTC-kamersonde voor temperatuurmeting in kanalisatie*	1115600	**10**
kit déviateur air (pour orienter la totalité de l'air dans la pièce de installation, au caso ù le poêle n'est pas canalisé) incompatible avec les canalisations / *Kit voor Luchtverdeling (wanneer er geen gebruik gemaakt word van de kanalisatie, kunt u deze kit gebruiken voor verspreiding van warme lucht in de ruimte van de installatie)*	1122740	**31**

	kW	%	m³	kg/h	h	kg			cm	kg	cm		R		OK		CHECK	RELAX	30'
Myrna	3,5-10	91,4	260	0,8-2,3	11-31	25	•	G	8 M	160	54,5x55x112	-	•	•	•	•	•	•	•
Myrna Plus	3,5-12,3	90	320	0,8-2,8	9-31	25	•	G	8 M	163	54,5x55x112	n1x8	•	•	•	•	•	•	•

rose poudré / *poeder*

ECO DESIGN 2022

Myrna Q
Myrna Q Plus canalisable / *kanalisatie*

- foyer en fonte
- **sortie des fumées Ø 8 cm vers le haut, femelle**
- programmation journalière/hebdomadaire
- fonction EASY TIMER
- fonction RELAX (ventilation air chaud désactivable)
- *vuurhaard in gietijzer*
- ***rookgasafvoer bovenaan ø 8 cm, vrouwelijk***
- *dagelijkse/wekelijkse programmering*
- *functie NIGHT*
- *functie RELAX (ventilatie warme lucht uitschakelbaar)*
- **Myrna Q Plus:** Air chaud arrière à canaliser Ø 8 cm

réglage indépendant, par radiocommande, du ventilateur frontal et du ventilateur de canalisation qui peut être thermostaté grâce à l'installation d'une sonde d'ambiance en option

Kanalisatie warme lucht achteraan Ø 8 cm

Frontale en kanalisatie ventilator afzondelijk verstelbaar doormiddel van Afstandsbediening, U kunt kiezen uit verschillende ruimte en deze thermostatisch laten schakelen.

			code	€ hors TVA *exclusief BTW*
Myrna Q	**Acier** avec inserts et partie supérieure en **céramique** ***staal*** *en inzetframe bovenaan in* ***keramiek***	**blanc opaque** *Matte witte*	810740	**2.900**
		rose poudré *poeder*	810750	
		gris claire opaque *licht grijs*	810760	
Myrna Q Plus	**Acier** avec inserts et partie supérieure en **céramique** ***staal*** *en inzetframe bovenaan in* ***keramiek***	**blanc opaque** *Matte witte*	810780	**3.070**
		rose poudré *poeder*	810790	
		gris claire opaque *licht grijs*	810800	

blanc opaque *Matte witte* — **rose poudré** *poeder* — **gris claire opaque** *licht grijs*

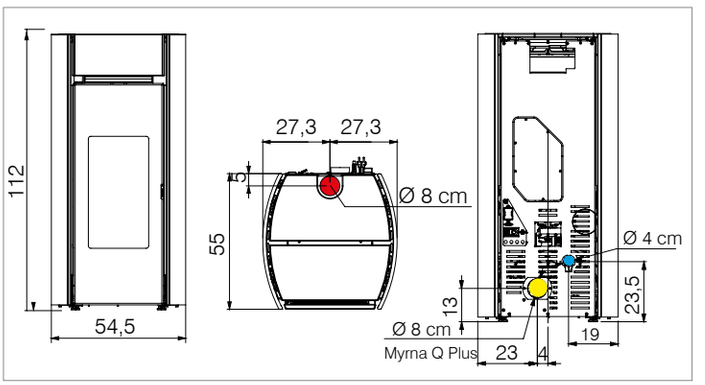

EN DOTATION - *INBEGREPEN*

Voyant de réserve pellet: indique qu'il reste à l'appareil une autonomie d'environ une demi-heure/ ***Controlelampje pelletreserve*** *geeft aan dat het product nog ongeveer een half uur autonoom kan werken.*	--	--
THE MIND — WI-FI intégré et *radiocommande "Mind remote"* *WI-FI geïntegreerd en Radiobesturing "Mind Remote"*	voir p./*zie p.5*	
airKare — action combinée **d'ioniseur** et **d'ozonateur** ***ionizer*** *gecombineerd met een* ***ozonizer***		
sistema LEONARDO Patented — Fire control	voir p./*zie p.4*	

EN OPTION - OPTIE - voir p./*zie p.40*

	kW	%	m³	kg/h	h	kg			cm	kg	cm		R		OK		CHECK	RELAX	30'			
Myrna Q	3,5-10	91,4	260	0,8-2,3	11-31	25	•	G	8 F	160	54,5x55x112	-	•	•	•	•	•	•	•			
Myrna Q Plus	3,5-12,3	90	320	0,8-2,8	9-31	25		G		163	54,5x55x112	n1x8	•	•	•	•	•	•	•			

acier blanc opaque / *staal mat wit*

ECO DESIGN 2022

*Blade canalisable / *kanalisatie*

Compact, 34,5 cm de profondeur
- foyer en fonte
- sortie des fumées Ø 8 cm vers le haut, femelle
- fonction NIGHT
- fonction RELAX (ventilation air chaud désactivable)
- 2 sorties d'air chaud canalisable à l'arrière Ø 6 cm
  (1 de serie + 1 avec kit en option)
  réglage indépendant, par radiocommande, du ventilateur frontal et du ventilateur de canalisation qui peut être thermostaté grâce à l'installation d'une sonde d'ambiance en option.

Slechts 34,5 cm diep
- gietijzeren vuurhaard
- rookgasafvoer aan de bovenkant Ø 8 cm, vrouwelijk
- kanaliseren warme lucht achter en rechter zijkant.
- functie NIGHT
- functie RELAX (ventilatie warme lucht uitschakelbaar).
- 2 kanaliseerbare warmeluchtuitgangen achterzijde Ø 6 cm
Ventilatoren afzondelijk verstelbaar doormiddel van Afstandsbediening,
Of u kunt ze bedienen doormiddel van een kamer thermostaat

céramique/ acier / pierre ollaire
keramiek / staal / speksteen

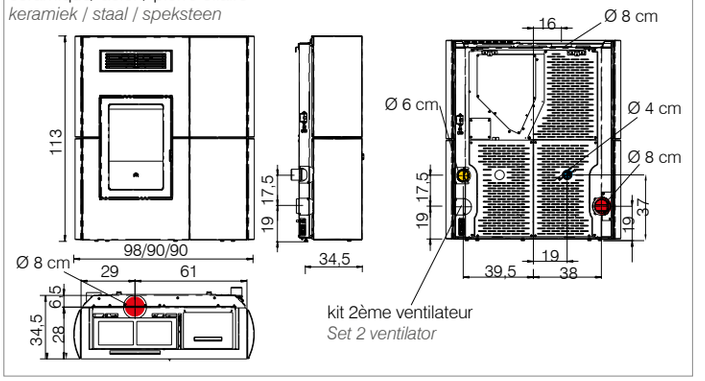

		code	€ hors TVA *exclusief BTW*
*acier *staal*	***bordeaux** *bordeaux*	808070	2.870
	***noir** *zwart*	808080	
	***blanc opaque** *mat wit*	808090	
	***bronze** *brons*	808100	

*Jusqu'à épuisement des stocks / *Zolang de vorraad strekt*

EN DOTATION - INBEGREPEN		
1 ventilateur d'air ambiant + 1 ventilateur pour canalisation / *1 ventilator omgevingslucht + 1 ventilator voor kanalisatie*	--	--
Radiocommande avec écran inclus *afstandsbediening met display*	--	--
sistema LEONARDO Patented / Fire control	voir p./*zie p.4*	

EN OPTION - OPTIE		
Kit WI-FI H (AppFire)	1050460	**266**
Combinateur téléphonique H *Telefoonschakelaar Apparatuur H*	1035220	**266**
Kit sorties fumées par l'arrière ou latérale gauche *Kit rookgasafvoer achteraan / zijkant links*	1059990	**40**
** Kit de ventilation ambiante non canalisée (pour orienter la totalité de l'air dans la pièce de installation, au cas où le poêle n'est pas canalisé) incompatible avec les canalisations/ *niet-gekalaliseerde kamer ventilatie kit (om de totaliteit van de lucht in de installazionruimte te richten, voor het geval de kachel niet wordt gekanaliseerd) onverenigbaar met pijplijnen*	1091630	**108**
** kit 2ème ventilateur pour canalisation, à monter sur le poêle pour chauffer une pièce supplémentaire / *Set 2 ventilator voor kanalisatie, die aan de kachel gemonteerd moet worden om nog een ruimte te verwarmen.*	1035440	**297**
Kit rallonge 3 mètres tuyau isolé Ø 6,5 cm *Extra kit geisoleerd 6,5 cm pijp*	804280	**49**
Air D - Coude "Y" Ø 6 cm / *Air D - Elbow "Y" Ø 6 cm*	804500	**28**
Bouches de canalisation / *kanalisati e-openingen* SPLIT, BENT, ORIGAMI, SHARP	voir - *zie pag.* 103	
Sonde réservoir pellets / *Pellet niveau sensor*	1083150	**46**
Sonde ambiance NTC pour la lecture de la température de canalisation / *NTC-kamersonde voor temperatuurmeting in kanalisatie* installation par un technicien agréé *installatie door een erkend dealer of installateur*	1115600	**10**

**** Kit non compatible entre eux:** si le kit ventilation air ambiant non canalisé (code 1091630) est installé, le kit 2° ventilateur pour canalisation (code 1035440) ne peut pas être installé et vice versa /
*** Niet-conforme kits: Als een niet-geleide kamerluchtventilatiekit is geïnstalleerd (code 1091630), kan de 2e ventilatorkanaalset niet worden gemonteerd (code 1035440) en vice versa.*

	kW	%	m³	kg/h	h	kg		cm Ø	kg	cm		R		OK		CHECK	NIGHT	RELAX
Blade	3,5-12,1	90,3	315	0,8-2,8	8-28	22	G	8 F	175	90x34,5x113	n1/2x6	•	•	•	•	•	•	•

pierre ollaire / *speksteen*

ECO DESIGN 2022

*Blade **canalisable** / ***kanalisatie***

Compact, 34,5 cm de profondeur
- foyer en fonte
- sortie des fumées Ø 8 cm vers le haut, femelle
- fonction NIGHT
- fonction RELAX (ventilation air chaud désactivable)
- 2 sorties d'air chaud canalisable à l'arrière Ø 6 cm
  (1 de serie + 1 avec kit en option)
  réglage indépendant, par radiocommande, du ventilateur frontal et du ventilateur de canalisation qui peut être thermostaté grâce à l'installation d'une sonde d'ambiance en option.

Slechts 34,5 cm diep
- gietijzeren vuurhaard
- rookgasafvoer aan de bovenkant Ø 8 cm, vrouwelijk
- functie NIGHT
- functie RELAX (ventilatie warme lucht uitschakelbaar).
- 2 kanaliseerbare warmeluchtuitgangen achterzijde Ø 6 cm
Ventilatoren afzondelijk verstelbaar doormiddel van Afstandsbediening,
Of u kunt ze bedienen doormiddel van een kamer thermostaat

pierre ollaire
speksteen

céramique
keramiek

1 ventilateur d'air ambiant
+1 ventilateur pour canalisation
1x ruimte ventilator
+ een extra ventilator voor kanalisatie
ventilateurs gérables individuellement (avec radiocommande)
ventilatoren die apart kunnen worden bediend (met radiobesturing)

Kit 2ème ventilateur (en option)
Met kit 2e ventilator optioneel

		code	€ hors TVA *exclusief BTW*
pierre ollaire *speksteen*		808150	**3.490**
***céramique** *keramiek*	***bordeaux** *bordeaux*	808110	**3.280**
	***blanc opaque** *mat wit*	808120	

*Jusqu'à épuisement des stocks / *Zolang de vorraad strekt*

EN DOTATION - INBEGREPEN		
1 ventilateur d'air ambiant + 1 ventilateur pour canalisation / *1 ventilator omgevingslucht + 1 ventilator voor kanalisatie*	--	--
Radiocommande avec écran inclus *afstandsbediening met display*	--	--
sistema LEONARDO Patented / FireControl	voir p./*zie p.4*	

EN OPTION - OPTIE - voir p./*zie p.42*

céramique bordeaux / *keramiek bordeaux*

	kW	%	m³	kg/h	h	kg		cm Ø	kg	cm	cm		R		OK		CHECK	NIGHT	RELAX				
Blade	3,5-12,1	90,3	315	0,8-2,8	8-28	22	G	8 F	242 215	90x34,5x113 pierre ollaire *speksteen*	98x34,5x113 céramique *keramiek*	n1/2x6	•	•	•	•	•	•	•				

pierre ollaire / *speksteen*

Blade Up canalisable / *kanalisatie*

Compact, 34,5 cm de profondeur
- foyer en fonte
- sortie des fumées Ø 8 cm vers le haut, femelle
- fonction EASY TIMER
- fonction RELAX (ventilation air chaud désactivable)
- 2 sorties d'air chaud canalisable à l'arrière Ø 6 cm (1 de serie + 1 avec kit en option) réglage indépendant, par radiocommande, du ventilateur frontal et du ventilateur de canalisation qui peut être thermostaté grâce à l'installation d'une sonde d'ambiance en option.

Slechts 34,5 cm diep
- gietijzeren vuurhaard
- rookgasafvoer aan de bovenkant Ø 8 cm, vrouwelijk
- kanaliseren warme lucht achter en rechter zijkant.
- functie EASY TIMER
- functie RELAX (ventilatie warme lucht uitschakelbaar).
- 2 kanaliseerbare warmeluchtuitgangen achterzijde Ø 6 cm
Ventilatoren afzondelijk verstelbaar doormiddel van Afstandsbediening, Of u kunt ze bedienen doormiddel van een kamer thermostaat.

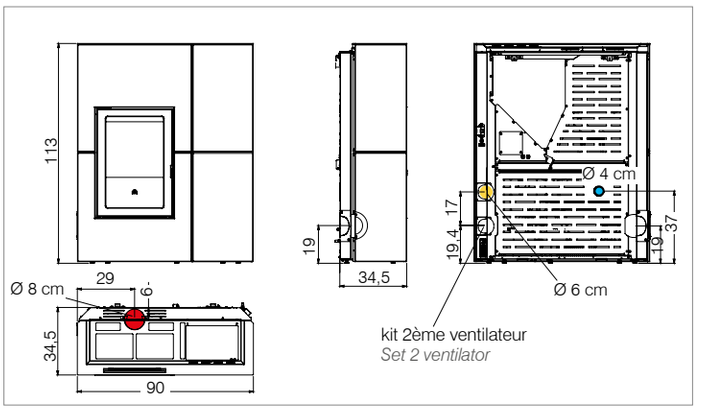

	code	€ hors TVA *exclusief BTW*
pierre ollaire *speksteen*	812320	**3.660**
EN DOTATION - INBEGREPEN		
1 ventilateur d'air ambiant + 1 ventilateur pour canalisation / *1 ventilator omgevingslucht + 1 ventilator voor kanalisatie*	--	--
Voyant de réserve pellet: indique qu'il reste à l'appareil une autonomie d'environ une demi-heure/ ***Controlelampje pelletreserve*** *geeft aan dat het product nog ongeveer een half uur autonoom kan werken.*	--	--
THE MIND WI-FI intégré et *radiocommande "Mind remote"* *WI-FI geïntegreerd en Radiobesturing "Mind Remote"*	voir p./*zie p.5*	
sistema LEONARDO Patented / FireControl	voir p./*zie p.4*	
EN OPTION - OPTIE		
Combinateur téléphonique **LTE ADVANCED 4G** (Disponible à partir de Septembre 2021) *Telefoonschakelaar Apparatuur **LTE ADVANCED 4G** (Beschikbaar vanaf september 2021)*	1112010	**266**
Kit airKare installation par un technicien agréé *installatie door een erkend dealer of installateur*	1115580	**133**
Kit sorties fumées par l'arrière ou latérale gauche *Kit rookgasafvoer achteraan / zijkant links*	1059990	**40**
** Kit de ventilation ambiante non canalisée (pour orienter la totalité de l'air dans la pièce de installation, au cas où le poêle n'est pas canalisé) incompatible avec les canalisations/ *niet-gekalaliseerde kamer ventilatie kit (om de totaliteit van de lucht in de installazionruimte te richten, voor het geval de kachel niet wordt gekanaliseerd) onverenigbaar met pijplijnen*	1091630	**108**
** kit 2ème ventilateur pour canalisation, à monter sur le poêle pour chauffer une pièce supplémentaire / *Set 2 ventilator voor kanalisatie, die aan de kachel gemonteerd moet worden om nog een ruimte te verwarmen.*	1035440	**297**
Kit rallonge 3 mètres tuyau isolé Ø 6,5 cm *Extra kit geisoleerd 6,5 cm pijp*	804280	**49**
Air D - Coude "Y" Ø 6 cm / *Air D - Elbow "Y" Ø 6 cm*	804500	**28**
Bouches de canalisation / *kanalisati e-openingen* SPLIT, BENT, ORIGAMI, SHARP	voir - *zie pag.* 103	
Sonde ambiance NTC pour la lecture de la température de canalisation / *NTC-kamersonde voor temperatuurmeting in kanalisatie* installation par un technicien agréé *installatie door een erkend dealer of installateur*	1115600	**10**

**** Kit non compatible entre eux:** si le kit ventilation air ambiant non canalisé (code 1091630) est installé, le kit 2° ventilateur pour canalisation (code 1035440) ne peut pas être installé et vice versa / *** Niet-conforme kits: Als een niet-geleide kamerluchtventilatiekit is geïnstalleerd (code 1091630), kan de 2e ventilatorkanaalset niet worden gemonteerd (code 1035440) en vice versa.*

	kW	%	m³	kg/h	h	kg			cm Ø	kg	cm		R		OK		CHECK	RELAX	30'±				
Blade Up	3,5-12,1	90,3	315	0,8-2,8	8-28	22	•	G	8 F	185	90x34,5x113	n1/2x6	•	•	•	•	•	•	•				

acier noir / *staal zwart*

Blade Up canalisable / *kanalisatie*

ECO DESIGN 2022

Compact, 34,5 cm de profondeur
- foyer en fonte
- sortie des fumées Ø 8 cm vers le haut, femelle
- fonction EASY TIMER
- fonction RELAX (ventilation air chaud désactivable)
- 2 sorties d'air chaud canalisable à l'arrière Ø 6 cm
  (1 de serie + 1 avec kit en option)
  réglage indépendant, par radiocommande, du ventilateur frontal et du ventilateur de canalisation qui peut être thermostaté grâce à l'installation d'une sonde d'ambiance en option.

Slechts 34,5 cm diep
- *gietijzeren vuurhaard*
- *rookgasafvoer aan de bovenkant Ø 8 cm, vrouwelijk*
- *functie EASY TIMER*
- *functie RELAX (ventilatie warme lucht uitschakelbaar).*
- *2 kanaliseerbare warmeluchtuitgangen achterzijde Ø 6 cm*

Ventilatoren afzondelijk verstelbaar doormiddel van Afstandsbediening, Of u kunt ze bedienen doormiddel van een kamer thermostaat.

		code	€ hors TVA *exclusief BTW*
acier *staal*	**bordeaux** *bordeaux*	812280	3.010
	noir *zwart*	812290	
	blanc opaque *mat wit*	812300	
	bronze *brons*	812310	
EN DOTATION - INBEGREPEN			
1 ventilateur d'air ambiant + 1 ventilateur pour canalisation / *1 ventilator omgevingslucht + 1 ventilator voor kanalisatie*		--	--
Voyant de réserve pellet: indique qu'il reste à l'appareil une autonomie d'environ une demi-heure/ ***Controlelampje pelletreserve*** *geeft aan dat het product nog ongeveer een half uur autonoom kan werken.*		--	--
THE MIND WI-FI intégré et *radiocommande "Mind remote"* *WI-FI geïntegreerd en Radiobesturing "Mind Remote"*		voir p./*zie p.5*	
sistema LEONARDO Patented Fire control		voir p./*zie p.4*	
EN OPTION - OPTIE - voir p./*zie p.44*			

1 ventilateur d'air ambiant
+1 ventilateur pour canalisation
1x ruimte ventilator
+ een extra ventilator voor kanalisatie
ventilateurs gérables individuellement (avec radiocommande)
ventilatoren die apart kunnen worden bediend (met radiobesturing)

Kit 2ème ventilateur (en option)
Met kit 2e ventilator optioneel

	kW	%	m³	kg/h	h	kg			cm Ø	kg	cm		R		OK		CHECK	RELAX	30'				
Blade Up	3,5-12,1	90,3	315	0,8-2,8	8-28	22	•	G	8 F	185	90x34,5x113	n1/2x6	•	•	•	•	•	•	•				

parchemin / *perkamentkleurig*

Kira Evo canalisable / *kanalisatie*

- foyer en fonte
- bougie en céramique
- sortie des fumées Ø 8 cm par l'arrière, mâle
- 3 sorties d'air chaud avec 2 ventilateurs de série:
• 1 sortie d'air chaud frontal, géree par une radiocommande qui sert de thermostat d'ambiance
• 2 sorties d'air chaud canalisables à l'arrière Ø 8 cm, pour chauffage 2 pièces, pour radiocommande réglage indépendant du ventilateur de canalisation (thermostaté grâce à l'installation d'une sonde d'ambiance en option)
- programmation horaire hebdomadaire
- fonction EASY TIMER
- fonction RELAX (ventilation air chaud désactivable)
- vuurhaard in gietijzer - keramische gloeibougie
- rookgasafvoer Ø 8 cm achteraan, mannelijk
- 3 heteluchtuitlaten met 3 standaard ventilatoren:
• 1 warmeluchtuitlaat aan de voorzijde, beheerd door een Radiobesturing die werkt als kamerthermostaat
- 2 kanaliseerbare warmeluchtuitgangen achterzijde Ø 8 cm, ventilatoren afzondelijk verstelbaar doormiddel van Radiobesturing, of u kunt ze bedienen doormiddel van een kamer thermostaat
- programmering uren per week
- functie NIGHT
- functie RELAX (geforceerde ventilatie kan worden uitgeschakeld)

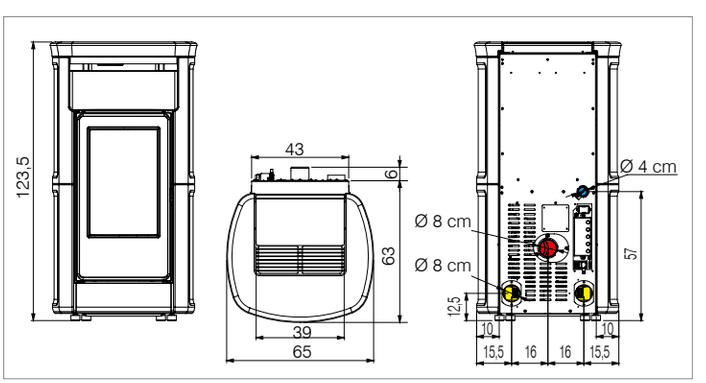

	code	€ hors TVA *exclusief BTW*
structure *structuur* — Kira Evo	812510	3.145

il est obligatoire d'acheter une des séries ci-dessous indiquées
de aankoop van een van de volgende series is verplicht

série céramique *keramische serie*	blanc crème *wit crème*	1049320	936
	bordeaux *bordeaux*	1049310	
	parchemin *perkamentkleurig*	1049330	

EN DOTATION - *INBEGREPEN*

Voyant de réserve pellet: indique qu'il reste à l'appareil une autonomie d'environ une demi-heure/ ***Controlelampje pelletreserve*** *geeft aan dat het product nog ongeveer een half uur autonoom kan werken.*	--	--
THE MIND — WI-FI intégré et radiocommande "Mind remote" *WI-FI geïntegreerd en Radiobesturing "Mind Remote"*	voir p./*zie p. 5*	
sistema LEONARDO Patented — Fire control	voir p./*zie p. 4*	

EN OPTION - *OPTIE*

Combinateur téléphonique **LTE ADVANCED 4G** Disponible à partir de Septembre 2021 *Telefoonschakelaar Apparatuur* ***LTE ADVANCED 4G*** *Beschikbaar vanaf september 2021*	1112010	266
Pour canalisation / *voor kanalisatie* Ø 8 cm: **KIT 12 - 12 bis**	voir p./*zie p. 104*	
pour canalisation *voor kanalisatie* Ø 6 cm: Adaptateur de Ø 8 à 6 cm *adapter van Ø 8 tot 6 cm*	1067020	34
Kit rallonge 3 mètres tuyau isolé Ø 6,5 cm permet d'allonger la canalisation de 6 à 9 mètres *extra kit geisoleerd 6,5 cm pijp om van 6 tot 9 meter de canalisatie te verlengen*	804280	49
Coude "Y" Ø 6 cm *Elbow "Y" Ø 6 cm*	804500	28
Bouches de canalisation *kanalisati e-openingen* SPLIT, BENT, ORIGAMI, SHARP	voir p./*zie p. 103*	
Sonde ambiance NTC pour la lecture de la température de canalisation / *NTC-kamersonde voor temperatuurmeting in kanalisatie*	1115600	10
kit déviateur air (pour orienter la totalité de l'air dans la pièce de installation, au cas où le poêle n'est pas canalisé) incompatible avec les canalisations / *Kit voor Luchtverdeling (wanneer er geen gebruik gemaakt word van de kanalisatie, kunt u deze kit gebruiken voor verspreiding van warme lucht in de ruimte van de installatie)*	1122740	31

	kW	%	m³	kg/h	h	kg			cm	kg	cm		R		OK		CHECK	RELAX	30'			
Kira Evo	4,8-14,8	89,9	385	1,1-3,4	9-29	32	•	G	↗8 M	267	65x63x123,5	n2x8	•	•	•	•	•	•	•			

pierre ollaire / *speksteen*

Vyda Evo canalisable / *kanalisatie*

ECO DESIGN 2022

- foyer en fonte
- bougie en céramique
- sortie des fumées Ø 8 cm par l'arrière, mâle
- 3 sorties d'air chaud avec 2 ventilateurs de série:
• 1 sortie d'air chaud frontal, géree par une radiocommande qui sert de thermostat d'ambiance
• 2 sorties d'air chaud canalisables à l'arrière Ø 8 cm, pour chauffage 2 pièces, pour radiocommande réglage indépendant du ventilateur de canalisation (thermostaté grâce à l'installation d'une sonde d'ambiance en option)
- programmation horaire hebdomadaire
- fonction EASY TIMER
- fonction RELAX (ventilation air chaud désactivable)
- vuurhaard in gietijzer - keramische gloeibougie
- rookgasafvoer Ø 8 cm achteraan, mannelijk
- 3 heteluchtuitlaten met 3 standaard ventilatoren:
• 1 warmeluchtuitlaat aan de voorzijde, beheerd door een Radiobesturing die werkt als kamerthermostaat
• 2 kanaliseerbare warmeluchtuitgangen achterzijde Ø 8 cm, ventilatoren afzondelijk verstelbaar doormiddel van Radiobesturing, of u kunt ze bedienen doormiddel van een kamer thermostaat
- programmering uren per week
- functie NIGHT
- functie RELAX (geforceerde ventilatie kan worden uitgeschakeld)

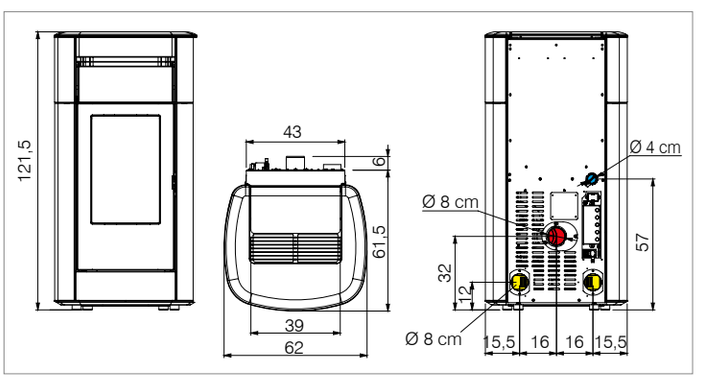

		code	€ hors TVA *exclusief BTW*
structure *structuur*	Vyda Evo	812520	3.450

il est obligatoire d'acheter une des séries ci-dessous indiquées
de aankoop van een van de volgende series is verplicht

série céramique *keramische serie*	blanc opaque *matte witte*	1049560	436
	gris foncé *donkergrijs*	1049570	
série pierre ollaire *speksteen serie*		1136980	746

EN DOTATION - *INBEGREPEN*

Voyant de réserve pellet: indique qu'il reste à l'appareil une autonomie d'environ une demi-heure/ ***Controlelampje pelletreserve*** *geeft aan dat het product nog ongeveer een half uur autonoom kan werken.*	--	--
THE MIND WI-FI intégré et radiocommande "Mind remote" *WI-FI geïntegreerd en Radiobesturing "Mind Remote"*	voir p./*zie p. 5*	
sistema LEONARDO Patented / Fire control	voir p./*zie p.4*	

EN OPTION - OPTIE - voir p./*zie p.46*

	kW	%	m³	kg/h	h	kg			cm	kg	cm		R		OK		CHECK	RELAX	30'±			
Vyda Evo	4,8-14,8	89,9	385	1,1-3,4	9-29	32	•	G	8 M	280 293	62,5x61,5x121,5	n2x8	•	•	•	•	•	•	•			

NEW

Energy
A++
A+
A
B
C
D
E
F
G

ECO DESIGN 2022

Pellkamin 8 Evo

Insert à pellet compact, idéal pour récupérer une vieille cheminée ouverte ou pour une nouvelle installation.
- foyer en fonte
- bougie en céramique
- mainfroide
- sortie des fumées: vers le haut ø 8 cm, mâle
- programmation journalière/hebdomadaire
- fonction EASY TIMER
- sortie d'air frontale
- panneau de contrôle positionné sur le bas de la façade sous la porte

Pelletinbouwhaarden, ideaal voor het herstellen van oude open haarden of het creëren van nieuwe, automatische en programmeerbare haarden.
- vuurhaard in gietijzer
- keramische gloeibougie
- handgreep
- rookgasafvoer Ø 8 cm bovenaan, mannelijk
- dagelijkse/wekelijkse programmering
- functie EASY TIMER
- luchtuitgang aan de voorkant
- save panel aan de voorkant geplaatst onder de deur

	code	€ hors TVA *exclusief BTW*
Pellkamin 8 Evo	811320	**2.930**
EN DOTATION - *INBEGREPEN*		
Voyant de réserve pellet: indique qu'il reste à l'appareil une autonomie d'environ une demi-heure / ***Controlelampje pelletreserve*** *geeft aan dat het product nog ongeveer een half uur autonoom kan werken.*	--	--
THE MIND WI-FI intégré et radiocommande "Mind remote" *WI-FIgeïntegreerdenRadiobesturing"MindRemote"*	voir p./*zie p. 5*	
sistema LEONARDO Patented Fire control	voir p./*zie p. 4*	
EN OPTION - *OPTIE*		
Combinateur téléphonique **LTE ADVANCED 4G** (Disponible à partir de Septembre 2021) *Telefoonschakelaar Apparatuur **LTE ADVANCED 4G** (Beschikbaar vanaf september 2021)*	1112010	**266**
Chevalet pour installation à foyer fermé / *Steun voor installatie als gesloten vuurhaard*	1011650	**176**
Cadre d'encadremen / *Gelakte conische lijst*	1133080	**69**
Kit tiroir de chargement frontal et cadre d'encadrement/ *Kit met steun voor frontaal bijvullen met omtreklijst*	1133090	**235**
Kit de chargement par trappe et cadre d'encadrement/ *Kit voor bijvullen via luik met omtreklijst*	1133100	**210**

Pellkamin 8 Evo code 811320 / Pellkamin 10 Evo Plus code 811330
(sans cadre/*zonder conische*)
pour versions avec Kit de chargement frontal et par trappe voir fiche technique
zie technisch gegevensblad voor versies met frontlade en laadklep voor luiken

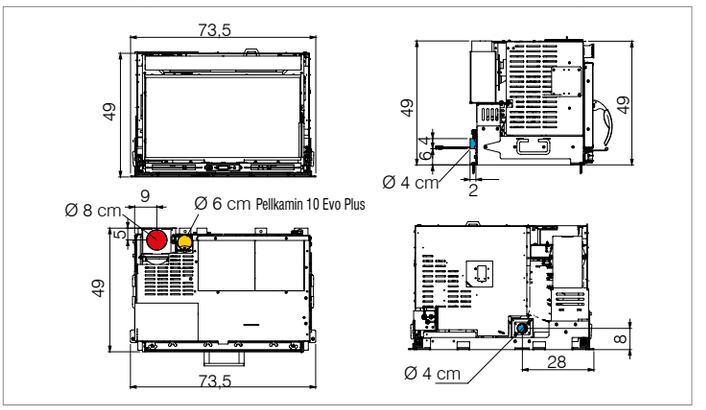

Chargement à pellet / *Vullen van pellets*

extraction sur glissières
inzetframe op geleiders

en dotation - *inbegrepen*

avec tiroir
met lade

par trappe
via luik

en option - *optie*

	kW	%	m³	kg/h	h	kg			cm Ø	kg	cm	R		OK		CHECK	30'±
Pellkamin 8 Evo	3,5-8,3	89,9	215	0,8-1,9	6-14	11	•	G	8 M	151	73,5x49x49	•	•	•	•	•	•

NEW

Energy
A++
A+
A
B
C
D
E
F
G

ECO DESIGN 2022

Pellkamin 10 Evo Plus

Insert à pellet compact, idéal pour récupérer une vieille cheminée ouverte ou pour une nouvelle installation.
- foyer en fonte
- bougie en céramique
- mainfroide
- sortie des fumées: vers le haut ø 8 cm, mâle
- 1 sortie d'air chaud canalisable de Ø 6 cm, avec ventilateur orientable vers l'arrière (à effectuere avant tout travail de maçonnerie par l'installateur)
- réglage indépendant, par radiocommande, du ventilateur frontal et du ventilateur de canalisation qui peut être thermostaté grâce à l'installation d'une sonde d'ambiance en option
- chargement des pellets voir image Pellkamin 8 Evo (p.48)
- programmation journalière/hebdomadaire
- fonction EASY TIMER
- sortie d'air frontale
- extraction sur glissières pour entretien
- panneau de contrôle positionné sous la porte

Pelletinbouwhaarden, ideaal voor het herstellen van oude open haarden of het creëren van nieuwe, automatische en programmeerbare haarden.
- vuurhaard in gietijzer
- keramische gloeibougie
- handgreep
- rookgasafvoer Ø 8 cm bovenaan, mannelijk
-1 uitgang voor warme lucht Ø 6 cm, geschikt voor kanalisatie, met de mogelijkheid om de ventilator naar achteren te richten (uit te voeren vóór metselwerk door de installateur)
- Ventilatoren afzondelijk verstelbaar doormiddel van Afstandsbediening, Of u kunt ze bedienen doormiddel van een kamer thermostaat.
- dagelijkse/wekelijkse programmering
- functie EASY TIMER
- luchtuitgang aan de voorkant
- save panel aan de voorkant geplaatst onder de deur

	code	€ hors TVA *exclusief BTW*
Pellkamin 10 Evo Plus	811330	**3.190**
EN DOTATION - *INBEGREPEN*		
Voyant de réserve pellet: indique qu'il reste à l'appareil une autonomie d'environ une demi-heure/ ***Controlelampje pelletreserve*** *geeft aan dat het product nog ongeveer een half uur autonoom kan werken.*	--	--
THE MIND WI-FI intégré et radiocommande "Mind remote" *WI-FI geïntegreerden Radiobesturing "Mind Remote"*	voir p./*zie p. 5*	
sistema LEONARDO Patented / Fire control	voir p./*zie p. 4*	
EN OPTION - *OPTIE*		
Combinateur téléphonique **LTE ADVANCED 4G** (Disponible à partir de Septembre 2021) *Telefoonschakelaar Apparatuur **LTE ADVANCED 4G** (Beschikbaar vanaf september 2021)*	1112010	**266**
Chevalet pour installation à foyer fermé / *Steun voor installatie als gesloten vuurhaard*	1011650	**176**
Cadre d'encadremen / *Gelakte conische lijst*	1133080	**69**
Kit tiroir de chargement frontal et cadre d'encadrement/ *Kit met steun voor frontaal bijvullen met omtreklijst*	1133090	**235**
Kit de chargement par trappe et cadre d'encadrement/ *Kit voor bijvullen via luik met omtreklijst*	1133100	**210**
pour canalisation *voor kanalisatie* Ø 6 cm: — Kit rallonge 3 mètres tuyau isolé Ø 6,5 cm permet d'allonger la canalisation de 6 à 9 mètres *extra kit geisoleerd 6,5 cm pijp om van 6 tot 9 meter de canalisatie te verlengen*	804280	**49**
pour canalisation *voor kanalisatie* Ø 6 cm: — Coude "Y" Ø 6 cm / *Elbow "Y" Ø 6 cm*	804500	**28**
pour canalisation *voor kanalisatie* Ø 6 cm: — Bouches de canalisation / *kanalisati e-openingen* SPLIT, BENT, ORIGAMI, SHARP	voir p./*zie p. 103*	
pour canalisation *voor kanalisatie* Ø 8 cm: — Adaptateur de Ø 6 à 8 cm *adapter van Ø 6 tot 8 cm*	1053280	**35**
pour canalisation *voor kanalisatie* Ø 8 cm: — **KIT 12 - 12 bis** canalisation air chaud / *kanalisatie warme lucht*	voir p./*zie p. 104*	
Sonde ambiance NTC pour la lecture de la température de canalisation / *NTC-kamersonde voor temperatuurmeting in kanalisatie*	1115600	**10**

	kW	%	m³	kg/h	h	kg			cm Ø	kg	cm		R		OK		CHECK	30'
Pellkamin 10 Evo Plus	3,5-10,5	89,1	275	0,8-2,5	4-14	11	•	G	8 M	147	73,5x49x49	n1x6	•	•	•	•	•	•

Chargement par la trappe / ***bijvullen via luik***

Pellkamin2 12 **canalisable** / ***kanalisatie***

- foyer en fonte
- bougie en céramique
- sortie fumées vers le haut Ø 8 cm, mâle
- programmation horaire hebdomadaire
- extraction sur glissières pour entretien
- fonction NIGHT et RELAX (ventilation air chaud désactivable)
- *gietijzeren vuurhaard*
- *keramische gloeibougie*
- *rookafvoer Ø 8 cm aan de bovenkant, mannelijk*
- *programmering uren per week*
- *inzetframe op geleiders voor jaarlijkse reiniging*
- *functie NIGHT*
- *functie RELAX (ventilatie warme lucht uitschakelbaar)*

	code	€ hors TVA *exclusief BTW*
Pellkamin2 12 **- kit de chargement par trappe** - kit de ventilation avec 2 ventilateurs et tuyaux pour air deporté - 2 bouches de cm 90x7 (LABEL) - cadre d'encadrement - ***Bijvullen via luik***, *- kit ventilatiekit, met 2 ventilatoren en pijpen voor gedeporteerde lucht* *- 2 vulopeningen LABEL cm 90x7,* *- omlijsting*	809530	**3.550**
EN DOTATION - INBEGREPEN		
Radiocommand / *Radiobesturing*	--	--
sistema LEONARDO Patented / Fire control	voir p./*zie p. 4*	
EN OPTION - *OPTIE*		
Kit WI-FI H (AppFire)	1050460	**266**
Combinateur téléphonique H *Telefoonschakelaar Apparatuur H*	1035220	**266**
Chevalet réglable en hauteur *In hoogte verstelbare steun*	1030630	**197**
Sonde réservoir pellets *Pellet niveau sensor*	1083150	**46**
Kit rallonge 3 mètres tuyau isolé Ø 6,5 cm *Extra kit geisoleerd 6,5 cm*	804280	**49**
Air D - Coude "Y" Ø 6 cm *Air D - Elbow "Y" Ø 6 cm*	804500	**28**
Bouches de canalisation / *kanalisati e-openingen* SPLIT, BENT, ORIGAMI e SHARP	voir - *zie pag.* 103	

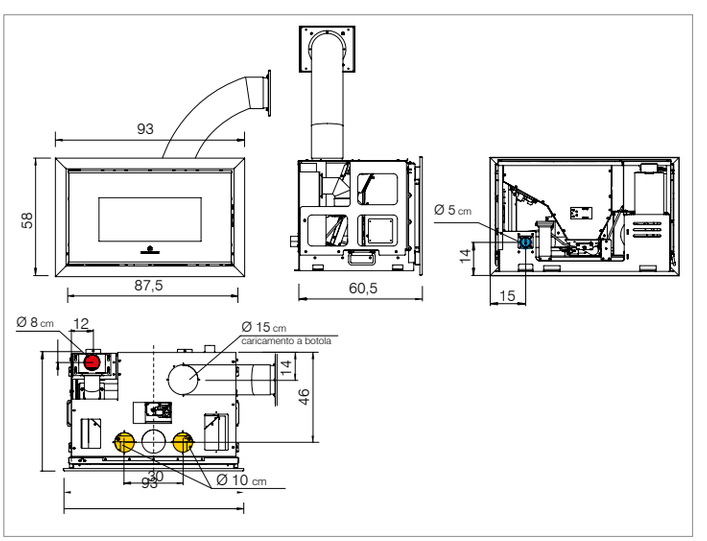

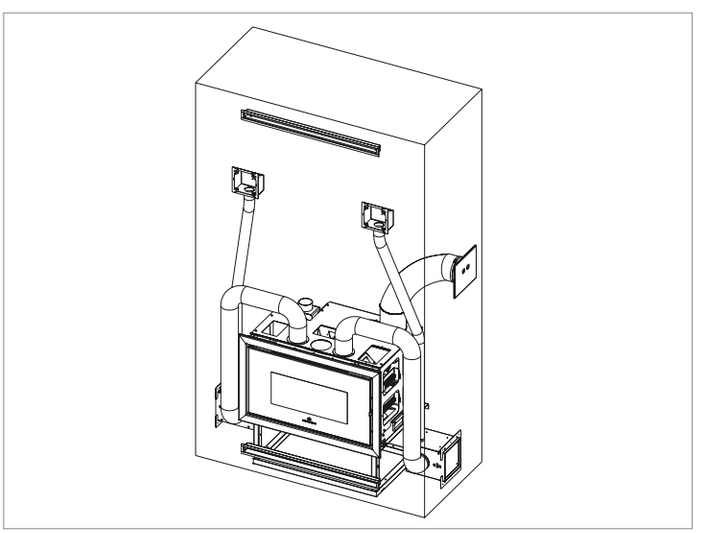

	kW	%	m³	kg/h	h	kg		cm Ø	kg	cm		R		OK		CHECK	RELAX	NIGHT
Pellkamin2 12	3,8-12,6	92,1	330	0,8-2,9	6-21	17	G	8 M	271	93x60,5x58	n2x10	•	•	•	•	•		

Energy A++ A+ A B C D E F G

Kit de chargement par trappe / *bijvullen via luik*

Energy A++ A+ A B C D E F G

Kit tiroir de chargement frontal / *bijvullen met lade*

Pellkamin 12 Evo canalisable / *kanalisatie*

ECO DESIGN 2022

- foyer en fonte - bougie en céramique
- sortie des fumées Ø 8 cm vers le haut, mâle
- 3 ventilateurs: • 1 orienté frontalement , • 2 pour canalisation, réglable par l'avant si non utilisé (à effectuere avant tout travail de maçonnerie par l'installateur)
- extraction sur glissières pour entretien
- programmation journalière/hebdomadaire
- fonction EASY TIMER - fonction RELAX (ventilation air chaud désactivable)
- panneau de contrôle positionné sur le bas de la façade sous la porte

- gietijzeren vuurhaard - keramische gloeibougie
- rookafvoer Ø 8 cm aan de bovenkant, mannelijk
- 3 ventilatoren: • 1 aan de voorkant, • 2 voor de kanalisering, die naar voren gericht kunnen worden als ze niet gebruikt worden (uit te voeren vóór metselwerk door de installateur)
- inzetframe op geleiders voor jaarlijkse reiniging
- programmering uren per week
- functie EASY TIMER
- functie RELAX (ventilatie warme lucht uitschakelbaar)
- save panel aan de voorkant geplaatst onder de deur

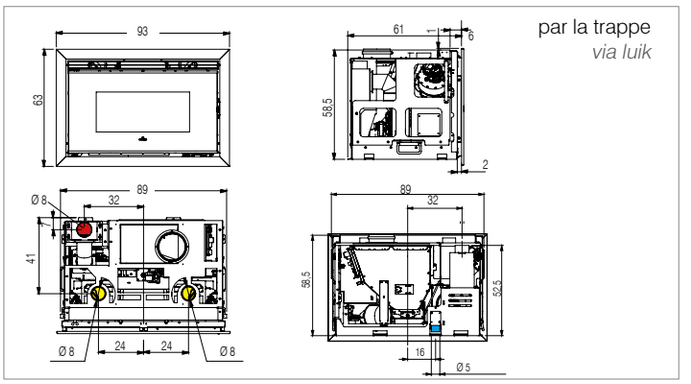

par la trappe
via luik

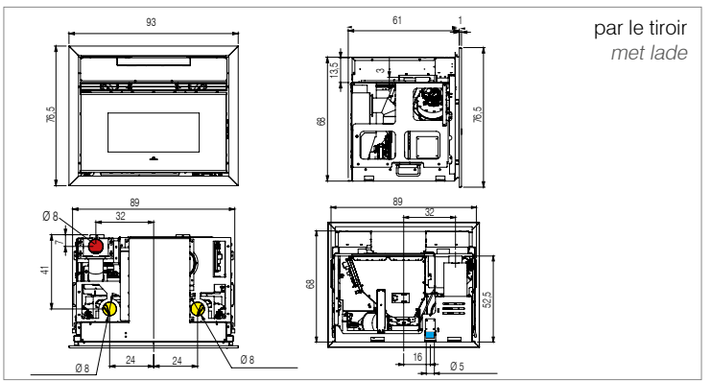

par le tiroir
met lade

	code	€ hors TVA *exclusief BTW*
FLEX structure *structuur* — **Pellkamin 12 Evo** 2 bouches de cm 90x7 (LABEL) *2 vulopeningen LABEL cm 90x7*	811370	**3.590**

Pour un bon fonctionnement, l'installation d'un des kits indiqués ci-dessous est obligatoire / *Voor een juiste werking moet men één van de onderstaande kits installeren*

KIT DE CHARGEMENT - *VULKIT*		
Kit tiroir de chargement frontal et cadre d'encadremen / *bijvullen via luik met omtreklijst*	1132290	**300**
Kit de chargement par trappe et cadre d'encadremen / *bijvullen met lade met omtreklijst*	1132260	**210**
EN DOTATION - *INBEGREPEN*		
Voyant de réserve pellet: indique qu'il reste à l'appareil une autonomie d'environ une demi-heure/ ***Controlelampje pelletreserve*** *geeft aan dat het product nog ongeveer een half uur autonoom kan werken.*	--	--
THE MIND WI-FI intégré et radiocommande "Mind remote" *WI-FI geïntegreerd en Radiobesturing "Mind Remote"*	voir p./*zie p. 5*	
sistema LEONARDO Patented Fire control	voir p./*zie p. 4*	
EN OPTION - *OPTIE*		
Combinateur téléphonique **LTE ADVANCED 4G** (Disponible à partir de Septembre 2021) *Telefoonschakelaar Apparatuur **LTE ADVANCED 4G** (Beschikbaar vanaf september 2021)*	1112010	**266**
Chevalet pour installation à foyer fermé / *Steun voor installatie als gesloten vuurhaard*	1030630	**197**
KIT 12 - 12 bis canalisation air chaud / *kanalisatie warme lucht*	voir p./*zie p. 104*	
pour canalisation *voor kanalisatie* Ø 6 cm: — Adaptateur de Ø 8 à 6 cm *adapter van Ø 8 tot 6 cm*	1067020	**34**
pour canalisation *voor kanalisatie* Ø 6 cm: — Kit rallonge 3 mètres tuyau isolé Ø 6,5 cm permet d'allonger la canalisation de 6 à 9 mètres/ *extra kit geisoleerd 6,5 cm pijp om van 6 tot 9 meter de canalisatie te verlengen*	804280	**49**
pour canalisation *voor kanalisatie* Ø 6 cm: — Coude "Y" Ø 6 cm / *Elbow "Y" Ø 6 cm*	804500	**28**
pour canalisation *voor kanalisatie* Ø 6 cm: — Bouches de canalisation / *kanalisati e-openingen* SPLIT, BENT, ORIGAMI, SHARP	voir p./*zie p. 103*	
Sonde ambiance NTC pour la lecture de la température de canalisation / *NTC-kamersonde voor temperatuurmeting in kanalisatie*	1115600	**10**

	kW	%	m³	kg/h	h	kg			cm	kg	cm		R		OK		CHECK	RELAX	30'±			
Pellkamin 12 Evo	4-12,7	89,1	330	0,9-3	6-20	18	•	G	8 M	205	93x61x63 93x61x76,5	n2x8	•	•	•	•	•	•	•			

Eau chaud
Warm water

Les thermopoêles, les thermocheminées et les chaudières à granulés produisent de l'eau chaude pour alimenter les radiateurs et les planchers chauffants de toute la maison. Grâce aux kits spéciaux, ils produisent l'eau chaude sanitaire.

Thermokachels, thermohaarden en ketels produceren warm water, dat kan worden geleverd aan de radiatoren en vloerverwarming door het hele huis. Met passende sets produceren ze warm water.

PELLET

FLEX Deux codes articles sont nécessaires pour commander un produit: la structure et l'habillage (en fonction de la finition souhaitée).
Er zijn twee artikelcodes nodig om een product te bestellen: de structuur en de omslag (afhankelijk van de gewenste afwerking).

Thermopoêles *Thermokachels*

Milla H 12
Milla H 15
12,4 kW
15,3 kW
p. 53

Myrna H 15
15,3 kW
p. 54-55

NEW

Blade H 15
15,3 kW
p. 56-57

NEW

Cherie H Evo
16 kW
p. 58-59

Cherie Up H
16,2 kW
p. 60-61

Blade H 18
Blade H 22
EKleaner
18,7 kW
22,5 kW
p. 62

Blade H 18
Blade H 22
18,7 kW
22,5 kW
p. 63

Vyda H 18
Vyda H 22
EKleaner
18,7 kW
22,5 kW
p. 64

Kira H 18
Kira H 22
EKleaner
18,7 kW
22,5 kW
p. 64

FLEX

Vyda H 18
Vyda H 22
18,7 kW
22,5 kW
p 65

FLEX

Kira H 18
Kira H 22
18,7 kW
22,5 kW
p. 65

NEW

Tera H 25
Tera H 30
25 kW
30 kW
p. 66-67

Meg Più
30,3 kW
p. 68-69

Chaudières *ketels*

NEW

Experta P27
Experta P35
27 kW
30 kW
p.70-71

Laguna2 P18
Laguna2 P24
Laguna2 P29
16,2 kW
22,2 kW
25,8 kW
p.73

Gora Slim
20,1 kW
p. 74

Gora 22
Gora 26
Gora 29
20,1 kW
24 kW
27 kW
p.75

Thermocheminées *cv-haarden*

Idropellbox
15,6
p. 76

Idropellbox 30
27 kW
p. 77

noir brillant / *zwart*

ECO DESIGN 2022

Milla H 12
Milla H 15

- foyer en acier
- sortie des fumées 8 cm à l' arrière, mâle
- systèmes configurables de l'écran, avec bornier pour sondes externes
- display
- programmation horaire hebdomadaire
- ventilation air chaud (modulable et désactivable)
- *stalen vuurhaard.*
- *rookgasafvoer Ø 8 cm achteraan, mannelijk*
- *Display met systeem gegevens incl moederbord voor externe sensoren*
- *display*
- *verborgen synoptisch paneel*
- *ventilatie warme lucht (gemoduleerde en uitschakelbaar)*

			code	€ hors TVA *exclusief BTW*
Milla H 12	Flancs en **acier** et top en **céramique** *staal panelen en bovenstuk in **keramiek***	**blanc crème** *crèmekleurig*	809190	**2.990**
Milla H 15			809890	**3.190**
Milla H 12		**bordeaux** *bordeaux*	809100	**2.990**
Milla H 15			809110	**3.190**
Milla H 12		**noir brillant** *zwart*	809120	**2.990**
Milla H 15			809130	**3.190**
Milla H 12		**parchemin** *perkament*	809200	**2.990**
Milla H 15			809900	**3.190**
EN DOTATION - INBEGREPEN				
Kit incorporé avec vase d'expansion fermé, circulateur et groupe de sécurité / *Ingebouwde hydraulische kit met gesloten expansievat, circulatiepomp en overdrukklep*			--	--
sistema LEONARDO Patented / Fire control			voir p./*zie p. 4*	
EN OPTION - OPTIE				
Kit WI-FI H (AppFire)			1050460	**266**
Combinateur téléphonique H *Telefoonschakelaar Apparatuur H*			1035220	**266**
Vanne anti-condensation - *Anticondensklep*			1095280	**103**
KIT A2: Kits hydrauliques - *Hydraulisch kit*			801170	**850**
Sonde réservoir pellets / *Pellet niveau sensor*			1083150	**46**
Kit Manomètre à installer sur les kits pour l'affichage de la pression de l'eau dans l'installation *Kit Manometer te installeren op kits voor weergave van waterdruk in circuit*			1060010	**61**

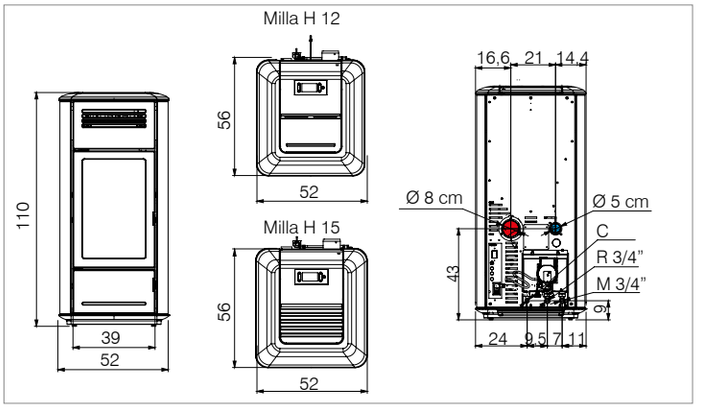

Milla H 12

Milla H 15

	kW	kW H_2O	%	m³	kg/h	h	kg		cm	kg	cm	l			OK		CHECK	ON OFF			
Milla H 12	3,3-12,4	10,2	93	325	0,7-2,8	9-34	24	A	8 M	189	52x56x110	13	•	•	•	•	•	•			
Milla H 15	3,3-15,3	13	92,1	400	0,7-3,5	7-34	24	A	8 M	189	52x56x110	13	•	•	•	•	•	•			

céramique rose poudré / *keramiek poeder*

céramique blanc opaque / *keramiek Matte witte*

ECO DESIGN 2022

Myrna H 15

- foyer en acier
- sortie des fumées 8 cm à l' arrière, mâle
- panneau synoptique escamotable
- programmation journalière/hebdomadaire
- systèmes configurables de l'écran, avec bornier pour sondes externes
- ventilation air chaud (modulable et désactivable)
- *vuurhaard in staal*
- *rookgasafvoer Ø 8 cm achteraan, mannelijk*
- *verborgen display*
- *programmering uren per week*
- *Display met systeem gegevens incl moederbord voor externe sensoren*
- *ventilatie warme lucht (gemoduleerde en uitschakelbaar)*

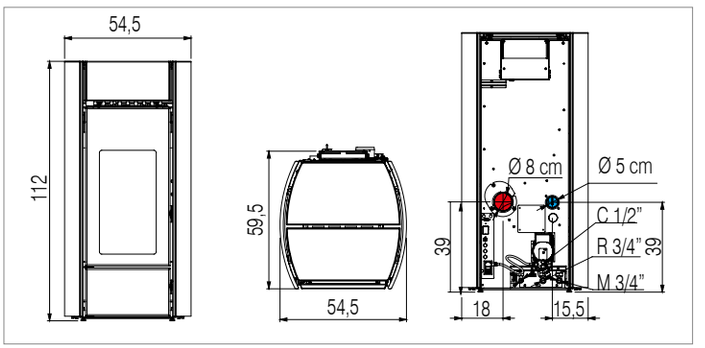

		code	€ hors TVA *exclusief BTW*
Acier avec inserts et partie supérieure en **céramique** ***staal*** *en inzetframe bovenaan in* ***keramiek***	**blanc opaque** ***Matte witte***	810620	**3.410**
	rose poudré ***poeder***	810630	
	gris claire opaque ***licht grijs***	810640	

EN DOTATION - INBEGREPEN

Kit incorporé avec vase d'expansion fermé, circulateur modulaire et vanne de surpression / *Ingebouwde hydraulische kit met gesloten expansievat, circulatiepomp en overdrukklep*	--	**--**
Voyant de réserve pellet: indique qu'il reste à l'appareil une autonomie d'environ une demi-heure/ ***Controlelampje pelletreserve*** *geeft aan dat het product nog ongeveer een half uur autonoom kan werken.*	--	**--**
THE MIND WI-FI intégré / *WI-FI geïntegreerd*	voir p./*zie p. 5*	
sistema LEONARDO Patented Fire control	voir p./*zie p.4*	

EN OPTION - OPTIE

Combinateur téléphonique **LTE ADVANCED 4G** (Disponible à partir de Septembre 2021) *Telefoonschakelaar Apparatuur* ***LTE ADVANCED 4G*** *(Beschikbaar vanaf september 2021)*	1112010	**266**
Vanne anti-condensation - *Anticondensklep*	1095280	**103**
KIT A2: Kits hydrauliques - *Hydraulisch kit*	801170	**850**
Kit Manomètre à installer sur les kits pour l'affichage de la pression de l'eau dans l'installation / *Kit Manometer te installeren op kits voor weergave van waterdruk in circuit*	1060010	**61**
Sonde eau NTC / *TNC-watersonde*	1115000	**20**

	kW	kW H_2O	%	m³	kg/h	h	kg			cm Ø	kg	cm				OK		CHECK	ON OFF			
Myrna H 15	3,3-15,3	13	92,1	400	0,7-3,5	7-37	26	•	A	8 M	160	54,5x59,5x112	13	•	•	•	•	•	•			

céramique bordeaux - *keramiek bordeaux*

ECO DESIGN 2022

Blade H 15

- foyer en acier
- bougie en céramique
- sortie des fumées Ø 8 cm:
  - vers le haut, femelle (de série)
  - per l'arrière, mâle (en option)
- systèmes configurables de l'écran, avec bornier pour sondes externes
- programmation horaire hebdomadaire
- ventilation air chaud (modulable et désactivable)
- panneau synoptique sur le top

- stalen vuurhaard
- keramische gloeibougie
- rookgasafvoer Ø 8 cm:
• bovenaan, vrouwelijk (standaard)
• rookgasafvoer, mannelijk (en optie)
- display met systeem gegevens incl moederbord voor externe sensoren
- programmering uren per week
- ventilatie warme lucht (gemoduleerde en uitschakelbaar)
- synoptisch paneel bovenop

		code	€ hors TVA *exclusief BTW*
Céramique *keramiek*	bordeaux *bordeaux*	811520	4.090
	blanc opaque *mat wit*	811510	
	beige *beige*	811530	
EN DOTATION - INBEGREPEN			
Kit incorporé avec vase d'expansion fermé, circulateur modulaire et vanne de surpression / *Ingebouwde hydraulische kit met gesloten expansievat, circulatiepomp en overdrukklep*		--	--
Voyant de réserve pellet: indique qu'il reste à l'appareil une autonomie d'environ une demi-heure/ ***Controlelampje pelletreserve*** *geeft aan dat het product nog ongeveer een half uur autonoom kan werken.*		--	--
THE MIND WI-FI intégré / *WI-FI geïntegreerd*		voir p./*zie p. 5*	
sistema LEONARDO Patented / Fire control		voir p./*zie p. 4*	
EN OPTION - OPTIE			
Combinateur téléphonique **LTE ADVANCED 4G** (Disponible à partir de Septembre 2021) *Telefoonschakelaar Apparatuur **LTE ADVANCED 4G** (Beschikbaar vanaf september 2021)*		1112010	266
Kit sorties fumées Ø 8 cm mâle par l'arrière *Kit rookgasafvoer Ø 8 cm mannelijk achteraan*		1130910	42
Vanne anti-condensation / *Anticondensklep*		1095280	103
KIT A2: Kits hydrauliques / *Hydraulisch kit*		801170	850
KIT MANOMÈTRE: à installer sur les kits pour l'affichage de la pression de l'eau dans l'installation / *Kit Manometer te installeren op kits voor weergave van waterdruk in circuit*		1060010	61
Sonde eau NTC / *TNC-watersonde*		1115000	20

céramique / *keramiek*

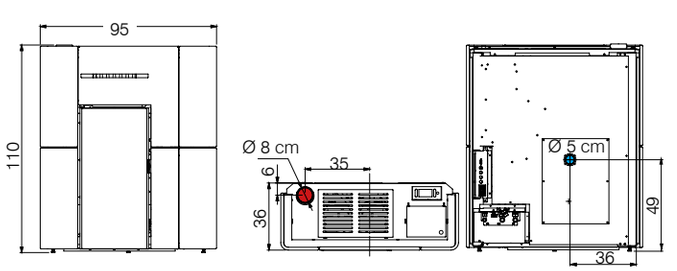

acier / *staal*

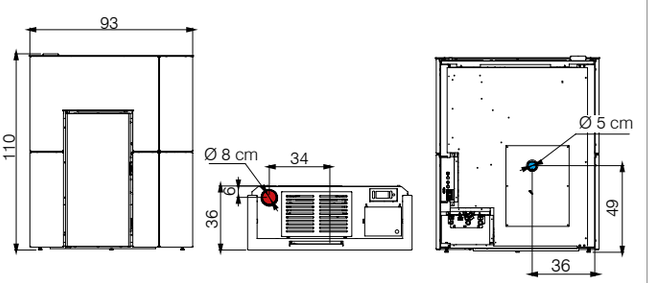

	kW	kW H_2O	%	m³	kg/h	h	kg			cm Ø	kg	cm							
Blade H 15	3,3-15,3	13	92,1	400	0,7-3,5	7-33	23	•	A	8 F	280	95x36x110	13	•	•	•	•	•	•

Acier - verre noir / *staal - glas zwart*

ECO DESIGN 2022

Blade H 15

- foyer en acier
- bougie en céramique
- sortie des fumées Ø 8 cm:
  - vers le haut, femelle (de série)
  - per l'arrière, mâle (en option)
- systèmes configurables de l'écran, avec bornier pour sondes externes
- programmation horaire hebdomadaire
- ventilation air chaud (modulable et désactivable)
- panneau synoptique sur le top

- stalen vuurhaard
- keramische gloeibougie
- rookgasafvoer Ø 8 cm:
• bovenaan, vrouwelijk (standaard)
• rookgasafvoer, mannelijk (en optie)
- display met systeem gegevens incl moederbord voor externe sensoren
- programmering uren per week
- ventilatie warme lucht (gemoduleerde en uitschakelbaar)
- synoptisch paneel bovenop

		code	€ hors TVA *exclusief BTW*
Acier *staal*	**noir** / *zwart*	811500	**3.690**
	blanc opaque *mat wit*	811470	
	bronze *brons*	811490	
Acier noir insert frontal central en *staal zwart* *middenvoorinzetstuk in*	**verre noir** *zwart glas*	811540	**3.890**

EN DOTATION - INBEGREPEN - voir p./*zie p. 56*

EN OPTION - OPTIE - voir p./*zie p. 56*

Acier blanc opaque / *mat wit staal*

	kW	kW H_2O	%	m³	kg/h	h	kg			cm Ø	kg	cm							
Blade H 15	3,3-15,3	13	92,1	400	0,7-3,5	7-33	23	•	A	8 F	230 250	93x36x110	13	•	•	•	•	•	•

Acier bronze / *brons staal*

ECO DESIGN 2022
En cours de certification
In afwachting van certificering

Cherie H Evo

- foyer en acier
- **version céramique:** frontal en fonte, top en céramique
- **version acier et pierre ollaire:** frontal en fonte, top en fonte
- bougie en céramique
- chargement avec motoréducteurs brushless
- sortie des fumées ø 8 cm à l' arrière, mâle
- programmation horaire hebdomadaire
- systèmes configurables de l'écran, avec bornier pour sondes externes
- panneau synoptique sur le top
- ventilation air chaud frontal (modulable et désactivable)
- *vuurhaard in staal*
- *uitvoering in keramiek: voorkant van gietijzer, bovenkant van keramiek*
- *uitvoering in staal en speksteen: voor- en bovenkant van gietijzer*
- *keramische gloeibougie*
- *rookgasafvoer Ø 8 cm achteraan, mannelijk*
- *programmering uren per week*
- *display met systeem gegevens incl moederbord voor externe sensoren*
- *display op bovenkant*
- *ventilatie warme lucht (gemoduleerde en uitschakelbaar)*

céramique / *keramiek*

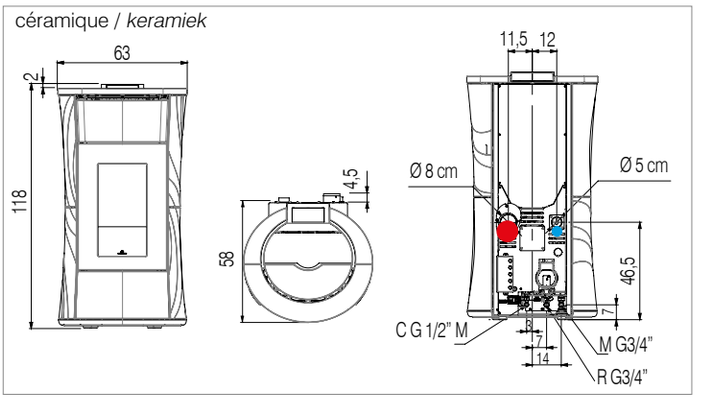

		code	€ hors TVA *exclusief BTW*
Acier *staal*	**blanc opaque** *mat wit*	811570	3.950
	bronze *brons*	811580	
	Grise foncé *donkergrijs*	811590	

EN DOTATION - *INBEGREPEN*

Kit incorporé avec vase d'expansion fermé, circulateur modulaire et vanne de surpression / *Ingebouwde hydraulische kit met gesloten expansievat, circulatiepomp en overdrukklep*	--	--
Voyant de réserve pellet: indique qu'il reste à l'appareil une autonomie d'environ une demi-heure/ ***Controlelampje pelletreserve*** *geeft aan dat het product nog ongeveer een half uur autonoom kan werken.*	--	--
ASH KONTROL Nettoyage automatique du creuset *Automatische reiniging van de vuurpot*	voir p./*zie p. 6-7*	
Nettoyage manuel des turbolateurs *Automatische reiniging van de warmtewisselaars*	--	--
THE MIND WI-FI intégré / *WI-FI geïntegreerd* airKare Aaction combinée **d'ioniseur** et **d'ozonateur** ***Ionizer*** *gecombineerd met een* ***ozonizer***	voir p./*zie p. 5*	
sistema LEONARDO Patented Fire control	voir p./*zie p. 4*	

EN OPTION - OPTIE - voir p./*zie p.59*

	kW	kW H_2O	%	m³	kg/h	h	kg			cm Ø	kg	cm				OK		CHECK	ON OFF		
Cherie H Evo	*16	*13	*91,6	*420	*1-3,7	*8-29	*29	•	A	↗ 8 M	237	63x58x118	12	•	•	•	•	•	•		

* Données de projet / *Projektdaten*

Céramique blanc crème / *keramiek wit crème*

Cherie H Evo

ECO DESIGN 2022
En cours de certification
In afwachting van certificering

- foyer en acier
- **version céramique:** frontal en fonte, top en céramique
- **version acier et pierre ollaire:** frontal en fonte, top en fonte
- bougie en céramique
- chargement avec motoréducteurs brushless
- sortie des fumées ø 8 cm à l' arrière, mâle
  programmation horaire hebdomadaire
- systèmes configurables de l'écran, avec bornier pour sondes externes
- panneau synoptique sur le top
- ventilation air chaud frontal (modulable et désactivable)
- *vuurhaard in staal*
- *uitvoering in keramiek: voorkant van gietijzer, bovenkant van keramiek*
- *uitvoering in staal en speksteen: voor- en bovenkant van gietijzer*
- *keramische gloeibougie*
- *rookgasafvoer Ø 8 cm achteraan, mannelijk*
- *programmering uren per week*
- *display met systeem gegevens incl moederbord voor externe sensoren*
- *display op bovenkant*
- *ventilatie warme lucht (gemoduleerde en uitschakelbaar)*

Pierre ollaire / *Speksteen*

		code	€ hors TVA *exclusief BTW*
Céramique *Keramiek*	**Blanc crème** *wit crème*	811600	**4.120**
	Bordeaux *bordeaux*	811610	
	Grise foncé *donkergrijs*	811620	
Pierre ollaire / *Speksteen*		811630	**4.400**
EN DOTATION - *INBEGREPEN*			
Kit incorporé avec vase d'expansion fermé, circulateur modulaire et vanne de surpression / *Ingebouwde hydraulische kit met gesloten expansievat, circulatiepomp en overdrukklep*		--	--
Voyant de réserve pellet: indique qu'il reste à l'appareil une autonomie d'environ une demi-heure/ ***Controlelampje pelletreserve*** *geeft aan dat het product nog ongeveer een half uur autonoom kan werken.*		--	--
ASH KONTROL Nettoyage automatique du creuset *Automatische reiniging van de vuurpot*		voir p./*zie p. 6-7*	
Nettoyage manuel des turbolateurs *Automatische reiniging van de warmtewisselaars*		--	--
THE MIND WI-FI intégré / *WI-FI geïntegreerd*		voir p./*zie p. 5*	
airKare Aaction combinée **d'ioniseur** et **d'ozonateur** ***Ionizer*** *gecombineerd met een* ***ozonizer***			
sistema LEONARDO Patented Fire control		voir p./*zie p. 4*	
EN OPTION - *OPTIE*			
Combinateur téléphonique **LTE ADVANCED 4G** (Disponible à partir de Septembre 2021) *Telefoonschakelaar Apparatuur* ***LTE ADVANCED 4G*** *(Beschikbaar vanaf september 2021)*		1112010	**266**
Vanne anti-condensation / *Anticondensklep*		1095280	**103**
KIT A2: Kits hydrauliques / *Hydraulisch kit*		801170	**850**
Sonde eau NTC / *TNC-watersonde*		1115000	**20**

	kW	kW H_2O	%	m³	kg/h	h	kg			cm	kg	cm									
Cherie H Evo	*16	*13	*91,6	*420	*1-3,7	*8-29	*29	•	A	↗ 8 M	240 265	63x58x118	12	•	•	•	•	•	•		

* Données de projet / *Projektdaten*

Céramique / Keramiek

ECO DESIGN 2022

*Cherie Up H

- foyer en fonte et acier
- sortie des fumées 8 cm à l' arrière, mâle
- panneau synoptique
- programmation horaire hebdomadaire
- ventilation air chaud (modulable et désactivable)
- *vuurhaard in staal en gietijzer*
- *rookgasafvoer Ø 8 cm achteraan, mannelijk*
- *display op bovenkant*
- *programmering uren per week*
- *ventilatie warme lucht (gemoduleerde en uitschakelbaar)*

		code	€ hors TVA *exclusief BTW*
Céramique *Keramiek*	***blanc crème** *wit crème*	805780	4.120
	***bordeaux** *bordeaux*	805800	
	***gris foncé** *donkergrijs*	805810	
Verre *Glas*	***blanc** *wit*	805820	4.220
	***noir** *zwart*	805830	

*Jusqu'à épuisement des stocks / *Zolang de vorraad strekt*

EN DOTATION - INBEGREPEN		
Télécommande avec écran *Afstandsbediening met display*	--	--
sistema LEONARDO Patented — Fire control	voir p./*zie p. 4*	
Kit incorporé avec vase d'expansion fermé, circulateur et groupe de sécurité / *Ingebouwde hydraulische kit met gesloten expansievat, circulatiepomp en overdrukklep*	--	--

EN OPTION - OPTIE - voir p./*zie p. 61*

Verre noir / *Zwart glas*

	kW	kW H_2O	%	m³	kg/h	h	kg			cm Ø	kg	cm	l		T		OK		CHECK	ON OFF		
Cherie Up H	4,8-16,2	11,8	91,6	420	1-3,7	8-29	29	•	G-A ↗	8 M	240 230	62x57x115	12	•	•	•	•	•	•	•		

Acier bronze / *Staal brons*

ECO DESIGN 2022

*Cherie Up H

- foyer en fonte et acier
- sortie des fumées 8 cm à l' arrière, mâle
- panneau synoptique
- programmation horaire hebdomadaire
- ventilation air chaud (modulable et désactivable)
- *vuurhaard in staal en gietijzer*
- *rookgasafvoer Ø 8 cm achteraan, mannelijk*
- *display op bovenkant*
- *programmering uren per week*
- *ventilatie warme lucht (gemoduleerde en uitschakelbaar)*

		code	€ hors TVA *exclusief BTW*
Acier *Staal*	***blanc opaque** *mat wit*	805870	3.950
	***bronze** *brons*	805860	
	***noir** *zwart*	805850	
***Pierre ollaire** *Speksteen*		805840	4.400

*Jusqu'à épuisement des stocks / *Zolang de vorraad strekt*

EN DOTATION - INBEGREPEN		
Télécommande avec écran *Afstandsbediening met display*	--	--
sistema LEONARDO Patented — Fire control	voir p./*zie p. 4*	
Kit incorporé avec vase d'expansion fermé, circulateur et groupe de sécurité / *Ingebouwde hydraulische kit met gesloten expansievat, circulatiepomp en overdrukklep*	--	--
EN OPTION - OPTIE		
Kit WI-FI LX (App WiFire)	1009270	266
Combinateur téléphonique PLUS *Plus Telefoonschakelaar Apparatuur*	1028650	254
Câble de raccordement bleu pour thermostats d'ambiance / *blauwe kabel voor de aansluiting op de omgevingsthermostaten*	640560	24
KIT antennes (pour une utilisation dans les zones à faible réception du signal) / *KIT antenne (te gebruiken in zones met slechte ontvangst)*	C00066	58
Vanne anti-condensation / *Anticondensklep*	voir p./*zie p. 108*	
KIT A2: Kits hydrauliques / *Hydraulisch kit*	801170	850

Pierre ollaire / *Speksteen*

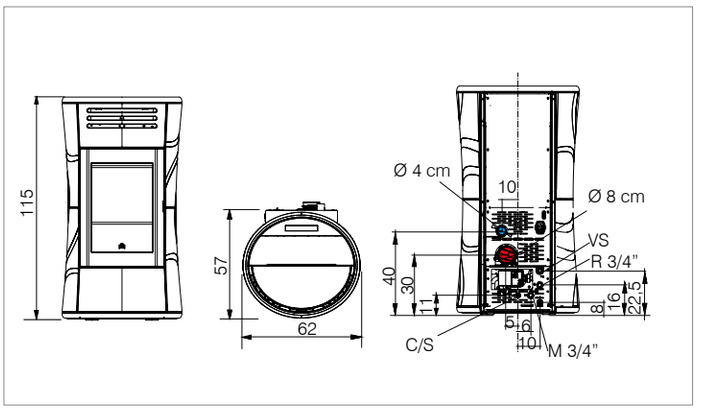

	kW	kW H_2O	%	m³	kg/h	h	kg			cm Ø	kg	cm	l		T		OK		CHECK	ON OFF
Cherie Up H	4,8-16,2	11,8	91,6	420	1-3,7	8-29	29	•	G-A	8 M	237 265	62x57x115	12	•	•	•	•	•	•	•

acier bronze / *staal brons*

ECO DESIGN 2022

*Blade H 18 EKleaner
*Blade H 22 EKleaner

- foyer en acier
- sortie des fumées Ø 8 cm vers le haut, femelle
- grand tiroir à cendres
- programmation horaire hebdomadaire
- systèmes configurables de l'écran, avec bornier pour sondes externes
- panneau synoptique sur le top
- ventilation air chaud (modulable et désactivable)
- *stalen vuurhaard*
- *rookgasafvoer Ø 8 cm bovenaan, vrouwelijk*
- *ruime uitschuifbare aslade*
- *programmering uren per week*
- *Display met systeem gegevens incl moederbord voor externe sensoren*
- *ventilatie warme lucht (gemoduleerde en uitschakelbaar)*

			code	€ hors TVA *exclusief BTW*
Blade H 18	*acier *staal*	*bordeaux *bordeaux*	807420	3.885
Blade H 22			807430	4.095
Blade H 18		*noir *zwart*	807440	3.885
Blade H 22			807450	4.095
Blade H 18		*blanc opaque *mat wit*	807460	3.885
Blade H 22			807470	4.095
Blade H 18		*bronze *brons*	807480	3.885
Blade H 22			807490	4.095
Blade H 18	*céramique *keramiek*	*bordeaux *bordeaux*	807340	4.260
Blade H 22			807350	4.460
Blade H 18		*blanc opaque *mat wit*	807380	4.260
Blade H 22			807390	4.460
Blade H 18		*beige *beige*	807400	4.260
Blade H 22			807410	4.460

*Jusqu'à épuisement des stocks / *Zolang de vorraad strekt*

céramique / *keramiek*

acier / *staal*

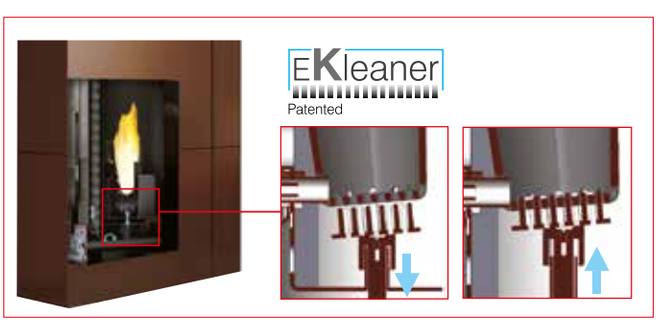

EN DOTATION - INBEGREPEN - voir p./*zie p.63*		
EKleaner :effectue automatiquement un double nettoyage du creuset et des turbulateurs, sans intervention manuelle / *voert automatisch een dubbele reiniging uit, van het vuurpotje en van de turbulatoren, zonder handmatige tussenkomst.*	--	--

EN OPTION - OPTIE - voir p./*zie p.63*

	kW	kW H_2O	%	m³	kg/h	h	kg			cm Ø	kg	cm	cm				OK		CHECK	ON OFF
Blade H 18 EKleaner	4,9-18,7	16,3	93,3	485	1,1-4,2	7-27	30	•	A	8 F	258/306	104x39x120,5 acer/*staal* 106x39x122 céramique/*keramiek*		20	•	•	•	•	•	•
Blade H 22 EKleaner	4,9-22,5	20	92,7	585	1,1-5,1	6-27	30	•	A	8 F	259/307			20	•	•	•	•	•	•

céramique beige / *keramiek beige*

Blade H 18
Blade H 22

- foyer en acier
- sortie des fumées Ø 8 cm vers le haut, femelle
- programmation horaire hebdomadaire
- systèmes configurables de l'écran, avec bornier pour sondes externes
- panneau synoptique sur le top
- ventilation air chaud (modulable et désactivable)
- *stalen vuurhaard*
- *rookgasafvoer Ø 8 cm bovenaan, vrouwelijk*
- *programmering uren per week*
- *Display met systeem gegevens incl moederbord voor externe sensoren*
- *ventilatie warme lucht (gemoduleerde en uitschakelbaar)*

céramique / *keramiek*

acier / *staal*

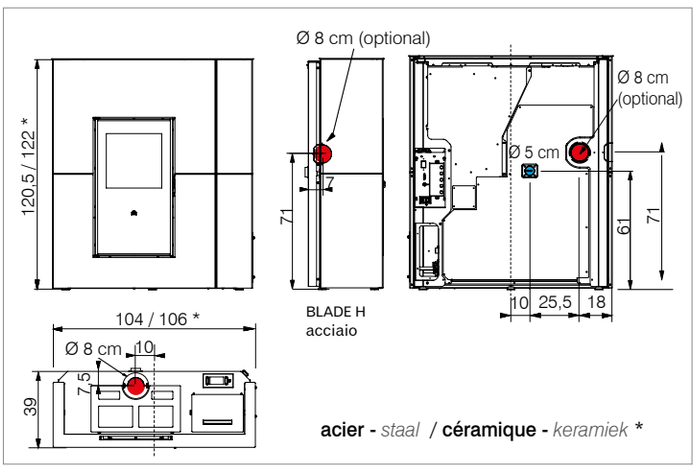

acier - *staal* / céramique - *keramiek* *

			code	€ hors TVA *exclusief BTW*
Blade H 18	acier *staal*	bordeaux *bordeaux*	805910	3.720
Blade H 22			806400	3.940
Blade H 18		noir *zwart*	805920	3.720
Blade H 22			806410	3.940
Blade H 18		blanc opaque *mat wit*	805900	3.720
Blade H 22			806390	3.940
Blade H 18		bronze *brons*	805930	3.720
Blade H 22			806420	3.940
Blade H 18	céramique *keramiek*	bordeaux *bordeaux*	806120	4.110
Blade H 22			806440	4.320
Blade H 18		blanc opaque *mat wit*	806110	4.110
Blade H 22			806430	4.320
Blade H 18		beige *beige*	806140	4.110
Blade H 22			806460	4.320

EN DOTATION - INBEGREPEN		
Voyant de réserve pellet: indique qu'il reste à l'appareil une autonomie d'environ une demi-heure/ ***Controlelampje pelletreserve*** *geeft aan dat het product nog ongeveer een half uur autonoom kan werken.*	--	--
Vase d'expansion fermé *Gesloten expansievat*	--	--
sistema LEONARDO Patented / Fire control	voir p./*zie p. 4*	

EN OPTION - OPTIE		
Kit WI-FI H (AppFire)	1050460	266
Combinateur téléphonique H *Telefoonschakelaar Apparatuur H*	1035220	266
Kit sorties fumées Ø 8 cm mâle: par l'arrière (céramique) ou par l'arrière ou latérale gauche (acier) *Kit rookgasafvoer Ø 8 cm mannelijk: achteraan (keramiek) / achteraan zijkant links (staal)*	1122810	42
Vanne anti-condensation - *Anticondensklep*	1095280	103

Pour un bon fonctionnement, l'installation d'un des kits indiqués ci-dessous est obligatoire / *Voor een juiste werking moet men één van de onderstaande kits installeren*

Kit R-FX sans eau chaude sanitaire / *zonder Warm Water voor Sanitair gebruik* (Blade H 18 / Blade H 22)	1106770	414
Kit RW avec eau chaude sanitaire / *met Warm Water voor Sanitair gebruik* (Blade H 22)	*1063680	562
Kit R2-FX sans Eau Chaude Sanitaire avec séparateur d'installation / *zonder Warm Water voor Sanitair gebruik met systeemafscheider* (Blade H 18 / Blade H 22)	1106790	853
kit manomètre à installer sur les kits pour l'affichage de la pression de l'eau dans l'installation / *kit Manometer te installeren op kits voor weergave van waterdruk in circuit*	1060010	61

	kW	kW H_2O	%	m³	kg/h	h	kg			cm	kg	cm	cm							
Blade H 18	4,9-18,7	16,3	93,3	485	1,1-4,2	7-27	30	•	A	8 F	258/306	104x39x120,5 acer/*staal*	20	•	•	•	•	•	•
Blade H 22	4,9-22,5	20	92,7	585	1,1-5,1	6-27	30	•	A	8 F	259/307	106x39x122 céramique/*keramiek*	20	•	•	•	•	•	•

Vyda H - pierre ollaire/ *speksteen*

ECO DESIGN 2022

*Vyda H 18 EKleaner /*Kira H 18 EKleaner
*Vyda H 22 EKleaner /*Kira H 22 EKleaner

- foyer en acier
- sortie des fumées 8 cm à l' arrière, mâle
- programmation horaire hebdomadaire
- systèmes configurables de l'écran, avec bornier pour sondes externes
- panneau synoptique escamotable
- grand tiroir à cendres
- ventilation air chaud (modulable et désactivable)
- *stalen vuurhaard.*
- *rookgasafvoer Ø 8 cm achteraan, mannelijk*
- *ruime uitschuifbare aslade*
- *programmering uren per week - verborgen display*
- *ventilatie warme lucht (gemoduleerde en uitschakelbaar)*

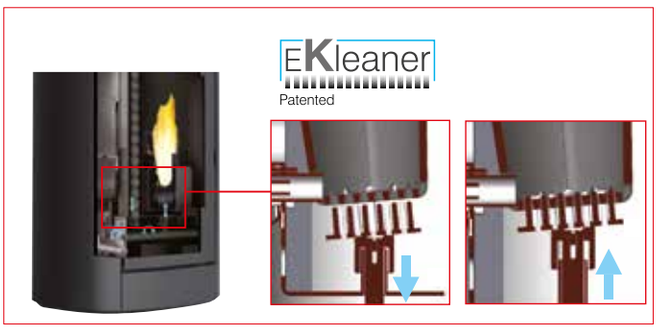

			code	€ hors TVA *exclusief BTW*
Vyda H 18	*acier avec partie supérieure en *staal en inzetframe bovenaan in*	*céramique blanc opaque *matte witte keramiek*	807500	4.430
Vyda H 22			807510	4.690
Vyda H 18		*céramique gris foncé *donkergrijs keramiek*	807520	4.430
Vyda H 22			807530	4.690
Vyda H 18		*pierre ollaire *speksteen*	807540	4.740
Vyda H 22			807550	5.000
Kira H 18	*céramique *keramiek*	*blanc crème *wit crème*	807560	4.650
Kira H 22			807570	4.920
Kira H 18		*bordeaux *Bordeaux*	807580	4.650
Kira H 22			807590	4.920
Kira H 18		*parchemin *perkament kleurig*	807600	4.650
Kira H 22			807610	4.920

*Jusqu'à épuisement des stocks / *Zolang de vorraad strekt*

EN DOTATION - INBEGREPEN - voir p./*zie p. 65*		
EKleaner :effectue automatiquement un double nettoyage du creuset et des turbulateurs, sans intervention manuelle / *voert automatisch een dubbele reiniging uit, van het vuurpotje en van de turbulatoren, zonder handmatige tussenkomst.*	--	--

EN OPTION - OPTIE		
Kit WI-FI H (AppFire)	1050460	266
Combinateur téléphonique H *Telefoonschakelaar Apparatuur H*	1035220	266
Vanne anti-condensation - *Anticondensklep*	1095280	103

Pour un bon fonctionnement, l'installation d'un des kits indiqués ci-dessous est obligatoire / *Voor een juiste werking moet men één van de onderstaande kits installeren*

KIT R-FX sans eau chaude sanitaire / *zonder Warm Water voor Sanitair gebruik* (Vyda H 18 / Kira 18 / Vyda H 22 / Kira 22)	1106770	414
KIT RW avec eau chaude sanitaire / *met Warm Water voor Sanitair gebruik* (Vyda H 22 / Kira 22)	*805320	562
KIT R2-FX sans Eau Chaude Sanitaire avec séparateur d'installation / *zonder Warm Water voor Sanitair gebruik met systeemafscheider* (Vyda H 18 / Kira 18 / Vyda H 22 / Kira 22)	1106790	853
KIT TUYAUX (composé de: tôle, tuyau de refoulement, tuyau de retour). ATTENTION : prédisposer les dispositifs de sécurité. ***ROHRE-TEILESATZ*** *(mit folgenden Komponenten: Blech, Vorlaufleitung, Rücklaufleitung) LET OP: installeer de beveiligingen*	805340	201
Kit Manomètre à installer sur les kits pour l'affichage de la pression de l'eau dans l'installation / *Kit Manometer te installeren op kits voor weergave van waterdruk in circuit*	1060010	61

	kW	kW H_2O	%	m³	kg/h	h	kg			cm	kg	cm	cm				OK		CHECK	ON OFF
Kira H /Vyda 18 EKleaner	4,9-18,7	16,3	93,3	485	1,1-4,2	7-27	30	•	A	↗8 M	280/260	65x63x123,5 Kira H		20	•	•	•	•	•	•
Kira H/Vyda 22 EKleaner	4,9-22,5	20	92,7	585	1,1-5,1	6-27	30	•	A	↗8 M	280/260	62,5x61,5x121,5 Vyda H		20	•	•	•	•	•	•

Kira H - céramique blanc crème / *keramiek wit crème*

ECO DESIGN 2022

Kira H 18 / Vyda H 18
Kira H 22 / Vyda H 22

- foyer en acier
- sortie des fumées 8 cm à l' arrière, mâle
- programmation horaire hebdomadaire
- panneau synoptique escamotable
- systèmes configurables de l'écran, avec bornier pour sondes externes
- ventilation air chaud (modulable et désactivable)
- *stalen vuurhaard.*
- *rookgasafvoer Ø 8 cm achteraan, mannelijk*
- *programmering uren per week*
- *verborgen synoptisch paneel*
- *Display met systeem gegevens incl moederbord voor externe sensoren*
- *ventilatie warme lucht (gemoduleerde en uitschakelbaar)*

Kira H 18* / Kira H 22*
Vyda H 18 / Vyda H 22

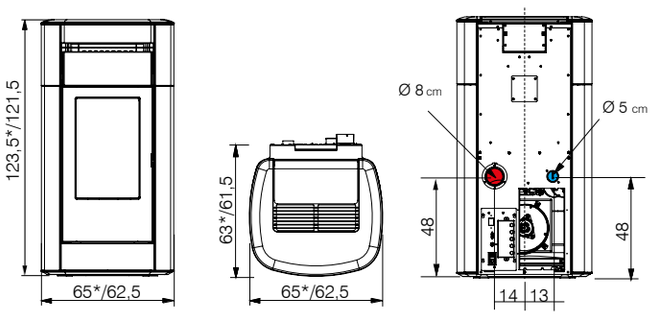

		code	€ hors TVA *exclusief BTW*
structure *structuur*	Vyda H 18	812550	3.860
	Vyda H 22	812560	4.120

il est obligatoire d'acheter une des séries ci-dessous indiquées
de aankoop van een van de volgende series is verplicht

série céramique *keramische serie*	blanc opaque *matte witte*	1049560	436
	gris foncé *donkergrijs*	1049570	
série pierre ollaire *speksteen serie*		1136980	746

		code	€ hors TVA *exclusief BTW*
structure *structuur*	Kira H 18	812530	3.580
	Kira H 18	812540	3.860

il est obligatoire d'acheter une des séries ci-dessous indiquées
de aankoop van een van de volgende series is verplicht

série céramique *keramische serie*	blanc crème *wit crème*	1049320	936
	bordeaux *bordeaux*	1049310	
	parchemin *perkamentkleurig*	1049330	

EN DOTATION - INBEGREPEN

Voyant de réserve pellet: indique qu'il reste à l'appareil une autonomie d'environ une demi-heure ***Controlelampje pelletreserve*** *geeft aan dat het product nog ongeveer een half uur autonoom kan werken.*	--	--
Vase d'expansion fermé *Gesloten expansievat*	--	--
sistema LEONARDO Patented / Fire control	voir p./*zie p. 4*	

EN OPTION - OPTIE - voir p./*zie p. 64*

	kW	kW H_2O	%	m³	kg/h	h	kg			cm	kg	cm	cm				OK		CHECK	ON OFF
Kira H /Vyda 18	4,9-18,7	16,3	93,3	485	1,1-4,2	7-27	30	•	A	↗8 M	280/260	65x63x123,5	20	•	•	•	•	•	•
Kira H/Vyda 22	4,9-22,5	20	92,7	585	1,1-5,1	6-27	30	•	A	↗8 M	280/260	Kira H 62,5x61,5x121,5 Vyda H	20	•	•	•	•	•	•

acier bordeaux / *staal bordeaux*

ECO DESIGN 2022
En cours de certification
In afwachting van certificering

Tera H 25
Tera H 30

- foyer en fonte et acier
- bougie en céramique
- chargement avec motoréducteurs brushless
- sortie des fumées ø 10 cm à l' arrière, mâle
- ventilation air chaud frontal (modulable et désactivable)
- grand bac à cendres
- systèmes configurables de l'écran, avec bornier pour sondes externes
- panneau synoptique
- programmation horaire hebdomadaire
- *vuurhaard in staal en gietijzer*
- *keramische gloeibougie*
- *borstelloze reductiemotor*
- *rookgasafvoer Ø 10 cm achteraan, mannelijk*
- *ventilatie warme lucht (gemoduleerde en uitschakelbaar)*
- *grote aslade*
- *display met systeem gegevens incl moederbord voor externe sensoren*
- *programmering uren per week*
- *display op bovenkant*

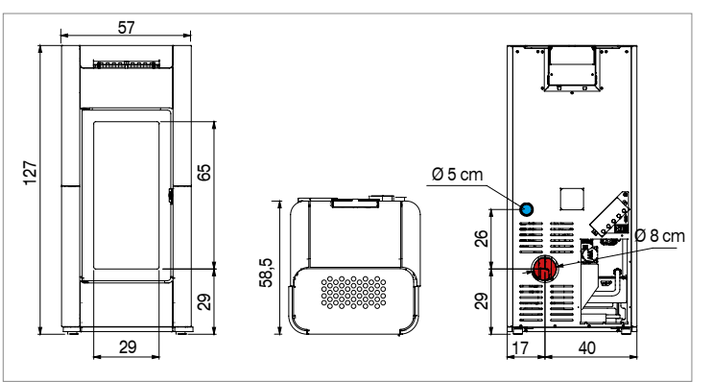

		code	€ hors TVA *exclusief BTW*
Tera H 25	blanc opaque *mat wit*	811660	**4.740**
Tera H 30	blanc opaque *mat wit*	811710	**5.040**
Tera H 25	Acier *staal* – Bordeaux *bordeaux*	811670	**4.740**
Tera H 30	Acier *staal* – Bordeaux *bordeaux*	811720	**5.040**

EN DOTATION - *INBEGREPEN*		
Vase d'expansion fermé *Gesloten expansievat geïntegreerde*	--	--
Voyant de réserve pellet: indique qu'il reste à l'appareil une autonomie d'environ une demi-heure/ ***Controlelampje pelletreserve*** *geeft aan dat het product nog ongeveer een half uur autonoom kan werken.*	--	--
ASH KONTROL Nettoyage automatique du creuset *Automatische reiniging van de vuurpot*	voir p./*zie p. 6-7*	
Nettoyage manuel des turbolateurs *Automatische reiniging van de warmtewisselaars*	--	--
THE MIND WI-FI intégré / *WI-FI geïntegreerd*	voir p./*zie p. 5*	
airKare action combinée **d'ioniseur** et **d'ozonateur** ***ionizer*** *gecombineerd met een* ***ozonizer***		
sistema LEONARDO Patented – Fire control	voir p./*zie p. 4*	

EN OPTION - *OPTIE*		
Combinateur téléphonique **LTE ADVANCED 4G** (Disponible à partir de Septembre 2021) *Telefoonschakelaar Apparatuur* ***LTE ADVANCED 4G*** *(Beschikbaar vanaf september 2021)*	1112010	**266**
Vanne anti-condensation / *Anticondensklep*	1095280	**103**

Pour un bon fonctionnement, l'installation d'un des kits indiqués ci-dessous est obligatoire / *Voor een juiste werking moet men één van de onderstaande kits installeren*

Kit R-FX sans eau chaude sanitaire / *zonder Warm Water voor Sanitair gebruik*	1106770	**414**
Kit RW-FX avec eau chaude sanitaire / *met Warm Water voor Sanitair gebruik*	1106780	**583**
Kit R2-FX sans eau chaude sanitaire avec séparateur d'installation / *zonder Warm Water voor Sanitair gebruik met systeemafscheider*	1106790	**853**
KIT MANOMÈTRE à installer sur les kits pour l'affichage de la pression de l'eau dans l'installation / *Kit Manometer te installeren op kits voor weergave van waterdruk in circuit*	1060010	**61**
Sonde eau NTC / *TNC-watersonde*	1115000	**20**

	kW	kW H_2O	%	m³	kg/h	h	kg			cm Ø	kg	cm				OK		CHECK	ON OFF		
Tera H 25	*25	*19,2	*90	*650	*1,5-5,5	*7-27	*40	•	G-A	10 M	299	57x58,5x127	25	•	•	•	•	•	•		
Tera H 30	*30	*25	*90	*790	*2-6,8	*6-20	*40	•	G-A	10 M	339	57x58,5x127	25	•	•	•	•	•	•		

* Données de projet / *Projektdaten*

céramique blanc crème / *Keramiek wit crème*

ECO DESIGN 2022
En cours de certification
In afwachting van certificering

Tera H 25
Tera H 30

- foyer en fonte et acier
- bougie en céramique
- chargement avec motoréducteurs brushless
- sortie des fumées ø 10 cm à l' arrière, mâle
- ventilation air chaud frontal (modulable et désactivable)
- grand bac à cendres
- systèmes configurables de l'écran, avec bornier pour sondes externes
- panneau synoptique
- programmation horaire hebdomadaire
- *vuurhaard in staal en gietijzer*
- *keramische gloeibougie*
- *borstelloze reductiemotor*
- *rookgasafvoer Ø 10 cm achteraan, mannelijk*
- *ventilatie warme lucht (gemoduleerde en uitschakelbaar)*
- *grote aslade*
- *display met systeem gegevens incl moederbord voor externe sensoren*
- *programmering uren per week*
- *display op bovenkant*

			code	€ hors TVA *exclusief BTW*
Tera H 25	Céramique *Keramiek*	Blanc crème *wit crème*	811680	4.940
Tera H 30			811730	5.240
Tera H 25		Bordeaux *bordeaux*	811690	4.940
Tera H 30			811740	5.240
Tera H 25		gris claire opaque *lichtgrijs*	811700	4.940
Tera H 30			811750	5.240

EN DOTATION - *INBEGREPEN*

Vase d'expansion fermé *Gesloten expansievat geïntegreerde*	--	--
Voyant de réserve pellet: indique qu'il reste à l'appareil une autonomie d'environ une demi-heure/ ***Controlelampje pelletreserve*** *geeft aan dat het product nog ongeveer een half uur autonoom kan werken.*	--	--
ASH KONTROL Nettoyage automatique du creuset *Automatische reiniging van de vuurpot*	voir p./*zie p. 6-7*	
Nettoyage manuel des turbolateurs *Automatische reiniging van de warmtewisselaars*	--	--
THE MIND WI-FI intégré / *WI-FI geïntegreerd* airKare Action combinée **d'ioniseur** et **d'ozonateur** ***Ionizer*** *gecombineerd met een* ***ozonizer***	voir p./*zie p. 5*	
sistema LEONARDO Patented Fire control	voir p./*zie p. 4*	

EN OPTION - OPTIE - voir p./*zie p. 66*

	kW	kW H_2O	%	m³	kg/h	h	kg			cm	kg	cm						CHECK	ON OFF		
Tera H 25	*25	*19,2	*90	*650	*1,5-5,5	*7-27	*40	•	G-A	10 M	299	57x58,5x127	25	•	•	•	•	•	•		
Tera H 30	*30	*25	*90	*790	*2-6,8	*6-20	*40	•	G-A	10 M	339	57x58,5x127	25	•	•	•	•	•	•		

* Données de projet / *Projektdaten*

céramique parchemin /*keramiek perkament*

Energy
A++
A+
A
B
C
D
E
F
G

ECO DESIGN 2022

*Meg Più

-foyer en fonte et acier
- sortie des fumées Ø 8 cm par l'arrière, mâle
- programmation horaire hebdomadaire
- ventilation air chaud (modulable et ne pas désactivable)
- gietijzeren en staal vuurhaard
- rookgasafvoer Ø 8 cm achteraan, mannelijk
- programmering uren per week
- ventilatie warme lucht (gemoduleerde / niet uitschakelbaar)

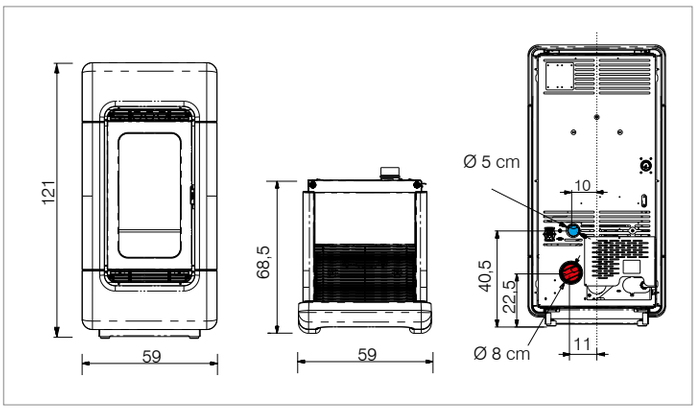

		code	€ hors TVA *exclusief BTW*
***céramique** *keramiek*	***bordeaux** *bordeaux*	800190	5.240
	***parchemin** *perkament*	800200	

**Jusqu'à épuisement des stocks / *Zolang de vorraad strekt*

EN DOTATION - INBEGREPEN		
Radiocommande avec écran inclus *afstandsbediening met display*	--	--
sistema LEONARDO Patented / Fire control	voir p./*zie p. 4*	
Vase d'expansion fermé / *Gesloten expansievat*	--	--

EN OPTION - OPTIE		
Kit WI-FI LX (App WiFire)	1009270	**266**
Combinateur téléphonique PLUS *Plus Telefoonschakelaar Apparatuur*	1028650	**254**
Câble de raccordement bleu pour thermostats d'ambiance / *blauwe kabel voor de aansluiting op de omgevingsthermostaten*	640560	**24**
KIT antennes (pour une utilisation dans les zones à faible réception du signal) / *KIT antenne (te gebruiken in zones met slechte ontvangst)*	C00066	**58**

Pour un bon fonctionnement, l'installation d'un des kits indiqués ci-dessous est obligatoire / *Voor een juiste werking moet men één van de onderstaande kits installeren*

KIT RS sans eau chaude sanitaire / *zonder Warm Water voor Sanitair gebruik*	1013540	**374**
RWS avec eau chaude sanitaire / *met Warm Water voor Sanitair gebruik*	1013550	**541**
KIT RS2 sans Eau Chaude Sanitaire avec séparateur d'installation / *zonder Warm Water voor Sanitair gebruik met systeemafscheider*	1013560	**671**
KIT RWS2 avec Eau Chaude Sanitaire avec séparateur d'installation / *met Warm Water voor Sanitair gebruik met systeemafscheider*	1013570	**838**
Vanne anti-condensation / *Anticondensklep*	voir p./*zie p. 108*	

	kW	kW H_2O	%	m³	kg/h	h	kg		cm Ø	kg	cm		R		OK		CHECK
Meg Più	9-30,3	25	92,2	790	2-6,8	6-20	40	G-A	8 M	339	59x68,5x121	35	•	•	•	•	•

Chaudières à pellet / *Cv ketels a pellet*

Experta P est la chaudière à pellet avec nettoyage automatique du creuset et des turbulateurs.
Le nettoyage automatique garantit un fonctionnement prolongé sans interventions manuelles, pour un maximum de commodité et de confort dans toute la maison.
Disponible en deux puissances.
Le système de nettoyage comprend:
nettoyage automatique du creuset : l'ouverture à trappe favorise la chute de la cendre et le « peigne » spécial garde le creuset propre;
nettoyage automatique des échangeurs : le motoréducteur brushless à faible consommation active le nettoyage lors du démarrage et pendant le fonctionnement;
- compacteur de cendre: il réduit les interventions manuelles de vidange du tiroir à cendres, pour une commodité maximale;
- grand tiroir à cendres; - bac à cendres amovible.

Experta P is een pelletketel met automatische reiniging van de vuurpot en de warmtewisselaars. De automatische reiniging staat garant voor een langdurige werking zonder handmatige ingrepen, voor maximaal gemak en comfort in de hele woning. Verkrijgbaar in twee vermogens. Het reinigingssysteem bestaat uit:
Automatische reiniging van de vuurpot: de luikopening bevordert het omlaagvallen van de as, de speciale "kammen" houden de vuurpot schoon.
Automatische reiniging van de warmtewisselaars: de energiezuinige, borstelloze reductiemotor activeert de reiniging bij het inschakelen en tijdens de werking.
- Asverdichter: zorgt dat u de aslade minder vaak hoeft te legen, voor maximaal gebruiksgemak.
- Ruime aslade. - Uittrekbare ascontainer.

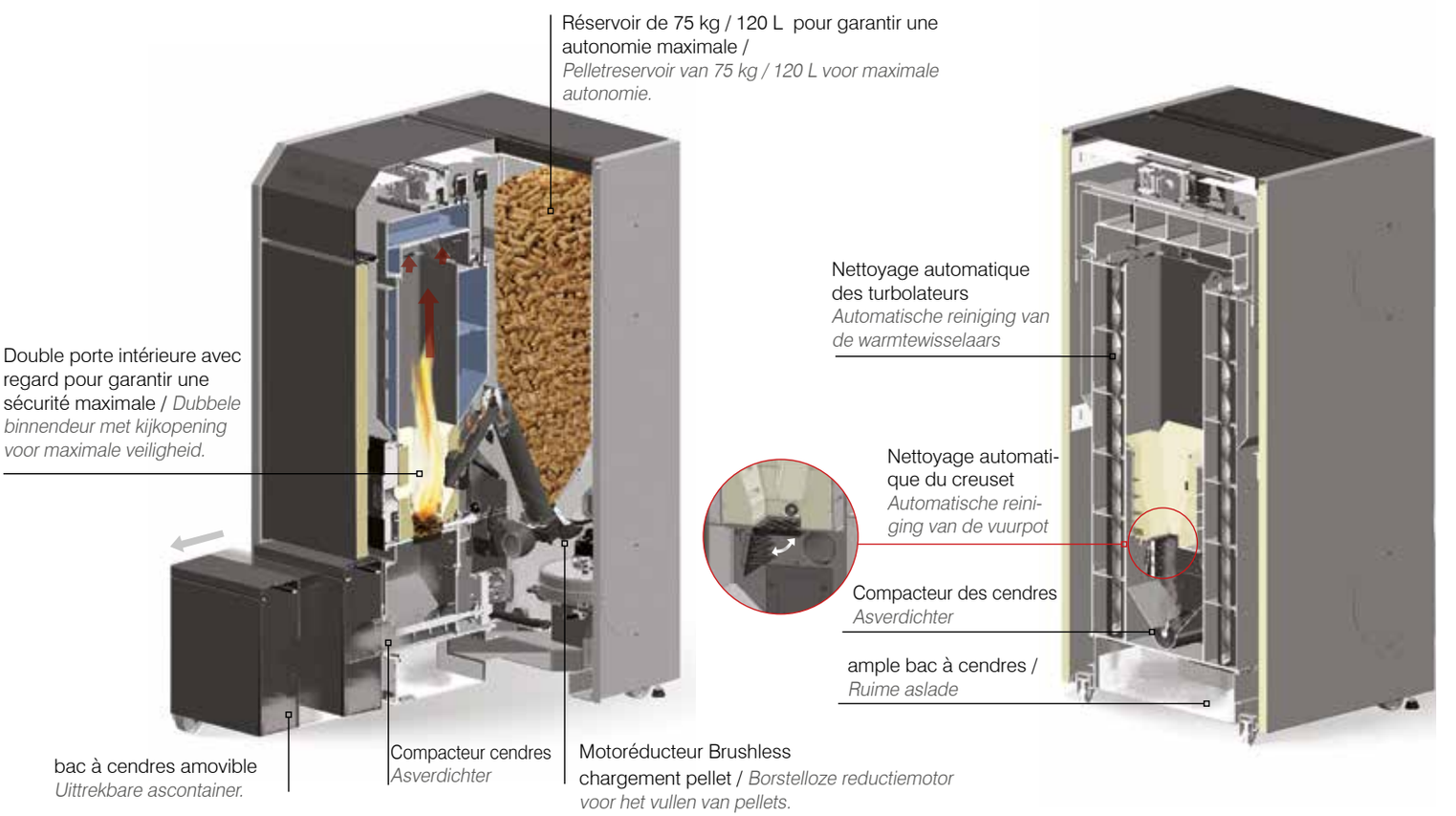

NEW

Classe 5 selon norme 303-5.
Klasse 5 volgens de normen en 303-5.

ECO DESIGN 2020
En cours de certification
In afwachting van certificering

Experta P 27
Experta P 35

CHAUDIÈRE AUTO-NETTOYANTE POUR UNE LONGUE AUTONOMIE
- foyer en acier et réfractaire,grille brasero en fonte
- bougie en céramique
- chargement avec motoréducteur brushless
- sortie des fumées Ø 10 cm, à l' arrière ou latérale
- réservoir 75 kg / 120 L
- connexions hydrauliques postérieures
- panneau synoptique frontal - programmation horaire hebdomadaire
- systèmes configurables de l'écran, avec bornier pour sondes externes

Pelletketels met automatische reiniging
- stalen vuurhaard en Hittebestendig materiaal
- keramische gloeibougie
- borstelloze reductiemotor
- rookgasafvoer Ø 10 cm
- tank aan de zijkant 75 kg / 120 L
- achter hydraulische aansluitingen
- display en programmering uren per week
- Display met systeem gegevens incl moederbord voor externe sensoren

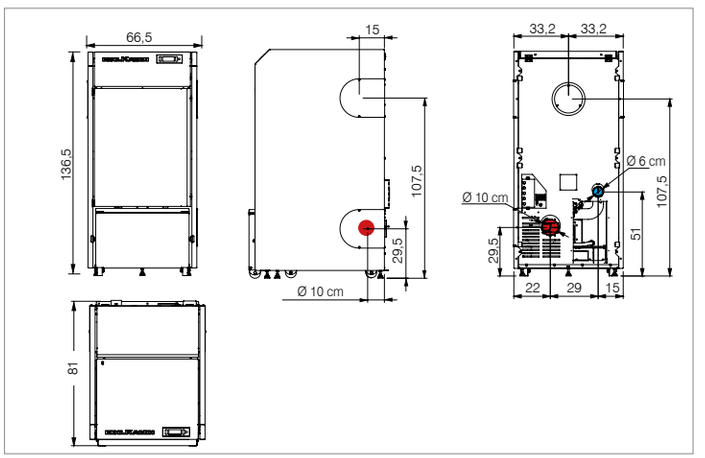

	code	€ hors TVA *exclusief BTW*
Experta P27	811180	**5.550**
Experta P35	811190	**5.950**
EN DOTATION - *INBEGREPEN*		
Vase d'expansion fermé *Gesloten expansievat geïntegreerde*	--	--
Nettoyage automatique des turbolateurs, du creuset et compacteur des cendres / *automatische reiniging van de turbulatoren*	--	--
THE MIND WI-FI intégré / *WI-FI geïntegreerd*	voir p./*zie p. 5*	
sistema LEONARDO Patented Fire control	voir p./*zie p. 4*	
EN OPTION - *OPTIE*		
Combinateur téléphonique **LTE ADVANCED 4G** (Disponible à partir de Septembre 2021) *Telefoonschakelaar Apparatuur **LTE ADVANCED 4G** (Beschikbaar vanaf september 2021)*	1112010	**266**
Vanne anti-condensation / *Anticondensklep*	1095280	**103**
Kit thermostat wireless/*Draadloze thermostaatkit*	1128670	**258**
Réservoirs, vis sans fin, kits pour augmenter la capacité / *Tanks, wormschroeven, kits voor het vermeerderen van de capaciteit*	voir p./*zie p. 109*	
Boilers, ballons tampon et accessoires *Boilers, buffers en accessoires*	voir p./*zie p. 108*	
Pour un bon fonctionnement, l'installation d'un des kits indiqués ci-dessous est obligatoire / *Voor een juiste werking moet men één van de onderstaande kits installeren*		
Kit R-FX sans eau chaude sanitaire / *zonder Warm Water voor Sanitair gebruik*	1106770	**414**
Kit RW-FX avec eau chaude sanitaire / *met Warm Water voor Sanitair gebruik*	1106780	**583**
Kit R2-FX sans eau chaude sanitaire avec séparateur d'installation / *zonder Warm Water voor Sanitair gebruik met systeemafscheider*	1106790	**853**
KIT MANOMÈTRE à installer sur les kits pour l'affichage de la pression de l'eau dans l'installation / *Kit Manometer te installeren op kits voor weergave van waterdruk in circuit*	1060010	**61**
KIT TUYAUX (composé de: tôle, tuyau de refoulement, tuyau de retour) ATTENTION: prédisposer les dispositifs de sécurité / *ROHRE-TEILESATZ (mit folgenden Komponenten: Blech, Vorlaufleitung, Rücklaufleitung) LET OP:installeer de beveiligingen*	1121310	**200**
Sonde eau NTC / *TNC Sonde*	1115000	**20**
Kit pour connexions hydrauliques supérieures *Kit voor bovenste hydraulische aansluitingen*	1121320	**280**

	kW	kW H_2O	%	m³	kg/h	h	kg/L		cm Ø	kg	cm	l			OK		CHECK				
Experta P 27	*27	*24,5	*92	*708	*1,7-5,6	*13-44	*75/120	A-R	10	250	66,5x81x136,5	70	•	•	•	•	•				
Experta P 35	*34	*31	*91	*900	*2,1-7,1	*11-33	*75/120	A-R	10	250	66,5x81x136,5	70	•	•	•	•	•				

* Données de projet / *Projektdaten*

Accessoires pour chargement / *voor toevoer*

voir p./*zie p.109*

SYSTÈMES MÉCANIQUES POUR L'ALIMENTATION DE GRANULÉS
MECHANISCHE SYSTEMEN VOOR HET BIJVULLEN VAN PELLET

Réservoir en acier / *Stalen tanken*

250 kg/385 L 500 kg/769 L

*Kit avec capacité de 300 kg/462 L pour transformation réservoir de 500 kg/769 L à 800 kg/1.231 L
** Kit met inhoud van 300 kg/462 L, voor transformatie tank van 500 kg/769 L naar 800 kg/1.231 L*

**Kit avec capacité de 200 kg/308 L pour transformation réservoir de 800 kg/1.231 L à 1.000 kg/1.538 L
*** Kit met inhoud van 200 kg/308 L, voor transformatie tank van 800 kg/1.231 L naar 1.000 kg/1.538 L*

Vis avec moteur et accessoires
Vulschroef met motor en accessoires

90 cm
100 cm

150 cm

300 cm

500 cm

Kit collier pour suspension vis au plafond (tirants inclus)
Kit met ring om de vulschroef op te hangen (inclusief trekstangen)

SYSTÈMES PNEUMATIQUE POUR L'ALIMENTATION DE PELLET
PNEUMATISCH SYSTEMEN VOOR HET BIJVULLEN VAN PELLET

Silos stockage pellet de: / *Remote stoffen silo:*
_da 2,1 a 3,2 t cm 170x170x180/250 h
_van 2,1 tot 3,2 t. cm 170x170x180/250 h
_da 4,2 a 6,7 t cm 250x250x180/250 h
_van 4,2 tot 6,7 t. cm 250x250x180/250 h

**
Système pneumatique pour le transport du pellet
Pneumatisch pellets transportsysteem

Unité pour extraction à aspiration
Zuigingsunit (mechanisch zonder motor en vulschroef)

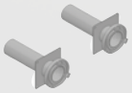

Kit embout pour remplissage avec accessoires
SYSTÈME GUILLEMIN
Kit opening voor vullen met accessoires
GUILLEMIN-SYSTEEM

Energy
A+++
A++
A+
A
B
C
D

Classe 5 selon norme 303-5.
Klasse 5 volgens de normen en 303-5.

ECO DESIGN 2020

Laguna2 P18
Laguna2 P24
Laguna2 P29

- foyer en acier
- sortie fumées Ø 10 cm, par l'arrière mâle
- panneau tactile synoptique en couleurs 1
- programmation horaire hebdomadaire
- systèmes configurables de l'écran, avec bornier pour sondes externes
- réservoir latéral 60 kg / 97 L (Laguna2 P18)
- réservoir latéral 100 kg / 148 L (Laguna2 P24/Laguna2 P29).
- *stalen vuurhaard*
- *rookgasafvoer Ø 10 cm achteraan, mannelijk*
- *kleuren touchscreen synoptisch paneel* 1
- *programmering uren per week*
- *Display met systeem gegevens incl moederbord voor externe sensoren*
- *tank aan de zijkant 60 kg / 97 L (Laguna2 P18),*
- *tank aan de zijkant 100 kg / 148 L (Laguna2 P24/Laguna2 P29),*

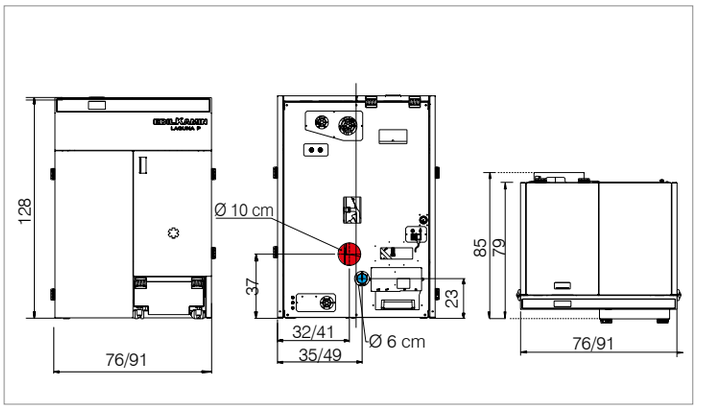

	code	€ hors TVA *exclusief BTW*
Laguna2 P18	809070	**5.100**
Laguna2 P24	809080	**5.510**
Laguna2 P29	809090	**5.870**
EN DOTATION - INBEGREPEN		
Vase d'expansion fermé *Gesloten expansievat*	--	--
Récipient pour les cendres avec compacteur, amovible à roulettes *ashouder met verdichter, uittrekbaar m.b.v. wielen*		
Nettoyage automatique des turbulateurs, du foyer et expulsion automatique des cendres / *automatische reiniging van de turbulatoren*	--	--
sistema LEONARDO Patented / Fire control	voir p./*zie p. 4*	
EN OPTION - OPTIE		
Vanne anti-condensation - *Anticondensklep*	1095280	**103**
Sonde NTC / *Sonde TNC*	920081	**30**
Réservoirs, vis sans fin, kits pour augmenter la capacité / *Tanks, wormschroeven, kits voor het vermeerderen van de capaciteit*	voir - *zie pag.* 109	
Boilers, ballons tampon et accessoires *Boilers, buffers en accessoires*	voir - *zie pag.* 108	
Pour un bon fonctionnement, l'installation d'un des kits indiqués ci-dessous est obligatoire / *Voor een juiste werking moet men één van de onderstaande kits installeren*		
KIT R sans eau chaude sanitaire / *zonder Warm Water voor Sanitair gebruik* (Laguna2 P18/Laguna2 P24/Laguna2 P29)	1015630	**374**
KIT RW avec Eau chaude sanitaire / *met Warm Water voor Sanitair gebruik* (Laguna2 P24/Laguna2 P29)	1015640	**541**
KIT R2 sans Eau Chaude Sanitaire avec séparateur d'installation / *zonder Warm Water voor Sanitair gebruik met systeemafscheider* (Laguna2 P18/Laguna2 P24/Laguna2 P29)	1015650	**671**
KIT RW2 avec Eau Chaude Sanitaire avec séparateur d'installation / *met Warm Water voor Sanitair gebruik met systeemafscheider* (Laguna2 P24/Laguna2 P29)	1015660	**838**
KIT TUYAUX (composé de: tôle, tuyau de refoulement, tuyau de retour) ATTENTION : prédisposer les dispositifs de sécurité / ***ROHRE-TEILESATZ*** *(mit folgenden Komponenten: Blech, Vorlaufleitung, Rücklaufleitung) LET OP: installeer de beveiligingen*	1063460	**203**

1

	kW	kW H_2O	%	m³	kg/h	h	kg/L		cm Ø	kg	cm						CHECK
Laguna2 P18	17,6	4,7-16,2	91,8	420	1,1-3,7	16-55	60/97	A	10 M	350	76x79x128	65	•	•	•	•	•
Laguna2 P24	24,2	4,7-22,2	91,6	580	1,1-5	20-91	100/148	A	10 M	364	91x79x128	65	•	•	•	•	•
Laguna2 P29	28,2	4,7-25,8	91,4	670	1,1-5,9	17-91	100/148	A	10 M	364	91x79x128	65	•	•	•	•	•

Energy
A+++
A++
A+
A
B
C
D

Classe 5 selon norme 303-5.
Klasse 5 volgens de normen en 303-5.

ECO DESIGN 2020

Gora Slim

- foyer en acier
- sortie des fumées Ø 8 cm vers le haut, femelle
- réservoir 40 kg / 64 L
- double porte isolée
- panneau synoptique frontal
- programmation journalière/hebdomadaire
- systèmes configurables de l'écran, avec bornier pour sondes externes
- *stalen vuurhaard*
- *rookgasafvoer Ø 8 cm bovenaan, vrouwelijk*
- *tank aan de zijkant 40 kg / 64 L*
- *dubbele deur*
- *display*
- *programmering uren per week*
- *Display met systeem gegevens incl moederbord voor externe sensoren*

	code	€ hors TVA *exclusief BTW*
Gora Slim	809280	**4.220**
EN DOTATION - INBEGREPEN		
Vase d'expansion fermé *Gesloten expansievat*	--	--
sistema LEONARDO Patented / FireControl	voir p./*zie p. 4*	
EKleaner effectue automatiquement un double nettoyage du creuset et des turbulateurs, sans intervention manuelle *voert automatisch een dubbele reiniging uit, van het vuurpotje en van de turbulatoren, zonder handmatige tussenkomst.*	--	--
EN OPTION - OPTIE		
Kit WI-FI H (AppFire)	1050460	**266**
Combinateur téléphonique H *Telefoonschakelaar Apparatuur H*	1035220	**266**
Kit sorties fumées par l'arrière Ø 8 cm mâle *Kit rookgasafvoer achteraan Ø 8 cm mannelijk*	1122810	**42**
Vanne anti-condensation - *Anticondensklep*	1095280	**103**
Boilers, ballons tampon et accessoires *Boilers, buffers en accessoires*	voir - *zie pag.* 108	
(A) Kit essentiel pour l'utilisation des réservoirs à vis / *Benodigde Kit voor koppeling vijzel tanks* (voir - *zie pag*. page 62)	1117410	**80**
Pour un bon fonctionnement, l'installation d'un des kits indiqués ci-dessous est obligatoire / *Voor een juiste werking moet men één van de onderstaande kits installeren*		
Kit R-FX sans eau chaude sanitaire / *zonder Warm Water voor Sanitair gebruik*	1106770	**414**
***Kit RW** avec Eau chaude sanitaire / *met Warm Water voor Sanitair gebruik*	*1063680	**562**
Kit R2-FX sans eau chaude sanitaire avec séparateur d'installation /*zonder Warm Water voor Sanitair gebruik met systeemafscheider*	1106790	**853**
*Jusqu'à épuisement des stocks / *Zolang de vorraad strekt*		
Kit RW-FX avec eau chaude sanitaire/ *met Warm Water voor Sanitair gebruik*	1106780	**583**
kit manomètre à installer sur les kits pour l'affichage de la pression de l'eau dans l'installation / *kit Manometer te installeren op kits voor weergave van waterdruk in circuit*	1060010	**61**

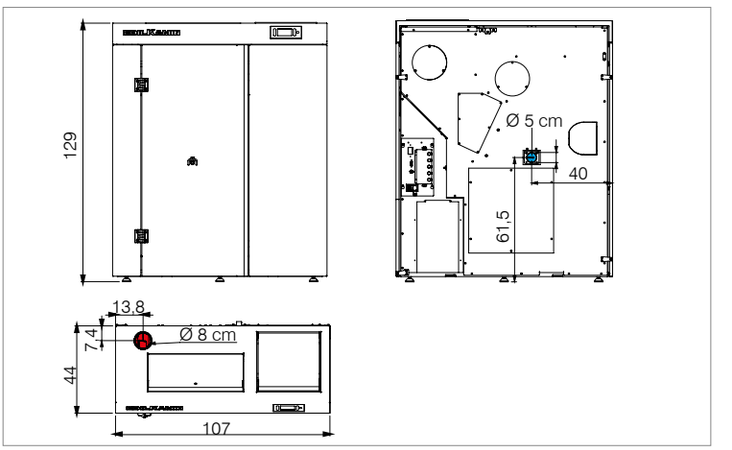

	kW	kW H_2O	%	m³	kg/h	h	kg/L		cm Ø	kg	cm					CHECK				
Gora Slim	21,5	5,7-20,1	93,4	525	1,3-4,5	9-31	40/64	A	8 F	233	107x44x129	20	•	•	•	•	•			

Energy
A+++
A++
A+
A
B
C
D

Classe 5 selon norme 303-5.
Klasse 5 volgens de normen en 303-5.

ECO DESIGN 2020

Gora 22
Gora 26
Gora 29

- foyer en acier et fonte
- sortie des fumées Ø 8 cm par l'arrière, mâle
- réservoir 60 kg / 94 L
- double porte isolée
- panneau synoptique frontal
- programmation journalière/hebdomadaire
- systèmes configurables de l'écran, avec bornier pour sondes externes
- *vuurhaard in staal en gietijzer.*
- *- rookgasafvoer Ø 8 cm achteraan, mannelijk*
- *tank aan de zijkant 60 kg / 94 L*
- *dubbele deur*
- *display*
- *programmering uren per week*
- *Display met systeem gegevens incl moederbord voor externe sensoren*

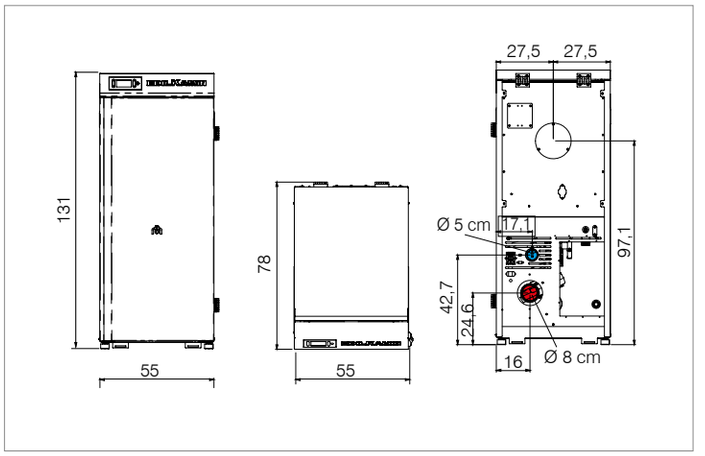

	code	€ hors TVA *exclusief BTW*
Gora 22	809910	**4.090**
Gora 26	809920	**4.220**
Gora 29	809930	**4.410**
EN DOTATION - INBEGREPEN		
Vase d'expansion fermé *Gesloten expansievat*	--	--
sistema LEONARDO Patented / Fire control	voir p./*zie p. 4*	
EN OPTION - OPTIE		
Kit WI-FI H (AppFire)	1050460	**266**
Combinateur téléphonique H *Telefoonschakelaar Apparatuur H*	1035220	**266**
Vanne anti-condensation - *Anticondensklep*	1095280	**103**
Réservoirs, vis sans fin, kits pour augmenter la capacité / *Tanks, wormschroeven, kits voor het vermeerderen van de capaciteit*	voir p./*zie p.109*	
Boilers, ballons tampon et accessoires *Boilers, buffers en accessoires*	voir p./*zie p. 108*	

Pour un bon fonctionnement, l'installation d'un des kits indiqués ci-dessous est obligatoire / *Voor een juiste werking moet men één van de onderstaande kits installeren*

Kit R-FX sans eau chaude sanitaire *zonder Warm Water voor Sanitair gebruik*	1106770	**414**
Kit RW-FX avec eau chaude sanitaire *met Warm Water voor Sanitair gebruik*	1106780	**583**
Kit R2-FX sans eau chaude sanitaire avec séparateur d'installation / */zonder Warm Water voor Sanitair gebruik met systeemafscheider*	1106790	**853**
kit manomètre à installer sur les kits pour l'affichage de la pression de l'eau dans l'installation / *kit Manometer te installeren op kits voor weergave van waterdruk in circuit*	1060010	**61**

	kW	kW H_2O	%	m³	kg/h	h	kg/L		cm Ø	kg	cm				OK		CHECK
Gora 22	21,5	6-20,1	93,5	525	1,4-4,5	13-43	60/94	A-G	8 M	302	55x78x131h	40	•	•	•	•	•
Gora 26	25,8	6-24	92,9	625	1,4-5,4	11-43	60/94	A-G	8 M	335	55x78x131h	40	•	•	•	•	•
Gora 29	29,2	6-27	92,5	705	1,4-6,1	10-43	60/94	A-G	8M	328	55x78x131h	40	•	•	•	•	•

Energy
A++
A+
A
B
C
D
E
F
G

ECO DESIGN 2022

Idropellbox

- foyer en acier
- sortie fumées Ø 8 cm vers le haut, mâle
- panneau synoptique frontal
- programmation horaire hebdomadaire
- chargement facile des granulés même avec la thermocheminée allumée au moyen d'un tiroir coulissant pratique
- accès facile aux composants hydrauliques et électromécaniques.

- vuurhaard van staal
- rookgasafvoer Ø 8 cm bovenaan, mannelijk
- display voorzijde
- programmering uren per week
- eenvoudige lading van de pellets, ook wanneer de cv-haard aan is, m.b.v. handige uittrekbare lade
- eenvoudig toegang tot de hydraulische en elektromechanische componenten zonder dat inspectiedeuren nodig zijn.

Bloc foyer avec porte amovible pour faciliter le chargement et l'entretien de l'installation

Vuurhaard met te openen deur voor een eenvoudige toevoer van pellets en eenvoudig onderhoud aan de installatie

Kit hydraulique incorporé/
Ingebouwde hydraulische kit

Chargement à l'aide du tiroir frontal / *Bijvullen via de lade voor frontaal*

INSTALLATION À VASE D'EXPANSION FERMÉ	code	€ hors TVA *exclusief BTW*
Idropellbox	801010	**4.930**
EN DOTATION		
Télécommande avec écran *Afstandsbediening met display*	--	--
sistema LEONARDO Patented / Fire control	voir p./*zie p. 4*	
Kit incorporé avec vase d'expansion fermé, circulateur et groupe de sécurité *Ingebouwde hydraulische kit met gesloten expansievat, circulatiepomp en overdrukklep*	--	--
Support pour faciliter l'installation	--	--
EN OPTION - OPTIE		
Kit WI-FI LX (App WiFire)	1009270	**266**
Combinateur téléphonique PLUS *Plus Telefoonschakelaar Apparatuur*	1028650	**254**
Câble de raccordement bleu pour thermostats d'ambiance / *blauwe kabel voor de aansluiting op de omgevingsthermostaten*	640560	**24**
KIT antennes (pour une utilisation dans les zones à faible réception du signal) / *KIT antenne (te gebruiken in zones met slechte ontvangst)*	C00066	**58**
KIT A2: kits hydrauliques - *hydraulische kits*	801170	**850**
Kit chargeur de granulés par le haut *Kit om pellets vanaf bovenzijde te laden*	682240	**209**
Vanne anti-condensation / *Anticondensklep*	voir p./*zie p. 108*	

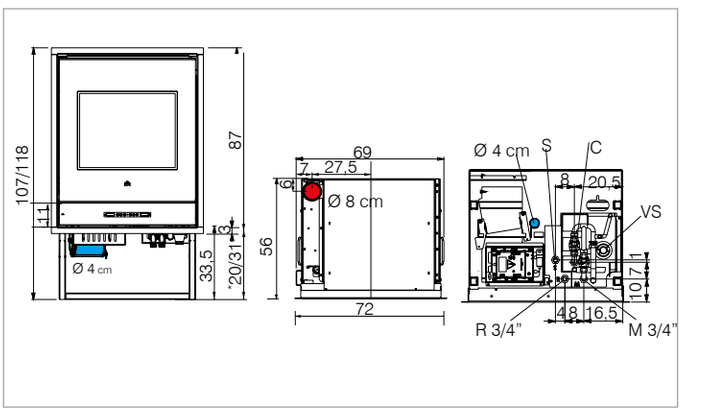

	kW	kW H_2O	%	m³	kg/h	h	kg		cm Ø	kg	cm			T		OK		CHECK			
Idropellbox	4,5-15,6	3,1-12,6	92,1	405	1-3,5	9-30	30	A	8 M	201	72x56x107 72x56x118	15	•	•	•	•	•	•			

Energy
A++
A+
A
B
C
D
E
F
G

ECO DESIGN 2022

Idropellbox 30

Eau chaude pour toute la maison, avec la commodité du pellets.
- foyer en Ecokeram
- sorties des fumées à l'arrière ø 10 cm, mâle
- programmation horaire hebdomadaire
- chargement du pellet par le coté droit ou gauche
- Kit de ventilation en façade (en option)
- systèmes configurables de l'écran, avec bornier pour sondes externes

Warm water voor het hele huis, met het gemak van pellets
- *vuurhaard in Ecokeram*
- *rookgasafvoer achteraan Ø 10 cm, mannelijk*
- *programmering uren per week*
- *Pelletlading vanaf de rechter- of linkerkant*
- *Kit ventilatie voorzijde (optie)*
- *Display met systeem gegevens incl moederbord voor externe sensoren*

Vase d'expansion fermé *Gesloten expansievat*	code	€ hors TVA *exclusief BTW*
Idropellbox 30	807330	**4.995**
EN DOTATION - INBEGREPEN		
Radiocommande *Radiobesturing*	--	--
sistema LEONARDO Patented / Fire control	voir p./*zie p. 4*	
Kit incorporé avec vase d'expansion fermé, circulateur et groupe de sécurité *Ingebouwde hydraulische kit met gesloten expansievat, circulatiepomp en overdrukklep*	--	--
Pieds réglables en hauteur *Pootjes verhoging in hoogte*	--	--
EN OPTION - OPTIE		
Kit WI-FI H (AppFire)	1050460	**266**
Combinateur téléphonique H *Telefoonschakelaar Apparatuur H*	1035220	**266**
Vanne anti-condensation - *Anticondensklep*	1095280	**103**
Kit panneau écran afficheur avec câble *Kit synoptisch paneel met kabel*	1083130	**211**
Kit de ventilation en façade *Kit ventilatie voorzijde*	1080260	**221**
KIT 4, A2: kits hydrauliques - *hydraulische kits*	voir p./*zie p. 111*	
Kit AIR DIFFUSER "adjacent" composé de: 1 ventilateur + tuyaux, 1 unité électronique gérée pour radiocommande *SET AIR DIFFUSER "dichtbij" bestaande uit: 1 ventilator + buizen, 1 elektronische regeleenheid met afstandbediening*	803490	**439**
Kit rallonge 3 mètres tuyau isolé Ø 6,5 cm *Extra kit geisoleerd 6,5 cm pijp*	804280	**49**
Coude "Y" Ø 6 cm - *Elbow "Y" Ø 6 cm*	804500	**28**
Adaptable aux bouches de canalisation / *kan op de luchtkanalen worden aangesloten* SPLIT, BENT, ORIGAMI, SHARP	voir p./*zie p. 103*	

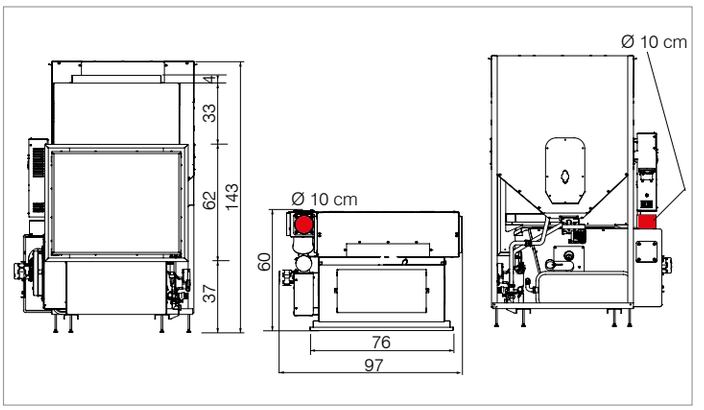

	kW	kW H_2O	%	m³	kg/h	h	kg		cm	kg	cm	l	R		OK		CHECK				
Idropellbox 30	8,3-27	5,6-22	90,4	705	1,8-6,2	10-33	60	E	10 M	265	97x60x143	50	•	•	•	•	•				

Air chaud
Warme lucht

Les poêles, les cheminées et les inserts à bois chauffent une ou plusieurs pièces au moyen de canalisations.

De kachels, haarden en inbouwaarden op hout verwarming met lucht een of meer ruimtes door middel van kanalisaties.

BOIS - *HOUT*

C'est le combustible le plus économique du marché et on peut le trouver dans la nature, il n'est donc pas lié aux variations de prix et de dynamiques commerciales.
La flamme du bois est plus naturelle et les produits qui fonctionnent au bois sont dédiés non seulement aux personnes qui recherchent une chaleur écologique leur permettant de réduire le montant de leur facture d'électricité, mais aussi aux individus qui aiment recréer l'atmosphère d'antan.

Is de goedkoopste brandstof die in de handel verkrijgbaar is en die door de natuur wordt geleverd, en dus niet gekoppeld is aan prijsschommelingen en commerciële dynamiek. De vlammen van hout zijn het meest natuurlijk en onze producten die op hout branden zijn niet alleen bestemd voor wie ecologische warmte wil en tegelijk wil besparen op de energierekening, maar ook voor wie de sfeer van vroeger wil terughalen.

Poêles
Kachels

Tally 8 Up

8 kW
p. 80

Tally 8

8 kW
p. 80

Tally 8 Up s

8 kW
p. 81

Tally 8 s

8 kW
p. 81

Inserts
Inbouwhaarden

Firebox Luce Plus

9,6 kW
p. 82

Firebox Riga

9,6 kW
p. 83

Firebox Deco

9,6 kW
p. 83

Cheminées
Haarden

Screen Evo 80/2
Screen Evo 100

10,4 kW
14,6 kW
p. 84

Blokk 70
Blokk 90

14,3 kW
17,6 kW
p. 85

Windo 70
Windo 90

14,3 kW
17,6 kW
p. 86

Windo 100
Windo 120

18 kW
19,2 kW
p. 87

Windo2 50

12,2 kW
p. 88

Windo2 75
Windo2 95

13,2 kW
14,7 kW
p. 89

Windo3 85

13,2 kW
p. 90

Windo3 50

13,2 kW
p. 91

Status Up2

15,2 kW
p.92

Forte Up2

15,2 kW
p. 92

Titano Up2

15,2 kW
p. 93

acier bronze / *staal brons*

ECO DESIGN 2022

Tally 8 Up

- foyer en vermiculite
- sortie des fumées Ø 15 cm vers le haut ou à l'arrière
- porte à fermeture automatique avec amortisseur
- air chaud à convection naturelle
- bûches de bois jusqu'à 33 cm verticalement et 25 cm horizontalement
- avec un tiroir pour le bois (max 30 kg)
- réglage de l'air de combustion au moyen de la commande manual
- *Vermiculiet vuurhaard*
- *rookgasafvoer aan bovenkant of achterkant Ø 15 cm*
- *zelfsluitende deur met schokdemper*
- *warme lucht met natuurlijke convectie*
- *houtblokken tot 33 cm verticaal en 25 cm horizontaal*
- *lade onder voor hout (tot 30 kg)*
- *afstelling verbrandingslucht via commando manual*

				code	€ hors TVA *exclusief BTW*
Tally 8	acier *staal*	noir *zwart*		808380	1.940
		gris *grijs*		808390	
		bronze *brons*		808400	
	pierre ollaire *speksteen*			808410	2.380
Tally 8 Up	acier *staal*	noir *zwart*		808340	2.540
		gris *grijs*		808350	
		bronze *brons*		808360	
	pierre ollaire *speksteen*			808370	3.010

EN OPTION - OPTIE		
Kit tiroir pour le rangement du bois en acier noir *Set zwart stalen houtlade* (Tally 8) (A)	804130	216
Kit allumage automatique *set automatische ontsteking*	1031380	330
Foyer en fonte / *Haard in gietijzer* (B)	1077150	258

EN OPTION pour installation avec KIT AIR DIFFUSER
OPTIE voor installatie met SET AIR DIFFUSER

voir p. / *zie p.81*

EN OPTION pour installation avec BOUCHES VENTILÉES:
OPTIE voor installatie met GEVENTILEERDE UITBLAASOPENINGEN

voir p. / *zie p. 81*

acier gris / *staal grijs*

ECO DESIGN 2022

Tally 8

- compartiment porte-bois
- caractéristiques comme Tally 8 Up
- *houtvak*
- *eigenschappen zoals Tally 8 Up*

Tally 8 Up, Tally 8

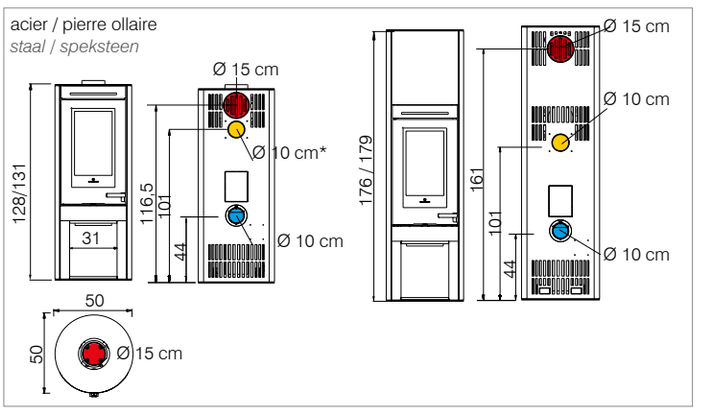

Tally 8 Up s, Tally 8 s

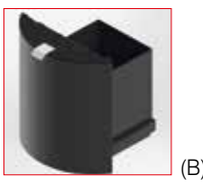
(A)

(B)

	kW	%	m³	kg/h		cm	kg	cm		N
Tally 8 Up Tally 8	8	85,6	210	2	V 29x23x39	15 M	158/246 171/245	50x50x128/131	n1x10	•

pierre ollaire / *speksteen*

			code	€ hors TVA *exclusief BTW*
Tally 8 S	acier *staal*	**noir** *zwart*	808460	2.090
		gris *grijs*	808470	
		bronze *brons*	808480	
	pierre ollaire *speksteen*		808490	2.560
Tally 8 Up S	acier *staal*	**noir** *zwart*	808420	2.680
		gris *grijs*	808430	
		bronze *brons*	808440	
	pietra ollare		808450	3.180

Tally 8 Up s

Prédisposé pour le kit de pierre réfractaire
- foyer en vermiculite
- sortie des fumées Ø 15 cm vers le haut ou à l'arrière
- porte à fermeture automatique avec amortisseur
- air chaud à convection naturelle
- réglage de l'air de combustion au moyen de la command manual
- bûches de bois jusqu'à 33 cm verticalement et 25 cm horizontalement
- avec un tiroir pour le bois (max 30 kg)

Bestemd voor accumulatie (optionele set)
- *Vermiculiet vuurhaard*
- *rookgasafvoer aan bovenkant of achterkant Ø 15 cm*
- *zelfsluitende deur met schokdemper*
- *warme lucht met natuurlijke convectie*
- *afstelling verbrandingslucht via commando*
- *houtblokken tot 33 cm verticaal en 25 cm horizontaal*
- *lade onder voor hout (tot 30 kg)*
- *afstelling verbrandingslucht via commando manual*

EN OPTION - OPTIE		
Kit de pierre réfractaire (poids 40 kg) *Set vuurvaste accumulatie (gewicht 40 kg)*	804100	324
Kit tiroir pour le rangement du bois en acier noir *Set zwart stalen houtlade* (Tally 8 s) (A)	804130	216
Kit allumage automatique *set automatische ontsteking*	1031380	330
Foyer en fonte / *Haard in gietijzer* (B)	1077150	258
EN OPTION pour installation avec KIT AIR DIFFUSER OPTIE voor installatie met SET AIR DIFFUSER		
Kit Air Diffuser "adjacent" - *Set Air Diffuser "dichtbij"* (à commander avec code - te bestellen met de code 803160)	803490	439
Adaptateur indispensable pour Kit air diffuser *Adapter vereist voor luchtkit*	803160	18
Bouches de canalisation / *kanalisati e-openingen* SPLIT, BENT, ORIGAMI, SHARP	voir p./*zie p. 103*	
EN OPTION pour installation avec BOUCHES VENTILÉES: OPTIE voor installatie met GEVENTILEERDE UITBLAASOPENINGEN		
** il est indispensable d'utiliser l'un des deux calculateurs répertoriés ci-dessous *er moet beslist een van de twee onderstaande besturingseenheden worden gebruikt*		
**Regulateur électronique manuel *Handbediende elektronische besturingseenheid*	1084940	87
** Unité électronique avec radiocommande *Regelenheid met afstandsbediening*	803540	198
Kit accessoire pour bouche (1 pièce nécessaire pour chaque bouche) / *Kit accessoire voor uitblaasopening (1 stuks noodzakelijk voor elke uitblaasopening)*	1084900	40
Adaptateur indispensable *Adapter vereist*	803160	18
Bouches de canalisation *kanalisati e-openingen* SPLIT V, BENT V, ORIGAMI V, SHARP V, BASIC V	voir p./*zie p. 103*	

acier noir / *staal zwart*

Tally 8 s

Prédisposé pour le kit de pierre réfractaire
- compartiment porte-bois
- caractéristiques comme Tally 8 Up s

Bestemd voor accumulatie (optionele set)
- *houtvak*
- *eigenschappen zoals Tally 8 Up s*

	kW	%	m³	kg/h		cm	kg	cm		N
Tally 8 Up s	8	85,6	210	2	V 29x23x39	15 M	178/274	50x50x176/179	n1x10	•
Tally 8 s							238/330			

Energy
A++
A+
A
B
C
D
E
F
G

Firebox Luce Plus
62

ECO DESIGN 2022

Firebox Luce Plus
54, 62

- foyer en fonte
- sortie des fumées Ø 20 vers le haut
- porte vitre céramique totalement vitrée
- réglage automatique de l'air de combustion : la combustion est régulée automatiquement en fonction de la puissance configurée avec une consommation de bois proportionnelle (de mini. à maxi.)
- comprend 2 sorties d'air chaud
- système de nettoyage vitre
- post-combustion
- *gietijzeren vuurhaard.*
- *rookgasafvoer bovenaan Ø 20 cm.*
- *geheel glazen voorkant.*
- *automatische regeling van de verbrandingslucht: verbranding automatisch geregeld aan de hand van het ingestelde vermogen, met evenredig verbruik van hout (van min. tot max.)*
- *met 2 uitgangen voor warmte lucht.*
- *Glasreinigingssysteem*
- *naverbranding*

Firebox Luce Plus
54/62

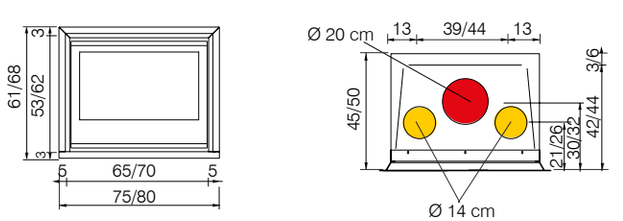

		code	€ hors TVA *exclusief BTW*
Firebox Luce Plus 54	**N** convection naturelle *Natuurlijke convectie*	808560	**1.750**
	V ventilation forcée *Geforceerde ventilatie*	808570	**1.930**
Firebox Luce Plus 62	**N** convection naturelle *Natuurlijke convectie*	808580	**1.840**
	V ventilation forcée *Geforceerde ventilatie*	808590	**2.020**
EN OPTION - OPTIE			
Régulateur électronique: réglage de la ventilation pour inserts au bois *Regeling ventilatie voor houtinbouwhaard: Elektronische regelaar*		1058140	**90**
Kit UNO, DUE, TRE canalisation air chaud - *kanalisatie warme lucht*		voir p./*zie p. 104-105*	
Chevalet réglable *Steunpootje*	cm 64x46x53 h	605430	**184**
Grille à cendres en fonte ronde Ø 23 cm *Asrooster van rond gietijzer Ø 23 cm*		118560	**22**
Raccord avec tuyau flexible PAROI DOUBLE pour conduit avec sortie de fumées "male" *Flexibele aansluiting op rookkanaal DUBBELE WAND Ø 20 cm kachels met een "mannelijke" rookafvoer*		ERRI200	**22**
Tuyau aluminium Ø 14 pour canalisation air chaud *Aluminium buis Ø 14 voor kanalisatie warme lucht*	1,5 m	76770	**20**
	3 m	76790	**29**
EN OPTION pour installation avec BOUCHES VENTILÉES: OPTIE voor installatie met GEVENTILEERDE UITBLAASOPENINGEN			
** il est indispensable d'utiliser l'un des deux calculateurs répertoriés ci-dessous / *er moet beslist een van de twee onderstaande besturingseenheden worden gebruikt*			
**Regulateur électronique manuel *Handbediende elektronische besturingseenheid*		1084940	**87**
** Unité électronique avec radiocommande *Regelenheid met afstandsbediening*		803540	**198**
Kit accessoire pour bouche (1 pièce nécessaire pour chaque bouche) / *Kit accessoire voor uitblaasopening (1 stuks noodzakelijk voor elke uitblaasopening)*		1084900	**40**
Bouches de canalisation *kanalisati e-openingen* SPLIT V, BENT V, ORIGAMI V, SHARP V, BASIC V		voir p./*zie p. 103*	

	kW	%	m³	kg/h		cm Ø	kg	cm		N	V									
Firebox Luce Plus 54/62	9,6	89,5	250	2,3	G 55x38x29 57x38x29	20 M	126 144	65x45x61 70x50x68	n2x14	•	•	•								

Energy A++ A+ A B C D E F G

Firebox Riga 49
gauche/*links*
SX

Firebox Riga 49
droit/*rechts*
DX

ECO DESIGN 2022

Firebox Riga

49, 54

49 une côté vitré/ *een geglazuurde zijde*

- foyer en fonte
- sortie des fumées Ø 20 vers le haut, mâle
- comprend 2 sorties d'air chaud
- post-combustion
- *gietijzeren vuurhaard.*
- *rookgasafvoer bovenaan Ø 20 cm.*
- *met 2 uitgangen voor warmte lucht*
- *naverbranding*

			code	€ hors TVA *exclusief BTW*
Firebox Riga 49	V	vitre frontal/*frontaal*	808600	**1.885**
Firebox Riga 49 Côté vitré	V	**DX** droit/*rechts*	808610	**1.955**
		SX gauche/*links*	808620	
Firebox Riga 54	V		808630	**1.665**
Firebox Deco 54	V		808640	**1.635**
EN OPTION - OPTIE				
Kit UNO, DUE, TRE canalisation air chaud - *kanalisatie warme lucht*			voir p./*zie p. 104-105*	
Firebox Riga/ Firebox Deco (54) Chevalet réglable / *Steunpootje*		cm 64x46x53 h	605430	**184**
Firebox Riga (54) Cadre/ *Gelakte lijst*			246740	**75**
Firebox Deco (54) Cadre/ *Gelakte lijst*			190750	**50**
Firebox Riga/ Firebox Deco (54) Mécanisme pour prise d'air externe, (ne peut être utilisé avec un chevalet)/ *Mechanisme voor luchttoevoer, (kan niet worden gebruikt met een Steunpootje)* *h cm 5, Ø 10 cm*			163760	**158**
Firebox Riga (49) Mécanisme prise d'air externe / *Mechanisme voor luchttoevoer* *h cm 5, Ø 16 cm.*			146310	**158**
Grille à cendres en fonte ronde Ø 23 cm *Asrooster van rond gietijzer Ø 23 cm*			118560	**22**
Raccord avec tuyau flexible Ø 20 cm *Flexibele aansluiting op rookkanaal Ø 20 cm*			ERRI200	**22**
Tuyau aluminium Ø 14 pour canalisation air chaud / *Aluminium buis Ø 14 voor kanalisatie warme lucht*		1,5 m	76770	**20**
		3 m	76790	**29**

EN OPTION pour installation avec BOUCHES VENTILÉES:
OPTIE voor installatie met GEVENTILEERDE UITBLAASOPENINGEN

voir p./*zie p. 82*

Energy A++ A+ A B C D E F G

ECO DESIGN 2022

Firebox Deco 54

- caractéristiques comme / - *eigenschappen zoals :* Firebox Riga 54

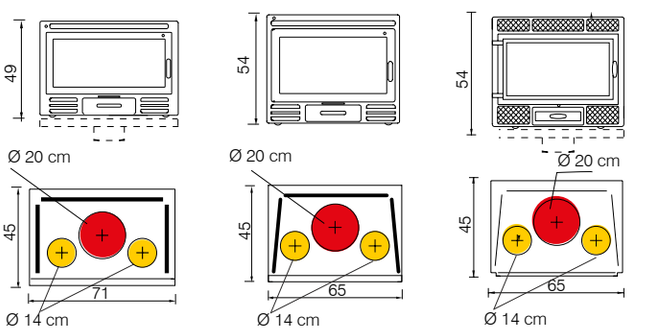

	kW	%	m³	kg/h		cm Ø	kg	cm		V											
Riga 49/l.v. Riga 54/Deco 54	9,6	89,5	250	2,3	G 60x28x25 55x28x29/55x29x29	↑ 20 M	122/114 111/124	71x45x49 65x45x54	n2x14	•	•										

Screen Evo 100

Screen Evo 80/2
Screen Evo 100

Ouverture latérale (lors de l'assemblage, elle peut être installée avec l'ouverture de la porte à gauche ou à droite).
- caractéristiques comme Screen Up

Opening aan zijkant *(kan tijdens de montagefase geïnstalleerd worden met deuropening naar links of rechts).*
- eigenschappen zoals Screen Up

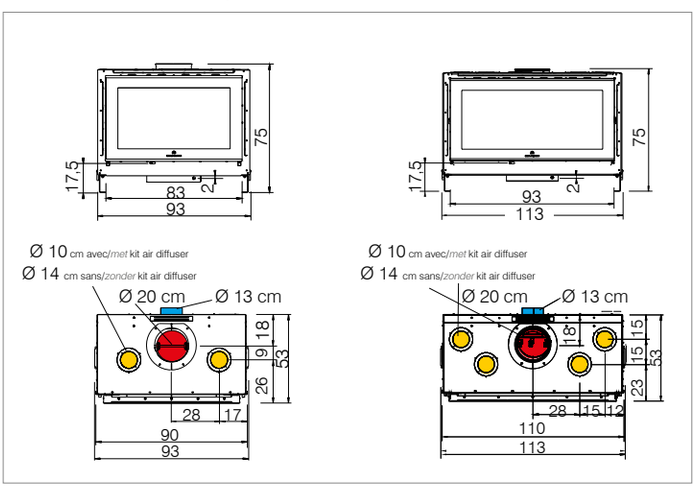

		code	€ hors TVA *exclusief BTW*
Screen Evo	**80/2**	808700	**2.420**
	100	804520	**2.640**
EN OPTION - OPTIE			
Cadre d'encadrement noir *Gelakte conische lijst* (Dimensions internes / *interne maten)*	Screen Evo 80/2 cm 82x54h	1049080	**205**
	Screen Evo 100 cm 102x54h	1049010	**216**
Chevalet réglable en hauteur *In hoogte verstelbare steun*	Screen Evo 80/2	1028180	**190**
	Screen Evo 100	1023170	**201**
Vanne thermostatique pour le réglage de la combustion / *Thermostatische klep voor het afstellen van de verbranding*		1023230	**81**
POUR LA CANALISATION À VENTILATION FORCÉE **VOOR KANALISATIE MET GEFORCEERDE VENTILATIE**			
Kit AIR DIFFUSER "adjacent" *SET AIR DIFFUSER "dichtbij"*		803490	**439**
KIT AIR DIFFUSER "distant" *SET AIR DIFFUSER "op afstand"*		803590	**747**
Kit rallonge 3 mètres tuyau isolé Ø 6,5 cm *Extra kit geisoleerd 6,5 cm pijp*		804280	**49**
Regulateur électronique avec radiocommande *Regelenheid met afstandsbediening*		803540	**192**
kit bouches de compensation / *set compensatiekanalen* LABEL , TRATTO PUNTO pour/ *voor* SCREEN EVO 80/2 cm 60x7 SCREEN EVO 100 cm 90x7		voir p. - *zie p.* 102	
Adaptable aux bouches de canalisation *kan op de luchtkanalen worden aangesloten* SPLIT, BENT, ORIGAMI, SHARP		voir p. - *zie p.* 103	
POUR LA CANALISATION PAR CONVECTION NATURELLE **VOOR KANALISATIE MET NATUURLIJKE CONVECTIE**			
Kit UNO/bis, DUE/bis, TRE/bis canalisation air chaud - *kanalisatie warme lucht*		voir p. - *zie p.* 104-105	
EN OPTION pour installation avec BOUCHES VENTILÉES: **OPTIE voor installatie met GEVENTILEERDE UITBLAASOPENINGEN**			
** il est indispensable d'utiliser l'un des deux calculateurs répertoriés ci-dessous *er moet beslist een van de twee onderstaande besturingseenheden worden gebruikt*			
**Regulateur électronique manuel *Handbediende elektronische besturingseenheid*		1084940	**87**
** Regulateur électronique avec radiocommande *Regelenheid met afstandsbediening*		803540	**198**
Kit accessoire pour bouche (1 pièce nécessaire pour chaque bouche) / *Kit accessoire voor uitblaasopening (1 stuks noodzakelijk voor elke uitblaasopening)*		1084900	**40**
Bouches de canalisation / *kanalisati e-openingen* SPLIT V, BENT V, ORIGAMI V, SHARP V, BASIC V		voir - *zie pag.* 103	

	kW	%	m³	kg/h		cm Ø	kg	cm		N	
Screen Evo 80/2	10,4	81,7	270	2,8	E	20 F	167	93x53x75	n2x14	•	•
Screen Evo 100	14,6	84,5	380	3,8	73x40x44 93x40x44		200	113x53x75			

Blokk 70 (V)
foyer en réfractaire blanc / *vuurhaard wit*

Energy
A++
A+
A
B
C
D
E
F
G

ECO DESIGN 2022

Blokk 70
Blokk 90

- foyer en réfractaire blanc et noir
- sortie fumées Ø 18 cm vers le haut, femelle
- 4 pieds pour régler la hauteur
- 4 roues pour faciliter le mouvement lors de l'installation
- porte escamotable - avec déflecteur à réglage manuel air de combustion
- post-combustion - nettoyage facile de la vitre
- poignée amovible
- N: convection naturelle sans manteau convecteur
- V: ventilation forcée comprenant: manteau convecteur pour canalisation d'air chaud, (avec ventilateur intégré avec régulateur électronique et télécommande)

- air chaud canalisable jusqu'à 4 pièces adjacentes (kit en option)

Possibilité d'accéder au ventilateur pour une maintenance éventuelle même avec le foyer installé (version V).

- vuurhaard zwart en wit
- rookgasafvoer Ø 18 cm boven, vrouwelijk
- 4 verstelbare voet hoogte en 4 wielen
- naverbranding - Glasreinigingssysteem - verwijderbare handgreep
- N: naturele convectie zonder ventilatie omlijsting
- V: Geforceerde ventilatie met ventilatie omlijsting, incl kanalisatie voor warme lucht. Ingebouwde ventilatoren met KIT aanwezig, digitaal paneel en afstandsbediening.
- kanaliseren warme lucht (optionele set)

Gemakkelijke toegang tot de ventilator, zelfs wanneer deze als is geplaatst. (v versie)

Blokk 90 (N)
foyer en réfractaire noir
vuurhaard Zwart

				code	€ hors TVA *exclusief BTW*
Blokk 70	foyer *vuurhaard*	blanc/*wit*	**N**	810040	**3.140**
			V	810060	**3.620**
		noir/*Zwart*	**N**	810050	**3.400**
			V	810070	**3.880**
Blokk 90	foyer *vuurhaard*	blanc/*wit*	**N**	810260	**3.550**
			V	810280	**4.030**
		noir/*Zwart*	**N**	810270	**3.810**
			V	810290	**4.290**

EN OPTION - OPTIE

Cadre diminue noir *Gelakte conische lijst* (Dimensions internes / *interne maten)*		Blokk 70 cm 72x55 h	1110110	**118**
		Blokk 90 cm 92x71 h	1110120	**137**
Gabarit pour contre-hotte *Damkapvoet* (Dimensions internes / *interne maten)*		Blokk 70 cm 72,3x54,5 h	1110180	**157**
		Blokk 90 cm 92,3x70,8 h	1110190	**161**
Bouches de refoulement del'air chaud composées de:châssis, grille, volet réglable raccord.	aluminium *aluminium*	B1 cm 36x9	54210	**65**
		B3 cm 18x9	86270	**57**
	blanc mate *mate wit*	B1 cm 36x9	1112100	**79**
		B3 cm 18x9	1112110	**62**
Tuyau aluminium Ø 14 pour canalisation air chaud		1,5 m	76770	**20**
		3 m	76790	**29**
Tuyau aluminium Ø 20 pour prise d'air extérieur de ventilation		1,5 m	149210	**25**
		3 m	149230	**40**
Kit UNO/bis, DUE/bis, TRE/bis, QUATTRO/bis, CINQUE/bis canalisation air chaud *kanalisatie warme lucht*			voir p./*zie p.* 104-105	
Raccord noir de Ø 18 M cm à Ø 20 F cm *Verbindingsstuk zwart van Ø 18 M cm tot Ø 20 F cm*			1112450	**35**

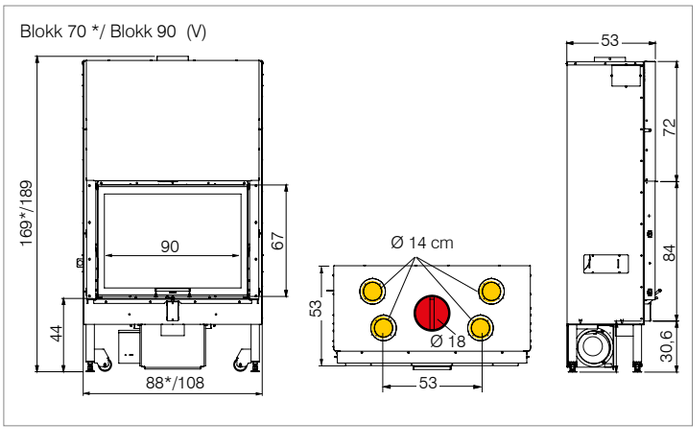

	kW	%	m³	kg/h		cm Ø	kg	cm		N	V	
Blokk 70	14,3	81,4	375	3,8	R	18 F	306(N)/330(V)	88x53x169	n4x14	•	•	•
Blokk 90	17,6	81,1	460	4,7	64,5x31x45 / 84,5x31x61	18 F	383(N)/430(V)	108x53x189	n4x14	•	•	•

Windo 90 - foyer blanc / *vuurhaard Wit*

Energy
A++
A+
A
B
C
D
E
F
G

ECO DESIGN 2022

Windo 70
Windo 90

Idéal pour une installation à même le sol
- foyer en réfractaire blanc et noir
- sortie fumées Ø 18 cm vers le haut, femelle
- 4 pieds pour régler la hauteur
- 4 roues pour faciliter le mouvement lors de l'installation
- nettoyage facile de la vitre (ouverture de la porte rabattable)
- air chaud canalisable jusqu'à 4 pièces adjacentes (kit en option)
- post-combustion
- poignée amovible
- à convection naturelle **N**,

possibilité de choisir 3 solutions optionnelles pour la ventilation:
• kit de ventilation de façade • à kit air diffuser • bouches V

- vuurhaard zwart en wit
- rookgasafvoer Ø 18 cm boven, vrouwelijk
- 4 verstelbare voet hoogte en 4 wielen
- eenvoudige reiniging van het glas
- kanaliseren warme lucht (optionele set)
- naverbranding
- verwijderbare handgreep
- Natuurlijke convectie N met 3 verschillde ventilatie keuzes:
• laterale ventilatiekit
• kit air diffuser
• met geventileerde uitblaasopeningen

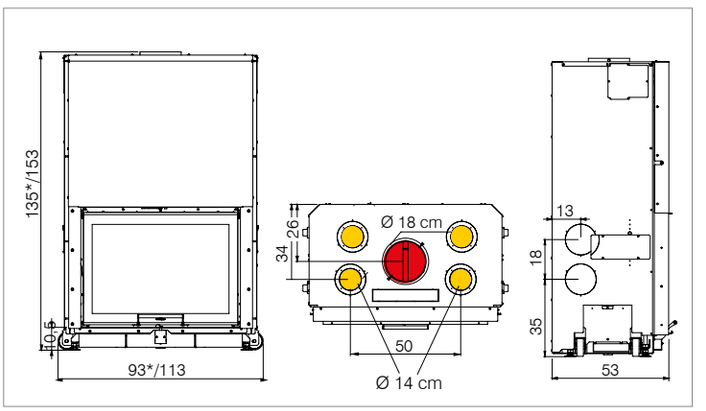

			code	€ hors TVA *exclusief BTW*
Windo 70	foyer *vuurhaard*	blanc/*wit*	809870	**2.990**
		noir/*Zwart*	809880	**3.240**
Windo 90	foyer *vuurhaard*	blanc/*wit*	810200	**3.350**
		noir/*Zwart*	810210	**3.600**

EN OPTION - OPTIE

Cadre diminue noir *Gelakte conische lijst* (Dimensions internes / *interne maten)*	Windo 70 cm 72x55 h		1110110	**118**
	Windo 90 cm 92x71 h		1110120	**137**
Gabarit pour contre-hotte Damkapvoet (Dimensions internes / *interne maten)*	Windo 70 cm 72,3x54,5 h		1110180	**157**
	Windo 90 cm 92,3x70,8 h		1110190	**161**
Bouches de refoulement de l'air chaud *Openingen terugvoer warme lucht*	aluminium *aluminium*	B1 cm36x9	54210	**65**
		B3 cm18x9	86270	**57**
	blanc mate *mate wit*	B1 cm36x9	1112100	**79**
		B3 cm18x9	1112110	**62**
Kit prise d'air primaire (l'utilisation de l'un des deux accessoires code 282010/030 est obligatoire) *Kit voor primaire luchtinlaat(Compulsory use of one of the 282010/030 code pipes)*			1109410	**52**
Tuyau aluminium Ø 12,5 pour prise d'air extérieur de combustion *Aluminium buis Ø 12,5 voor externe luchtinlaat verbrandingslucht*		1,5 m	282010	**19**
		3 m	282030	**29**
Tuyau aluminium Ø 14 pour canalisation air chaud / Aluminium buis Ø 14 voor kanalisatie warme lucht		1,5 m	76770	**20**
		3 m	76790	**29**
Kit UNO/bis, DUE/bis, TRE/bis, canalisation air chaud / - *kanalisatie warme lucht*			voir p./*zie p.* 104-105	
Raccord noir de Ø 18 M cm à Ø 20 F cm *Verbindingsstuk zwart van Ø 18 M cm tot Ø 20 F cm*			1112450	**35**

EN OPTION pour installation avec KIT VENTILATION
OPTIE voor installatie met LATERALE VENTILATIEKIT

voir p. / *zie p. 87*

EN OPTION pour installation avec AIR-DIFFUSER
OPTIE voor installatie met AIR-DIFFUSER

voir p. / *zie p. 87*

EN OPTION pour installation avec BOUCHES VENTILÉES
OPTIE voor installatie met GEVENTILEERDE UITBLAASOPENINGEN

voir p. / *zie p. 87*

	kW	%	m³	kg/h		cm Ø	kg	cm		N	
Windo 70	14,3	81,4	375	3,8	R	18F	294	93x53x135	n4x14	•	•
Windo 90	17,6	81,1	460	4,7	64,5x31x45 84,5x31x61	18F	372	113x53x153	n4x14	•	•

Energy
A++
A+
A
B
C
D
E
F
G

Windo 120 - foyer noir / *vuurhaard Zwart*

ECO DESIGN 2022

Windo 100
Windo 120

Idéal pour une installation à même le sol
- foyer en réfractaire blanc et noir
- sortie fumées Ø 18 cm vers le haut, femelle
- 4 pieds pour régler la hauteur
- 4 roues pour faciliter le mouvement lors de l'installation
- nettoyage facile de la vitre (ouverture de la porte rabattable)
- air chaud canalisable jusqu'à 4 pièces adjacentes (kit en option)
- post-combustion
- poignée amovible
- à convection naturelle **N**,

possibilité de choisir 3 solutions optionnelles pour la ventilation:
• kit de ventilation de façade • à kit air diffuser • bouches V

- vuurhaard zwart en wit
- rookgasafvoer Ø 18 cm boven, vrouwelijk
- 4 verstelbare voet hoogte en 4 wielen
- eenvoudige reiniging van het glas
- kanaliseren warme lucht (optionele set)
- naverbranding
- verwijderbare handgreep
- Natuurlijke convectie N met 3 verschillde ventilatie keuzes:
• laterale ventilatiekit • kit air diffuser • met geventileerde uitblaasopeningen

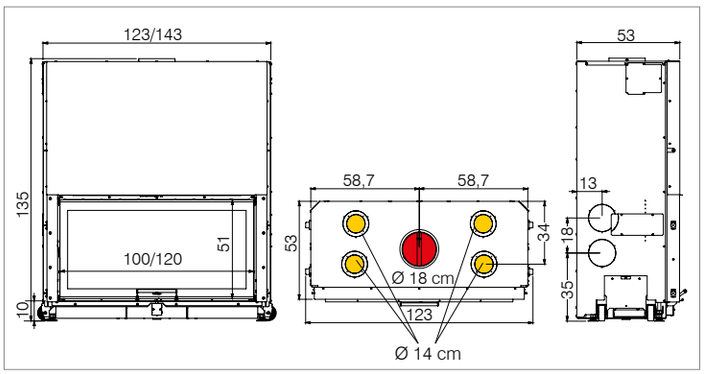

				code	€ hors TVA *exclusief BTW*
Windo 100	foyer *vuurhaard*	blanc/*wit*	**N**	810220	**3.810**
		noir/*Zwart*		810230	**4.070**
Windo 120	foyer *vuurhaard*	blanc/*wit*	**N**	810240	**4.170**
		noir/*Zwart*		810250	**4.430**

EN OPTION - OPTIE

Cadre diminue noir *Gelakte conische lijst* (Dimensions internes / *interne maten)*	Windo 100 cm 102x55 h		1110130	**156**
	Windo 120 cm 122x55 h		1110140	**172**
Gabarit pour contre-hotte Damkapvoet (Dimensions internes / *interne maten)*	Windo 100 cm 102,3x54,5 h		1110200	**161**
	Windo 120 cm 122,3x55,4 h		1110210	**165**
Bouches de refoulement de l'air chaud / *Openingen terugvoer warme lucht*	aluminium *aluminium*	B1 cm36x9	54210	**65**
		B3 cm18x9	86270	**57**
	blanc mate *mate wit*	B1 cm36x9	1112100	**79**
		B3 cm18x9	1112110	**62**
Kit prise d'air primaire (l'utilisation de l'un des deux accessoires code 282010/030 est obligatoire) *Kit voor primaire luchtinlaat(Compulsory use of one of the 282010/030 code pipes)*			1109410	**52**
Tuyau aluminium Ø 12,5 pour prise d'air extérieur de combustion *Aluminium buis Ø 12,5 voor externe luchtinlaat verbrandingslucht*		1,5 m	282010	**19**
		3 m	282030	**29**
Tuyau aluminium Ø 14 pour canalisation air chaud / Aluminium buis Ø 14 voor kanalisatie warme lucht		1,5 m	76770	**20**
		3 m	76790	**29**
Kit UNO/bis, DUE/bis, TRE/bis, Kit QUATTRO/bis, CINQUE/bis canalisation air chaud / - *kanalisatie warme lucht*			voir p./*zie p.* 104-105	
Raccord noir de Ø 18 M cm à Ø 20 F cm *Verbindingsstuk zwart van Ø 18 M cm tot Ø 20 F cm*			1112450	**35**

EN OPTION pour installation avec KIT VENTILATION
OPTIE voor installatie met LATERALE VENTILATIEKIT

Kit ventilation lateral /*Laterale ventilatiekit*		1112090	**773**
Tuyau aluminium Ø 20 pour prise d'air extérieur de ventilation / *Aluminium buis Ø 20 voor externe luchtinlaat ventilatielucht*	1,5 m	149210	**25**
	3 m	149230	**40**

EN OPTION pour installation avec AIR-DIFFUSER
OPTIE voor installatie met AIR-DIFFUSER

KIT AIR DIFFUSER "adiacente" *SET AIR DIFFUSER "dichtbij"*	803490	**439**
Kit rallonge 3 mètres tuyau isolé Ø 6,5 cm *Extra kit geisoleerd 6,5 cm pijp*	804280	**49**
Unité électronique avec radiocommande *Regelenheid met afstandsbediening*	803540	**198**
kit bouches de compensation - *set compensatiekanalen* LABEL/ TRATTOPUNTO cm 60x7	voir p./*zie p.* 102	
Bouches de canalisation / *kanalisati e-openingen* SPLIT, BENT, ORIGAMI, SHARP	voir p./*zie p.* 103	

EN OPTION pour installation avec BOUCHES VENTILÉES
OPTIE voor installatie met GEVENTILEERDE UITBLAASOPENINGEN

Bouches de canalisation / *kanalisati e-openingen* SPLIT V, BENT V, ORIGAMI V, SHARP V, BASIC V	voir p./*zie p.* 103	

	kW	%	m³	kg/h		cm Ø	kg	cm		N	
Windo 100	18	78,2	470	5	R	18 F	363	123x53x135	n4x14	•	•
Windo 120	19,2	78,2	500	5,3	94x31x45 114x31x45	18 F	399	143x53x135	n4x14	•	•

Energy
A++
A+
A
B
C
D
E
F
G

ECO DESIGN 2022

Windo2 50

Porte coulissante vitre unique à d'angle
- foyer en Ecokeram
- sortie fumées vers le haut Ø 18 cm.
- porte coulissante vitre unique à d'angle.
- air chaud canalisable 1 pièce adjacente (kit en option)
- système de nettoyage vitre
- post-combustion

Glazen schuifdeur in de hoek
- *vuurhaard van hittebestendig*
- *rookgasafvoer bovenaan Ø 18 cm.*
- *vlakke glazen schuifdeur in hoek.*
- *kanaliseren warme lucht 1 aangrenzende kamer (optionele set)*
- *glasreinigingssysteem*
- *naverbranding*

		code	€ hors TVA *exclusief BTW*
Windo2 50	**V** ventilation forcée *Geforceerde ventilatie*	811110	**2.920**

EN OPTION - OPTIE

Cadre d'encadrement noir profondeur *Zwarte lijst rondom opening* 50 mm (Dimensions internes /*interne maten*) cm 53x53x54 h			1110260	**172**
Bouches de refoulement de l'air chaud composées de: châssis, grille, volet réglable raccord. *Openingen terugvoer warme lucht, bestaande uit: frame, rooster, stelklep verbindingselement*	aluminium *aluminium*	B1 cm 36x9	54210	**65**
		B3 cm 18x9	86270	**57**
	blanc mate *mate wit*	B1 cm 36x9	1112100	**79**
		B3 cm 18x9	1112110	**62**
Tuyau aluminium Ø 14 pour canalisation air chaud *Aluminium buis Ø 14 voor kanalisatie warme lucht*		1,5 m	76770	**20**
		3 m	76790	**29**
Kit SEI/bis canalisation air chaud - *kanalisatie warme lucht*			1000700	**204**
Raccord noir de Ø 18 M cm à Ø 20 F cm *Verbindingsstuk zwart van ø 18 M cm tot ø 20 F cm*			1112450	**35**

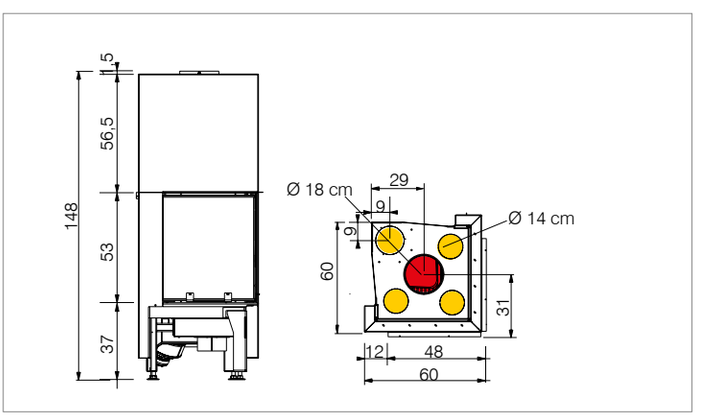

	kW	%	m³	kg/h		cm Ø	kg	cm		V	
Windo2 50	12,2	78	320	3,4	E 40x40x49	18F	231	60x60x148	n1x14	• •	• •

Energy
A++
A+
A
B
C
D
E
F
G

Windo2 95 L
gauche/*links*
SX

Windo2 95 R
droit/*rechts*
DX

ECO DESIGN 2022

Windo2 75 L/R
Windo2 95 L/R

Vitre d'angle droite ou gauche composée de 2 vites.
- foyer en Ecokeram
- sortie fumées Ø 20 cm vers le haut
- air chaud canalisable (kit en option)
- réglage de l'air de combustion, nouveaux rails de guidage
- nettoyage facile de la vitre (gauche/droite)

Hoekig glas rechts of links.
- *vuurhaard in Ecokeram*
- *rookgasafvoer Ø 20 cm boven*
- *kanaliseren warme lucht (optionele set)*
- *afstelling verbrandingslucht*
- *eenvoudige reiniging van het glas (links/rechts)*

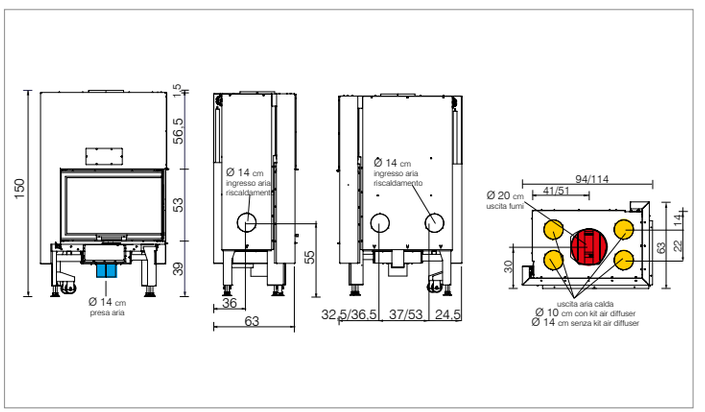

		code	€ hors TVA *exclusief BTW*
Windo2 75	**R** droit/ *rechts*	803040	3.320
	L gauche/ *links*	803030	
Windo2 95	**R** droit/ *rechts*	803060	3.670
	L gauche/ *links*	803050	

EN OPTION - OPTIE

Cadre (*30 mm*) d'encadrement noir *Zwarte omlijsting mondstuk* (Dimensions internes / *interne maten*)	Windo2 95 cm 54x105x55h	**R** droit/ *rechts*	*1033810	219
		L gauche/ *links*	*1032810	

*Jusqu'à épuisement des stocks / *Zolang de vorraad strekt*

Cadre (50 mm) d'encadrement noir *Zwarte omlijsting mondstuk* (Dimensions internes / *interne maten*)	Windo2 75 cm 54x85x55h	**R** droit/ *rechts*	1102860	230
		L gauche/ *links*	1102850	
	Windo2 95 cm 54x105x55h	**R** droit/ *rechts*	1110050	241
		L gauche/ *links*	1110040	

POUR LA CANALISATION À VENTILATION FORCÉE
VOOR KANALISATIE MET GEFORCEERDE VENTILATIE

Kit AIR DIFFUSER "adjacent" / *SET AIR DIFFUSER "dichtbij"*	803490	439
KIT AIR DIFFUSER "distant" *SET AIR DIFFUSER "op afstand"*	803590	747
Kit rallonge 3 mètres tuyau isolé Ø 6,5 cm *Extra kit geisoleerd 6,5 cm pijp*	804280	49
Regulateur électronique avec radiocommande *Regelenheid met afstandsbediening*	803540	192
kit bouches de compensation - *set compensatiekanalen* LABEL - TRATTOPUNTO cm 60x7 (WINDO2 75) cm 90x7 (WINDO2 95)	voir p./*zie p.* 102	
Adaptable aux bouches de canalisation / *kan op de luchtkanalen worden aangesloten* SPLIT, BENT, ORIGAMI, SHARP	voir p./*zie p.* 103	

POUR LA CANALISATION PAR CONVECTION NATURELLE
VOOR KANALISATIE MET NATUURLIJKE CONVECTIE

Bouches de refoulement de l'air chaud composées de: châssis, grille, volet réglable raccord / *Openingen terugvoer warme lucht, bestaande uit: frame, rooster, stelklep verbindingselement*	aluminium *aluminium*	B1 cm 36x9	54210	65
		B3 cm 18x9	86270	57
	blanc mate *mate wit*	B1 cm 36x9	1112100	79
		B3 cm 18x9	1112110	62
Tuyau aluminium Ø 14 pour canalisation air chaud *Aluminium buis Ø 14 voor kanalisatie warme lucht*		1,5 m	76770	20
		3 m	76790	29
Kit UNO/bis canalisation air chaud *kanalisatie warme lucht*			voir p./*zie p.* 104-105	
Kit QUATTRO/bis, CINQUE/bis canalisation air chaud - *kanalisatie warme lucht*				

EN OPTION pour installation avec BOUCHES VENTILÉES
OPTIE voor installatie met GEVENTILEERDE UITBLAASOPENINGEN

** il est indispensable d'utiliser l'un des deux calculateurs répertoriés ci-dessous
er moet beslist een van de twee onderstaande besturingseenheden worden gebruikt

**Regulateur électronique manuel *Handbediende elektronische besturingseenheid*	1084940	87
** Regulateur électronique avec radiocommande *Regelenheid met afstandsbediening*	803540	198
Kit accessoire pour bouche (1 pièce nécessaire pour chaque bouche) / *Kit accessoire voor uitblaasopening (1 stuks noodzakelijk voor elke uitblaasopening)*	1084900	40
Bouches de canalisation / *kanalisati e-openingen* SPLIT V, BENT V, ORIGAMI V, SHARP V, BASIC V	voir p./*zie p.* 103	

	kW	%	m³	kg/h		cm Ø	kg	cm												
Windo2 75	13,2	84,6	345	3,3	E	20 F	336	94x63x150	n4x14	•										
Windo2 95	14,7	81	385	3,9	67x36x44 87x36x44	20 F	380	114x63x150		•										

Energy
A++
A+
A
B
C
D
E
F
G

ECO DESIGN 2022

Windo3 85

Vitre sur trois côtés
- foyer en Ecokeram
- sortie fumées Ø 20 cm vers le haut, femelle
- air chaud canalisable (kit en option)
- réglage de l'air de combustion
- nettoyage facile de la vitre

Aan drie zijden glas
- *vuurhaard in Ecokeram*
- *rookgasafvoer Ø 20 cm boven, vrouwelijk*
- *kanaliseren warme lucht (optionele set)*
- *afstelling verbrandingslucht*
- *eenvoudige reiniging van het glas*

		code	€ hors TVA *exclusief BTW*
Windo3 85		803070	**3.790**
EN OPTION - OPTIE			
Cadre (50 mm) d'encadrement noir *Zwarte omlijsting mondstuk* (Dimensions internes /*interne maten)*	cm 54x98x56h	1110100	**313**
POUR LA CANALISATION À VENTILATION FORCÉE VOOR KANALISATIE MET GEFORCEERDE VENTILATIE			
Kit AIR DIFFUSER "adjacent" *SET AIR DIFFUSER "dichtbij"*		803490	**439**
KIT AIR DIFFUSER "distant" *SET AIR DIFFUSER "op afstand"*		803590	**747**
Kit rallonge 3 mètres tuyau isolé Ø 6,5 cm *Extra kit geisoleerd 6,5 cm pijp*		804280	**49**
Regulateur électronique avec radiocommande *Regelenheid met afstandsbediening*		803540	**192**
kit bouches de compensation - *set compensatiekanalen* LABEL - TRATTOPUNTO cm 60x7		voir p./*zie p.* 102	
Adaptable aux bouches de canalisation / *kan op de luchtkanalen worden aangesloten* SPLIT, BENT, ORIGAMI, SHARP		voir p./*zie p.* 103	
POUR LA CANALISATION PAR CONVECTION NATURELLE VOOR KANALISATIE MET NATUURLIJKE CONVECTIE			
Bouches de refoulement de l'air chaud composées de: châssis, grille, volet réglable raccord. *Openingen terugvoer warme lucht, bestaande uit: frame, rooster, stelklep verbindingselement* — aluminium *aluminium*	B1 cm 36x9	54210	**65**
	B3 cm 18x9	86270	**57**
blanc mate *mate wit*	B1 cm 36x9	1112100	**79**
	B3 cm 18x9	1112110	**62**
Tuyau aluminium Ø 14 pour canalisation air chaud *Aluminium buis Ø 14 voor kanalisatie warme lucht*	1,5 m	76770	**20**
	3 m	76790	**29**
Kit UNO/bis canalisation air chaud *kanalisatie warme lucht*		voir p./*zie p.* 104-105	
Kit QUATTRO/bis, CINQUE/bis canalisation air chaud - *kanalisatie warme lucht*			
EN OPTION pour installation avec BOUCHES VENTILÉES OPTIE voor installatie met GEVENTILEERDE UITBLAASOPENINGEN			
** il est indispensable d'utiliser l'un des deux calculateurs répertoriés ci-dessous *er moet beslist een van de twee onderstaande besturingseenheden worden gebruikt*			
**Regulateur électronique manuel *Handbediende elektronische besturingseenheid*		1084940	**87**
** Regulateur électronique avec radiocommande *Regelenheid met afstandsbediening*		803540	**198**
Kit accessoire pour bouche (1 pièce nécessaire pour chaque bouche) / *Kit accessoire voor uitblaasopening (1 stuks noodzakelijk voor elke uitblaasopening)*		1084900	**40**
Bouches de canalisation / *kanalisati e-openingen* SPLIT V, BENT V, ORIGAMI V, SHARP V, BASIC V		voir p./*zie p.* 103	

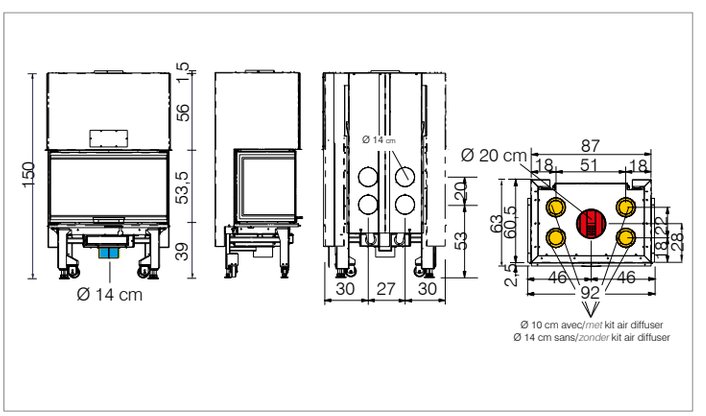

	kW	%	m³	kg/h		cm Ø	kg	cm													
Windo3 85	13,2	84,6	345	3,4	E 69x36x43	20 F	350	92x63x150	n4x14	•											

Energy
A++
A+
A
B
C
D
E
F
G

ECO DESIGN 2022

Windo3 50

Vitre sur trois côtés
- foyer en Ecokeram
- sortie fumées Ø 20 cm vers le haut, femelle
- air chaud canalisable (kit en option)
- réglage de l'air de combustion
- nettoyage facile de la vitre

Aan drie zijden glas
- *vuurhaard in Ecokeram*
- *rookgasafvoer Ø 20 cm boven, vrouwelijk*
- *kanaliseren warme lucht (optionele set)*
- *afstelling verbrandingslucht*
- *eenvoudige reiniging van het glas*

		code	€ hors TVA *exclusief BTW*
Windo3 50		811290	**4.040**
EN OPTION - OPTIE			
Cadre (*30 mm*) d'encadrement noir *Zwarte omlijsting mondstuk* (Dimensions internes / *interne maten*)	cm 64x86x56h	*1058180	**216**
*Jusqu'à épuisement des stocks / *Zolang de vorraad strekt*			
Cadre (50 mm) d'encadrement noir *Zwarte omlijsting mondstuk* (Dimensions internes / *interne maten*)	cm 64x86x56h	1110250	**265**

POUR LA CANALISATION À VENTILATION FORCÉE
VOOR KANALISATIE MET GEFORCEERDE VENTILATIE

voir p. / *zie p. 90*

POUR LA CANALISATION PAR CONVECTION NATURELLE
VOOR KANALISATIE MET NATUURLIJKE CONVECTIE

voir p. / *zie p. 90*

EN OPTION pour installation avec BOUCHES VENTILÉES
OPTIE voor installatie met GEVENTILEERDE UITBLAASOPENINGEN

voir p. / *zie p. 90*

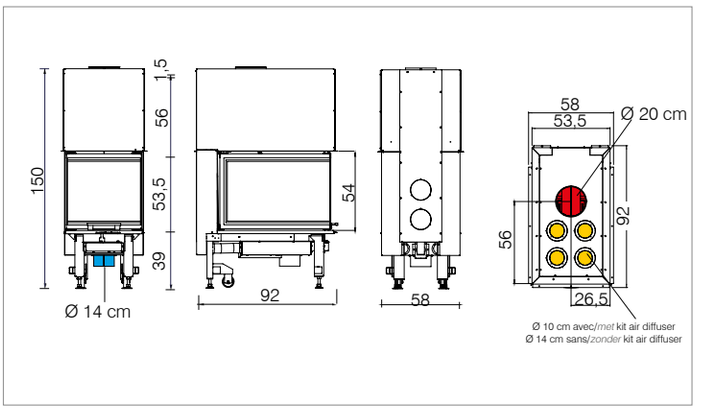

	kW	%	m³	kg/h		cm Ø	kg	cm													
Windo3 50	13,2	79,4	345	3,6	E 38x70x51	20 F	348	58x92x150	n4x14	•											

Energy
A++
A+
A
B
C
D
E
F
G

*Status Up2

- foyer en fonte
- sortie de fumée Ø 20 cm vers le haut, femelle
- avec un panneau synoptique frontal (pour version V)
- air chaud canalisable en 4 pièces adjacentes (kit en option)
- post-combustion

- gietijzeren vuurhaard.
- rookgasafvoer Ø 20 cm boven, vrouwelijk
- display voorzijde (voor Geforceerde ventilatie V)
- kanaliseren warme lucht (optionele set)
- naverbranding

		code	€ hors TVA *exclusief BTW*
* **Status Up2**	**N** convection naturelle *Natuurlijke convectie*	809470	**3.410**
	V ventilation forcée *Geforceerde ventilatie*	809480	**3.880**
* **Forte Up2**	**N** convection naturelle *Natuurlijke convectie*	809450	**2.960**
	V ventilation forcée *Geforceerde ventilatie*	809460	**3.430**

*****Jusqu'à épuisement des stocks / *Zolang de vorraad strekt*

EN OPTION - OPTIE Voir pag xx

Gabarit pour contre-hotte *Damkapvoet*	Status Up2: cm 96x36x8,5 h	218260	**38**
	Forte Up2: cm 91x14x9,5 h	225020	**37**

EN OPTION pour installation avec BOUCHES VENTILÉES
OPTIE voor installatie met GEVENTILEERDE UITBLAASOPENINGEN

voir p. / *zie p. 93*

Dimension vitre 26,5L x 46F x 26,5L x 49 h cm

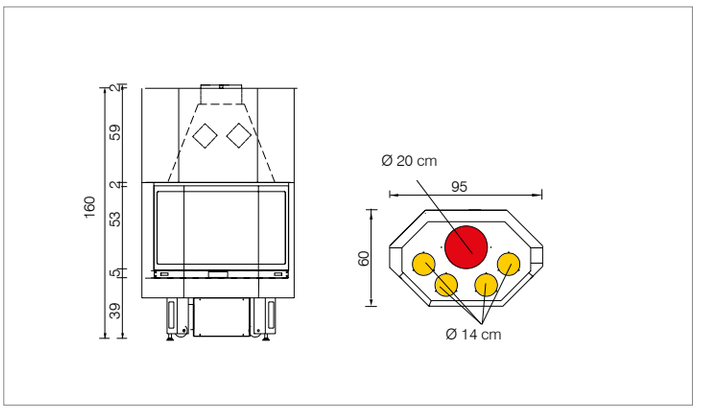

Energy
A++
A+
A
B
C
D
E
F
G

*Forte Up2

- caractéristiques comme Status Up2

Dimension vitre 73x44,5 h cm

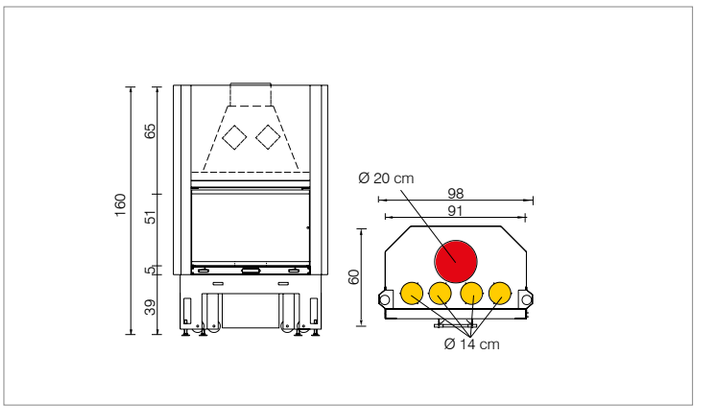

	kW	%	m³	kg/h		cm Ø	kg	cm		N	V	
Status Up2	15,2	78	395	4,2	G	↑20 F	287/292	95x60x160	n4x14	•	•	•
Forte Up2	15,2	78	395	4,2	74x45x49 64x46x38	↑20 F	305/310	98x60x160	n4x14	•	•	•

Energy
A++
A+
A
B
C
D
E
F
G

Titano Up2
gauche/*links*

Titano Up2
droit/*rechts*

*Titano Up2

- foyer en fonte
- sortie de fumée Ø 20 cm vers le haut, femelle
- avec un panneau synoptique frontal (pour version V)
- air chaud canalisable en 4 pièces adjacentes (kit en option)
- post-combustion

- gietijzeren vuurhaard.
- rookgasafvoer Ø 20 cm boven, vrouwelijk
- display voorzijde (voor Geforceerde ventilatie V)
- kanaliseren warme lucht (optionele set)
- naverbranding

			code	€ hors TVA *exclusief BTW*
* Titano Up2	**N** convection naturelle *Natuurlijke convectie*	droit/ *rechts*	809490	3.660
		gauche/ *links*	809500	
	V ventilation forcée *Geforceerde ventilatie*	droit/ *rechts*	809510	4.130
		gauche/ *links*	809520	

*Jusqu'à épuisement des stocks / *Zolang de vorraad strekt*

EN OPTION - OPTIE

Kit Ventilation *Ventilatiekit*			215370	520
Gabarit pour contre-hotte *Damkapvoet* cm 99x51x9,5 h		droit/ *rechts*	258990	44
		gauche/ *links*	259000	
Bouches de refoulement de l'air chaud composées de: châssis, grille, volet réglable raccord. *Openingen terugvoer warme lucht, bestaande uit: frame, rooster, stelklep verbindingselement*	aluminium *aluminium*	B1 cm 36x9	54210	65
		B3 cm 18x9	86270	57
	blanc mate *mate wit*	B1 cm 36x9	1112100	79
		B3 cm 18x9	1112110	62
Grille de la prise d'air extérieur *Rooster externe luchtinlaat*			4180	28
Grille à cendres en fonte/*Asrooster van gietijzer* cm 24x24		unique - *enkel*	8820	30
		boite de 6 pièces *verpakking met 6 stuks*	5520	160
Tuyau aluminium Ø 14 pour canalisation air chaud *Aluminium buis Ø 14 voor kanalisatie warme lucht*		1,5 m	76770	20
		3 m	76790	29
Tuyau aluminium Ø 20 pour prise d'air extérieur de ventilation / *Aluminium buis Ø 20 voor externe luchtinlaat ventilatielucht*		1,5 m	149210	25
		3 m	149230	40
Kit UNO/bis, DUE/bis, TRE/bis, QUATTRO/bis, CINQUE/bis canalisation air chaud			voir p./*zie p.* 104-105	

EN OPTION pour installation avec BOUCHES VENTILÉES
OPTIE voor installatie met GEVENTILEERDE UITBLAASOPENINGEN

** il est indispensable d'utiliser l'un des deux calculateurs répertoriés ci-dessous
er moet beslist een van de twee onderstaande besturingseenheden worden gebruikt

**Regulateur électronique manuel *Handbediende elektronische besturingseenheid*	1084940	87
** Regulateur électronique avec radiocommande *Regelenheid met afstandsbediening*	803540	198
Kit accessoire pour bouche (1 pièce nécessaire pour chaque bouche) / *Kit accessoire voor uitblaasopening (1 stuks noodzakelijk voor elke uitblaasopening)*	1084900	40
Bouches de canalisation / *kanalisati e-openingen* SPLIT V, BENT V, ORIGAMI V, SHARP V, BASIC V	voir p./*zie p.* 103	

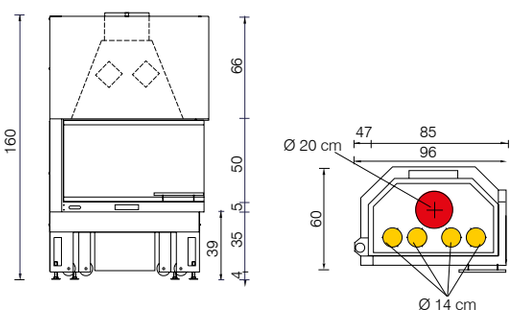

	kW	%	m³	kg/h		cm	kg	cm		N	V	
Titano Up2	15,2	78	395	4,2	G 75x45x38	↑20 F	293/303	96x60x160	n4x14	• •	• •	• •

Eau chaud
Warm water

Les thermopoêles, les thermocheminées et les chaudières à bois produisent de l'eau chaude pour alimenter les radiateurs et les planchers chauffants de toute la maison. Grâce aux kits spéciaux, ils produisent l'eau chaude sanitaire.

Thermokachels, thermohaarden en ketels op hout produceren warm water, dat kan worden geleverd aan de radiatoren en vloerverwarming door het hele huis. Met passende sets produceren ze warm water.

BOIS
HOUT

Thermopoêles
Thermokachels

Flamma

14,2 kW
p. 95

Thermocheminées
Cv-haarden

NEW

Widro 85

29,7 kW
p. 96-97

Acquatondo 22
Acquatondo 29
Plus
23 kW
28,1 kW
p.98

Acquatondo 22
Acquatondo 29
Prismatique
23 kW
28,1 kW
p. 99

Acquatondo 29

Côte vitré
28,1 kW
p. 100

H_2Oceano 15
H_2Oceano 23
H_2Oceano 28

16,6 kW
23 kW
28,1 kW
p. 101

Flamma 14

ECO DESIGN 2022

- foyer en vermiculite et acier
- sortie fumées Ø 15 cm vers le haut, mâle
- porte à fermeture automatique avec amortisseur
- sans vase d'expansion
- réglage de l'air de combustion
- bûches de bois jusqu'à 50 cm verticalement et 33 cm horizontalement

- *Vuurhaard in vermiculiet en staal*
- *Rookgasafvoer bovenaan Ø 15 cm.*
- *Zelfsluitende deur met schokdemper.*
- *Zonder expansievat*
- *Afstelling verbrandingslucht*
- *Houtblokken tot 50 cm verticaal en 33 cm horizontaal.*

			code	€ hors TVA *exclusief BTW*
céramique *keramiek*	**parchemin** *perkament*	vase ouvert *open VAT*	803830	**2.600**
		vase fermé *gesloten VAT*	803870	**2.790**
	bordeaux *bordeaux*	vase ouvert *open VAT*	803840	**2.600**
		vase fermé *gesloten VAT*	803880	**2.790**
	blanc crème *wit crème*	vase ouvert *open VAT*	803850	**2.600**
		vase fermé *gesloten VAT*	803890	**2.790**
	grise foncé *donkergrijs*	vase ouvert *open VAT*	803860	**2.600**
		vase fermé *gesloten VAT*	803900	**2.790**

EN DOTATION - *INBEGREPEN*		
Serpentin et vanne de décharge thermique incorporés dans la version à vase fermé **(mod.CS)** *Ingebouwde spiraal en klep voor warmteafvoer in de versie met gesloten vat (versie CS).*	--	--
EN OPTION - *OPTIE*		
Kit ventilation pour vase ouvert comme pour vase fermé / *Ventilatieset voor open vat en voor gesloten vat*	1031390	**130**
OPTION pour VASE OUVERT - *OPTIE VOOR OPEN VAT*		
Flamma : KIT A1, B, C Kits hydrauliques /*Hydraulisch kit*	voir p./*zie p.* 110	
OPTION pour VASE FERMÉ - *OPTIE VOOR GESLOTEN VAT*		
Flamma (mod.CS): kit adaptateur hydraulique à utiliser avec les kits **R, RW, R2 et RW2** *Hydraulische adapter te gebruiken in combinatie met de sets R, RW, R2 en RW2*	1037560	**71**
Flamma (mod.CS): kit régulateur électronique pour fonctionnement circulateur (à commander avec la réf 1037560) / Régulateur électronique	220780	**141**
Flamma (mod.CS): KIT D Kits hydrauliques /*Hydraulisch kit*	voir p./*zie p.* 111	

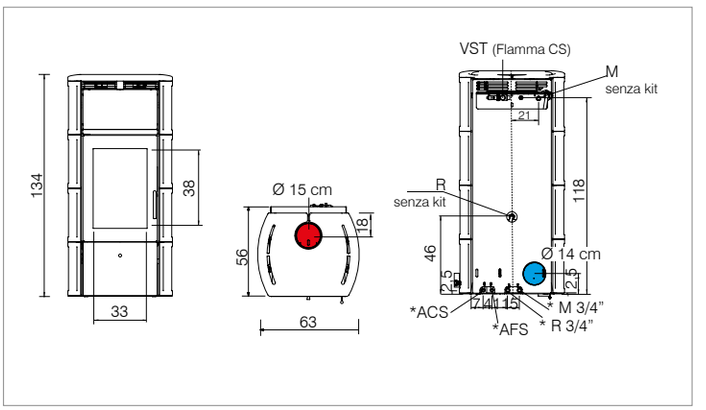

	kW	kW H_2O	%	m³	kg/h		cm Ø	kg	cm	
Flamma	14,2	9,7	87,4	370	3,5	A-V 33x34x38	15 M	278/283	63x56x134	40

NEW

Energy
A++
A+
A
B
C
D
E
F
G

ECO DESIGN 2022

Widro 85
Widro 85 cs

Disponible à vase ouvert et à vase fermé (CS) avec 1 serpentin amovible en cuivre.

- foyer en réfractaire blanc
- sortie des fumées Ø 20 cm vers le haut, femelle
- porte qui s'ouvre vers l'avant pour le nettoyage de la vitre
- structure en acier de forte épaisseur
- valve à fumée by-pass manuel avec fonction de démarrage
- poignée fixe ou amovible
- post-combustion

Verkrijgbaar in open vat en gesloten vat (CS) met 1 verwijderbare koperen spiraal.

- vuurhaard in vuurvast
- rookgasafvoer Ø 20 cm boven, vrouwelijk
- vuurvaste deur die naar voren opent voor het reinigen van de ruiten
- stalen constructie met hoge dikte;
- handbediende bypass-rookklep met startfunctie
- vaste of verwijderbare handgreep
- naverbranding

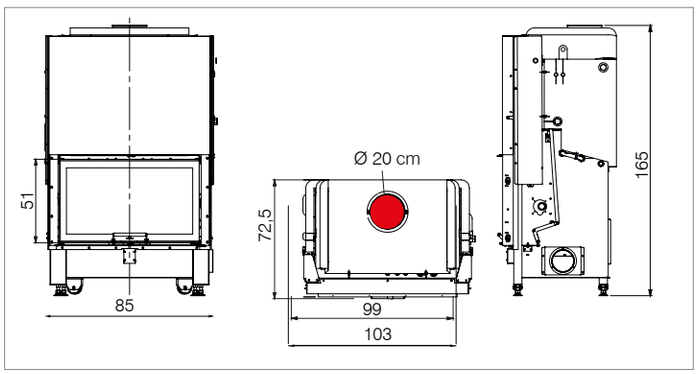

	code	€ hors TVA *exclusief BTW*
VASE OUVERT / *OPEN EXPANSIEVAT*		
Widro 85	810820	**3.470**
VASE FERMÉ / *GESLOTEN EXPANSIEVAT (CS)*		
Widro 85 cs	810830	**3.870**
EN DOTATION - *INBEGREPEN*		
1 Serpentin amovible (version CS) *1 verwijderbare spoel (CS-versie)*	--	--
Préparé pour brasero / *Voorbereid voor vuurpot*	--	--
Pieds avec 4 roues pour faciliter le mouvement *Voeten met 4 wielen voor gemakkelijke verplaatsing*	--	--
EN OPTION - *OPTIE*		
Cadre d'encadrement noir *Gelakte conische lijst*	1110170	**118**
Gabarit pour contre-hotte *Damkapvoet*	1110240	**152**
Groupe broche *Van roestvrij staal*	1112400	**160**
Accessoires pour la production d'eau sanitaire *Accessoires voor de productie van sanitair water*	voir p./*zie p.* 108	
OPTION pour VASE OUVERT - *OPTIE VOOR OPEN VAT*		
KIT A1, B, C: Kits hydrauliques / *Hydraulisch kit*	voir p./*zie p.* 110	
OPTION pour VASE FERMÉ - *OPTIE VOOR GESLOTEN VAT*		
Soupape d'échappement thermique *Thermische afvoerklep*	276280	142
KIT D: Kits hydrauliques / *Hydraulisch kit*	voir p./*zie p.* 111	

	kW	kW H_2O	%	m³	kg/h		cm Ø	kg	cm		
Widro 85	29,7	18,2	85,7	775	7,5	R	20 F	500 500 CS	103x72,5x165	108	•

ECO DESIGN 2022

Acquatondo 22
Acquatondo 29
Plus

Disponible 2 versions, à vase ouvert et à vase fermé CS (avec serpentin d'évacuation thermique incorporée).
- foyer en fonte et acier
- sortie de fumées Ø 20/25 cm vers le haut, femelle
- vitre plat apparente totale

Verkrijgbaar in 2 uitvoeringen: met open vat en met gesloten vat CS (met ingebouwde spiraal en veiligheidsklep)
- *gietijzeren en Staal vuurhaard*
- *rookgasafvoer Ø 20/25 cm bovenaan, vrouwelijk*
- *glas vlak voor totaalaanzicht.*

		code	€ hors TVA *exclusief BTW*
VASE OUVERT / *OPEN EXPANSIEVAT*			
Acquatondo 22		656330	**2.620**
	plus		
Acquatondo 29		656350	**2.870**
VASE FERMÉ / *GESLOTEN EXPANSIEVAT* (**CS**)			
Acquatondo 22		656340	**3.020**
	plus		
Acquatondo 29		656360	**3.270**
EN DOTATION - INBEGREPEN			
Brasero et fixation pour tournebroche *voorzien van vuurpot en spit aansluiting*		--	--
Serpentin et vanne de sécurité *Ingebouwde spiraal, veiligheidsklep* (CS)		--	--
EN OPTION - OPTIE			
Pieds rehausseurs (kit de 4 pieds) *Pootjes verhoging (kit met 4 pootjes)*		216660	**31**
Groupe broche avec tige inox *Van roestvrij staal*	22 59 cm	234560	**151**
	29 77 cm	236710	**157**
Grille de la prise d'air extérieur *Rooster externe luchtinlaat*	cm 24x16	83060	**19**
Raccord avec volet et commande pour prise d'air extérieur / *Verbindingsstuk met klep en afstandsbediening voor externe luchtinlaat*		608850	**62**
Accessoires pour la production d'eau sanitaire *Accessoires voor de productie van sanitair water*		voir p./*zie p.* 108	
OPTION pour VASE OUVERT - OPTIE VOOR OPEN VAT			
KIT A1, B, C: Kits hydrauliques / *Hydraulisch kit*		voir p./*zie p.* 110	
OPTION pour VASE FERMÉ - OPTIE VOOR GESLOTEN VAT			
KIT D: Kits hydrauliques / *Hydraulisch kit*		voir p./*zie p.* 111	

Plus 22/29

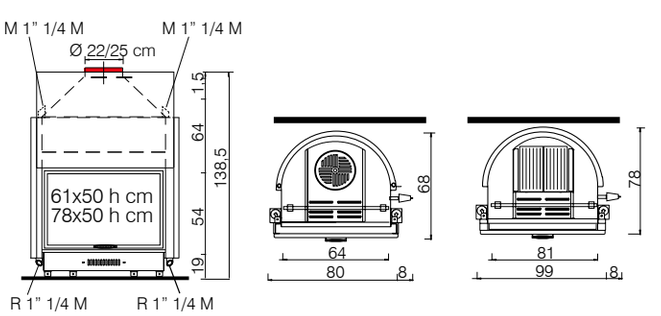

	kW	kW H_2O	%	m³	kg/h		cm Ø	kg	cm	l
Acquatondo 22	23	13,3	82,2	600	6,1	A-G	20/25 F	234/249	80x68x138,5	70
Acquatondo 29	28,1	17,4	81,5	730	7,5	56x47x50 74x55x50	20/25 F	302/311	99x78x138,5	90

ECO DESIGN 2022

Acquatondo 22
Acquatondo 29
Prismatique / *Prismavormig*

Disponible 2 versions, à vase ouvert et à vase fermé CS (avec serpentin d'évacuation thermique incorporée).
- foyer en fonte et acier
- sortie de fumées Ø 20/25 cm vers le haut, femelle

Verkrijgbaar in 2 uitvoeringen: met open vat en met gesloten vat CS (met ingebouwde spiraal en veiligheidsklep)
- gietijzeren en Staal vuurhaard
- rookgasafvoer Ø 20/25 cm bovenaan, vrouwelijk

		code	€ hors TVA *exclusief BTW*
VASE OUVERT / *OPEN EXPANSIEVAT*			
Acquatondo 22	Prismatique *Prismavormig*	240530	**2.750**
Acquatondo 29	Prismatique *Prismavormig*	240560	**3.030**
VASE FERMÉ / *GESLOTEN EXPANSIEVAT* (**CS**)			
Acquatondo 29	Prismatique *Prismavormig*	276350	**3.330**
EN DOTATION - INBEGREPEN			
Brasero et fixation pour tournebroche *voorzien van vuurpot en spit aansluiting*		--	--
Serpentin et vanne de sécurité *Ingebouwde spiraal, veiligheidsklep* (CS)		--	--
Réduction jusqu'à Ø 20 cm *Verkleining Ø 20 cm*		--	--
EN OPTION - OPTIE			
Pieds rehausseurs (kit de 4 pieds) *Pootjes verhoging (kit met 4 pootjes)*		216660	**31**
Groupe broche avec tige inox *Van roestvrij staal*	22 59 cm	234560	**151**
	29 77 cm	241090	**163**
Grille de la prise d'air extérieur *Rooster externe luchtinlaat*	cm 24x16	83060	**19**
Raccord avec volet et commande pour prise d'air extérieur / *Verbindingsstuk met klep en afstandsbediening voor externe luchtinlaat*		608850	**62**
Accessoires pour la production d'eau sanitaire *Accessoires voor de productie van sanitair water*		voir p./*zie p.* 108	
OPTION pour VASE OUVERT - OPTIE VOOR OPEN VAT			
KIT A1, B, C: Kits hydrauliques / *Hydraulisch kit*		voir p./*zie p.* 110	
OPTION pour VASE FERMÉ - OPTIE VOOR GESLOTEN VAT			
KIT D: Kits hydrauliques / *Hydraulisch kit*		voir p./*zie p.* 111	

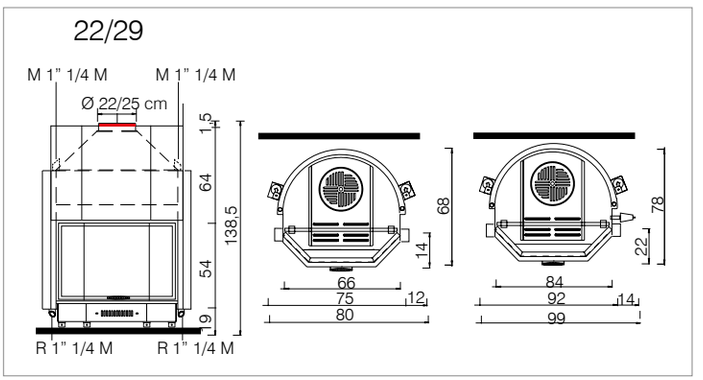

	kW	kW H_2O	%	m³	kg/h		cm Ø	kg	cm	l										
Acquatondo 22	23	13,3	82,2	600	6,1	A-G	20/25 F	234/249	80x68x138,5	70										
Acquatondo 29	28,1	17,4	81,5	730	7,5	56x47x50 74x55x50	20/25 F	311	99x78x138,5	90										

Energy
A++
A+
A
B
C
D
E
F
G

Acquatondo 29 -
SX gauche/ *links*

Acquatondo 29 -
DX droit/ *rechts*

ECO DESIGN 2022

Acquatondo 29

Côte vitré / *Een zijkant in glas*

Pour l'installation à vase ouvert
- foyer en fonte et acier
- sortie de fumées Ø 25 cm vers le haut, femelle

Open vaten
Gietijzeren en Staal vuurhaard.
Rookgasafvoer bovenaan Ø 25 cm.

			code	€ hors TVA *exclusief BTW*
VASE OUVERT / *OPEN EXPANSIEVAT*				
Acquatondo 29	Côte vitré *Een zijkant in glas*	**DX** droit/ *rechts*	262980	**3.010**
		SX gauche/ *links*	262970	
EN DOTATION - INBEGREPEN				
Brasero et fixation pour tournebroche *voorzien van vuurpot en spit aansluiting*			--	--
Serpentin et vanne de sécurité *Ingebouwde spiraal, veiligheidsklep* (CS)			--	--
EN OPTION - OPTIE				
Pieds rehausseurs (kit de 4 pieds) *Pootjes verhoging (kit met 4 pootjes)*			216660	**31**
Groupe broche avec tige inox *Van roestvrij staal*	77 cm		236710	**157**
Grille de la prise d'air extérieur *Rooster externe luchtinlaat*	cm 24x16		83060	**19**
Raccord avec volet et commande pour prise d'air extérieur / *Verbindingsstuk met klep en afstandsbediening voor externe luchtinlaat*			608850	**62**
Accessoires pour la production d'eau sanitaire *Accessoires voor de productie van sanitair water*			voir p./*zie p.* 108	
OPTION pour VASE OUVERT - OPTIE VOOR OPEN VAT				
KIT A1, B, C: Kits hydrauliques / *Hydraulisch kit*			voir p./*zie p.* 110	

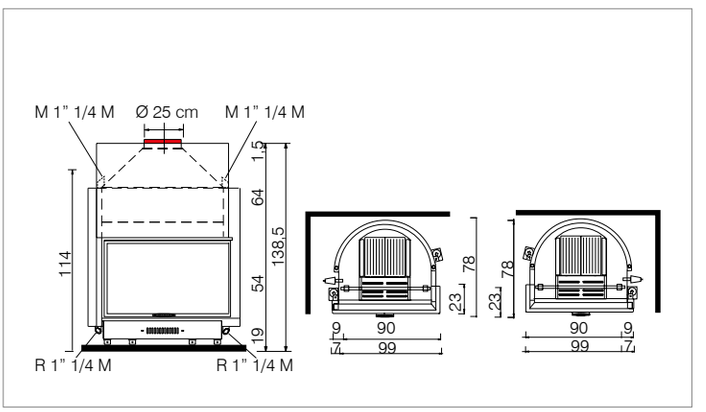

	kW	kW H_2O	%	m³	kg/h		cm Ø	kg	cm	
Acquatondo 29	28,1	17,4	81,5	730	7,5	A-G 74x55x50	25 F	302	99x78x138,5	90

Energy
A++
A+
A
B
C
D
E
F
G

ECO DESIGN 2022

H_2Oceano 15
H_2Oceano 23
H_2Oceano 28

3 modèles dans 2 versions, à vase ouvert et à vase fermé CS (avec serpentin d'évacuation thermique incorporée).
- foyer en acier et fonte
- sortie de fumées Ø 18/22/25 cm vers le haut, femelle
- post-combustion

Verkrijgbaar in 2 uitvoeringen: met open vat en met gesloten vat CS (met ingebouwde spiraal)
Vuurhaard in staal en gietijzer.
Rookgasafvoer bovenaan Ø 18/22/25 cm.

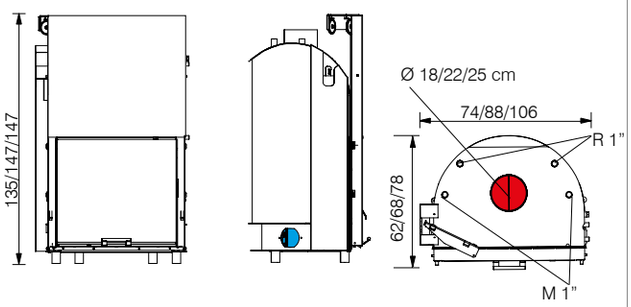

	code	€ hors TVA *exclusief BTW*
VASE OUVERT / *OPEN EXPANSIEVAT*		
H_2oceano 15	738160	**2.140**
H_2oceano 23	738180	**2.640**
H_2oceano 28	738200	**2.920**
VASE FERMÉ / *GESLOTEN EXPANSIEVAT* (**CS**)		
H_2oceano 15 (cs)	738170	**2.570**
H_2oceano 23 (cs)	738190	**3.070**
H_2oceano 28 (cs)	738210	**3.350**
EN DOTATION - INBEGREPEN		
Brasero et fixation pour tournebroche *voorzien van vuurpot en spit aansluiting*	--	--
Serpentin d'évacuation thermique (version CS) *Ingebouwde spiraal*	--	--
EN OPTION - OPTIE		
Pieds rehausseurs (kit de 4 pieds) *Pootjes verhoging (kit met 4 pootjes)* — H_2oceano 15	739360	**28**
H_2oceano 23	739340	**31**
H_2oceano 28	739350	**34**
Groupe broche avec tige inox *Van roestvrij staa* — H_2oceano 15 49 cm	750820	**145**
H_2oceano 23 59 cm	234560	**151**
H_2oceano 28 77 cm	236710	**157**
Grille de la prise d'air extérieur *Rooster externe luchtinlaat* — cm 24x16	83060	**19**
Vanne thermostatique d'entrée air de combustion/*hermostatische klep voor het afstellen van de verbranding* — H_2oceano 15	739460	**125**
H_2oceano 23	739440	**130**
H_2oceano 28	739450	**130**
Cadre d'encadrement noir *Omlijsting opening gelaste deur* — H_2oceano 15	739390	**98**
H_2oceano 23	739370	**114**
H_2oceano 28	739380	**130**
OPTION pour VASE OUVERT - OPTIE VOOR OPEN VAT		
KIT 1, 2, A1, B, C: Kits hydrauliques / *Hydraulisch kit*	voir p./*zie p.* 110	
Kit V « à sac au dos » / *"Ophangbare" kit V*	801200	**1.391**
OPTION pour VASE FERMÉ - OPTIE VOOR GESLOTEN VAT		
KIT 5, 6, D: Kits hydrauliques / *Hydraulisch kit*	voir p./*zie p.* 111	
support Kit pour les Kits A1, A2, B, C, D installation à droite *steun kit voor kit A1, A2, B, C, D rechtse versie* — H_2oceano 15	739510	**22**
H_2oceano 23	739470	**25**
H_2oceano 28	739490	**27**

	kW	kW H_2O	%	m³	kg/h		cm Ø	kg	cm	l
H_2Oceano 15	16,6	8,2	83,1	435	4,4	A-G	18 F	246/251	74x62x135	75
H_2Oceano 23	23	13,3	82,2	600	6,1	52x40x40 60x50x40	22 F	297/303	88x68x147	100
H_2Oceano 28	28,1	17,4	81,5	730	7,5	78x63x40	25 F	302/308	106x78x147	130

ACCESSOIRES

POUR CANALISER L'AIR CHAUD / *VOOR KANALISATIE WARME LUCHT*

			code	€ hors TVA - *exclusief BTW*
KIT AIR DIFFUSER	"ADJACENT" composé de: 1 ventilateur, 1 tuyau aluminium Ø 10 cm, 1,5 mètres, 1 tuyau aluminium Ø 6 cm, 3 mètres, 1 dérivation "Y" Ø 6 cm, 1 bride de réduction Ø 14 cm /10 cm , 1 bride Ø 10 cm 1 unité électronique avec radiocommande. *"DICHTBIJ" bestaande uit:* *1 ventilator, 1 aluminium buis Ø 10 cm, 2 meter,* *1 aluminium buis Ø 6 cm, 3 meter, 1 aftakking "Y" Ø 6 cm* *1 reductieflens Ø 14 cm /10 cm , 1 flens Ø 10 cm* *1 elektronische regeleenheid met afstandsbediening*	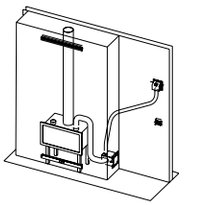	803490	**439**
	"DISTANT" composé de : 2 ventilateurs, 2 tuyaux aluminium Ø 10 cm, 1,5 mètres, 2 tuyaux aluminium Ø 6 cm, 3 mètres, 2 dérivations "Y" Ø 6 cm, 2 brides de réduction Ø 14 cm /10 cm , 2 brides Ø 10 cm 1 unité électronique avec radiocommande. *"OP AFSTAND" bestaande uit:* *2 ventilatoren, 2 aluminium buizen Ø 10 cm, 2 meter,* *2 aluminium buizen Ø 6 cm, 3 meter, 2 aftakkingen "Y" Ø 6 cm* *2 reductieflenzen Ø 14 cm /10 cm , 2 flenzen Ø 10 cm* *1 elektronische regeleenheid met afstandsbediening.*	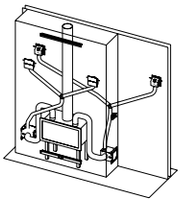	803590	**747**
Kit rallonge 3 mètres tuyau isolé Ø 6,5 cm permet d' allonger la canalisation de 6 à 9 mètres *extra kit geisoleerd 6,5 cm pijp om van 6 tot 9 meter de canalisatie te verlengen*			804280	**49**
Coude "Y" Ø 6 cm - *Elbow "Y" Ø 6 cm*			804500	**28**

CENTRALISATION SUPPLÉMENTAIRE - *EXTRA REGELEENHEID:*

de gérer indépendamment jusqu'a 2 ventilateurs - *hiermee kunnen de 2 ventilatoren onafhankelijk van elkaar worden bestuurd*

			code	€ hors TVA - *exclusief BTW*
Regulateur électronique *Elektronische regeleenheid*	(A) (B)	À utiliser à la fois avec le Kit Air Diffuseur et/ou des bouches ventilées / *Zowel te gebruiken met Air-Diffuser en/of met geventileerde uitblaasopeningen.* Gérée par radiocommande, pour régler la ventilation de l'air chaud et l'intensité de l'éclairage. Elle gère jusqu'à 2 ventilateurs : chaque ventilateur peut canaliser l'air chaud jusqu'à 8 mètres maximum* (1 canalisation) ou bien 4 mètres* (2 canalisations). */Met afstandsbediening, voor het afstellen van de ventilatie van de warme lucht en de intensiteit van de verlichting.* *Bedient max. 2 ventilatoren: elke ventilator kan de warme lucht kanaliseren tot maximaal 8 meter* (1 kanalisatie) of 4 meter* (2 kanalisaties).*	803540	**198**
Accessoire pour bouche ***Accessoire voor uitblaasopening***		Composé de: 1,5 m de tuyau Ø 10 cm ; 1 bride 10 cm ; 1 bride de réduction de Ø14/10 cm ; colliers et câblage */Bestaande uit: 1,5 m buis Ø 10 cm; 1 flens 10 cm, 1 reductieflens van Ø14/10 cm, klembanden en bedrading.* À utiliser avec les bouches ventilées. / *Te gebruiken met geventileerde uitblaasopeningen.*	1084900	**40**
Regulateur électronique manuel / ***Handbediende elektronische besturingseenheid:***		Pour régler la ventilation de l'air chaud / *voor inbouw om de ventilatie van warme lucht te regelen.* À utiliser avec les bouches ventilées. / *Te gebruiken met geventileerde uitblaasopeningen.*	1084940	**87**

BOUCHES DE COMPENSATION - *COMPENSATI EKANALEN*

TRATTO PUNTO

Associables à des bouches de canalisation de refoulement de l'air chaud, pour installation avec ventilation. L'emballage comprend 2 pièces.
Gecombineerd met luchtkanalen voor de aanvoer van warme lucht, voor installatie met ventilatie.
De verpakking bevat 2 stuks.

		code	€ hors TVA *exclusief BTW*
TRATTO PUNTO blanc - *wit*	cm 60x7	803560	**106**
	cm 90x7	803550	**108**

LABEL

Associables à des bouches de canalisation de refoulement de l'air chaud, pour installation avec ventilation.L'emballage comprend 2 pièces.
Gecombineerd met luchtkanalen voor de aanvoer van warme lucht, voor installatie met ventilatie. De verpakking bevat 2 stuks.

		code	€ hors TVA *exclusief BTW*
LABEL blanc - *wit*	cm 60x7	803580	**91**
	cm 90x7	803570	**94**

ACCESSOIRES

BOUCHES DE CANALISATION AIR CHAUD / *KANALISATIE-OPENINGEN*

BENT - BENT V blanc - *wit* cm 20x21,5

Bouche de canalisation fabriquée en acier peint à la poudre blanc mat. Composé de: 1 bouche, 1 support, 1 lampe halogène raccord R7S, 78 mm (120 W). Dotée d'éclairage, possibilité d'installation vers le bas ou vers le haut.

Kanalisatie-openingen van mat wit poederkleurig gelakt staal. Bestaande uit: 1 kanalisatie-opening, 1 steun, 1 halogeenlamp met r7S-aansluiting, 78 mm (120 W).

Met verlichting, mogelijkheid tot installatie naar beneden of naar boven.

Bent V avec ventilateur intégré / *Met geïntegreerde ventilator.*

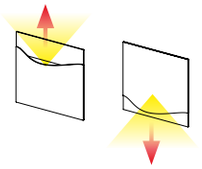

SPLIT - SPLIT V blanc - *wit* cm 20x20

Bouche de canalisation fabriquée en acier peint à la poudre blanc mat. Ouverture automatique de la bouche lors du démarrage du ventilateur pour la canalisation de l'air chaud. Composé de: 1 bouche, 1 support pré-monté avec les composants d'éclairage et d'ouverture automatique, 1 lampe halogène raccord R7S, 78 mm (120 W). Dotée d'éclairage, possibilité d'installation vers le bas ou vers le haut.

Kanalisatie-openingen van mat wit poederkleurig gelakt staal. Automatisch openen van het mondstuk bij het starten van de ventilator voor de kanalisatie van de warme lucht. Bestaande uit: 1 mondstuk, 1 voorgemonteerde steun met verlichting en automatisch openen, 1 halogeen lamp met r7S-aansluiting, 78 mm (120 W). Met verlichting, mogelijkheid tot installatie naar beneden of naar boven. Split V avec ventilateur intégré / *Met geïntegreerde ventilator.*

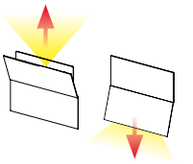

SHARP - SHARP V blanc - *wit* cm 20x20

Bouche de canalisation fabriquée en acier peint à la poudre blanc mat. Possibilité d'installation vers le bas, vers le haut ou latérale.

Kanalisatie-openingen van mat wit poederkleurig gelakt staal. Mogelijkheid tot installatie naar beneden, naar boven of naar de zijkant.

Sharp V avec ventilateur intégré / *Met geïntegreerde ventilator.*

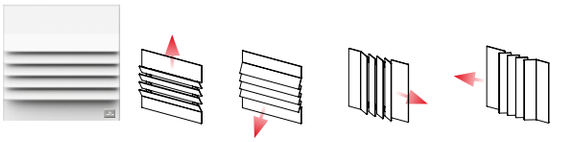

ORIGAMI - ORIGAMI V blanc - *wit* cm 20x20

Bouche de canalisation fabriquée en acier peint à la poudre blanc mat. Possibilité de réglage manuel de la direction de l'air chaud sur les quatre côtés, sans l'enlever du support.

Kanalisatie-openingen van mat wit poederkleurig gelakt staal.Mogelijkheid tot handmatige aanpassing van de richting van de warme lucht op alle vier de zijden, zonder het uit de steun te verwijderen.

Origami V avec ventilateur intégré / *Met geïntegreerde ventilator.*

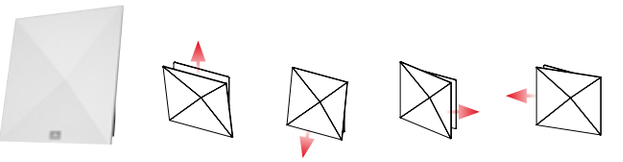

BASIC V blanc - *wit* cm 20x20

Possibilité d'installation vers le bas, vers le haut ou latérale.

Réalisée en acier peint aux poudres blanc mat.

Composée de : 1 support pré-monté, 1 grille et un cadre de contour de grille.

Mogelijkheid tot installatie naar beneden, naar boven of naar de zijkant. Gerealiseerd in met matwitte poederlak gelakt staal.

Bestaande uit: 1 voorgemonteerde steun, 1 rooster plus omtreklijst.

Avec ventilateur intégré / *Met geïntegreerde ventilator.*

		code	€ hors TVA *exclusief BTW*
BOUCHES NON VENTILÉES - *NIET-GEVENTILEERDE UITBLAASOPENINGEN*			
BENT	pour/ *voor:* Bild ATC, Bild, Blade, Celia AT Plus, Celia ATC PLus, Cherie Up, Dania AT Plus, Dania ATC PLus, Kira, Lena Plus, Myrna Plus, Myrna Q Plus, Pellkamin2 12, Rada ATC, Screen Evo 100, Screen Evo 80/2, Screen Up 80/2, Tally 8 Up, Tally 8, Vyda, Windo 70, Windo 90, Windo 100, Windo 120, Windo2 75/95, Windo3 85, Windo3 50, Yana Plus.	803510	**231**
SPLIT		803500	**281**
SHARP		803530	**129**
ORIGAMI		803520	**186**
BOUCHES VENTILÉES - *GEVENTILEERDE UITBLAASOPENINGEN*			
BENT V	Avec ventilateur intégré pour *Met geïntegreerde ventilator voor:* Firebox Luce Plus, Pellkamin2 12, Screen Evo 100, Screen Evo 80/2, Screen Up 80/2, Tally 8 Up, Tally 8, Windo 70, Windo 100, Windo 120, Windo 90, Windo2 75/95, Windo3 85, Windo3 50	807020	**381**
SPLIT V		807010	**433**
SHARP V		807040	**283**
ORIGAMI V		807030	**340**
BASIC V		807000	**191**

ACCESSOIRES

KIT POUR CANALISER L'AIR CHAUD / *KIT VOOR KANALISATIE WARME LUCHT*

			code	€ hors TVA - *exclusief BTW*
POUR LA CANALISATION DE L'AIR CHAUD DANS UNE PIÈCE ADJACENTE POUR L'UTILISATION D'UNE SEULE SORTIE *KANALISATIEKIT VOOR EEN AANGRENZEND VERTREK VOOR HET GEBRUIK VAN ÉÉN AFVOER*				
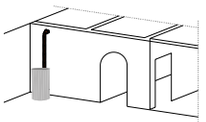	**KIT 12** composé de: 1 tuyau ø 8 cm, longueur max 3 m; 1 goulotte terminale; 2 colliers de blocage des tuyaux. *bestaat uit:* *n° 1 buis Ø 8 cm, lengte max. 3 m; n° 1 eindopening; n° 2 klemringen buizen.*	Aris Up Plus, Bild ATC, Bild, Celia AT Plus, Celia ATC Plus, Cherie 9 Evo, Cherie 11 Evo, Cherie 9 Evo ATC, Cherie 11 Evo ATC, Cherie Up,Dania AT, Dania AT Plus, Dania ATC, Dania ATC Plus, Kira Evo, Lena Plus, Myrna Plus, Myrna Q Plus, Nara2 Plus, Pellkamin 12 Evo, Pellkamin 10 Evo Plus, Vyda Evo, Yana Plus	778150	**76**
POUR LA CANALISATION DE L'AIR CHAUD DANS UNE PIÈCES ÉLOIGNÉE POUR L'UTILISATION D'UNE SEULE SORTIE *KANALISATIEKIT VOOR EEN AANGRENZEND VERTREK VOOR HET GEBRUIK VAN ÉÉN AFVOER*				
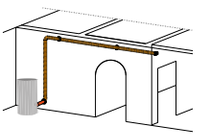	**KT 12 BIS** composé de: 1 tuyau ø 8 cm, longueur max 6 m; 1 goulotte terminale; 2 colliers de blocage des tuyaux. *bestaat uit:* *n° 1 buis Ø 8 cm, lengte max. 6 m;* *n° 1 eindopening; n° 2 klemringen buizen.*	Aris Up Plus, Bild ATC, Bild, Celia AT Plus, Celia ATC Plus, Cherie 9 Evo, Cherie 11 Evo, Cherie 9 Evo ATC, Cherie 11 Evo ATC, Cherie Up, Dania AT, Dania AT Plus, Dania ATC, Dania ATC Plus, Kira Evo, Lena Plus, Myrna Plus, Myrna Q Plus, Nara2 Plus, Pellkamin 12 Evo, Pellkamin 10 Evo Plus, Vyda Evo, Yana Plus	778160	**94**
Adaptateur de 6 à 8 cm de diamètre - *adapter van Ø 6 tot 8 cm* (Celia AT Plus, Celia ATC Plus, Dania AT Plus, Dania ATC Plus, Lena Plus, Nara2 Plus, Yana Plus)			1053280	**35**
Adaptateur de 8 à 6 cm de diamètre - *adapter van Ø 8 tot 8 cm* (Aris Up Plus, Bild ATC, Bild, Cherie Up, Myrna Plus, Myrna Q Plus)			1067020	**34**

SYSTÈME DE CANALISATION DE L'AIR EXTÉRIEUR / *KANALISATIESYSTEEM BUITENLUCHT*

pour - *voor* (Celia AT Plus, Celia ATC Plus, Dania AT Plus, Dania ATC Plus, Lena Plus, Nara2 Plus, Yana Plus)

			code	€ hors TVA - *exclusief BTW*
	Tuyau aluminium blanc Ø 6 cm longueur 100 cm *Aluminium buis, wit, Ø 6 cm, lengte 100 cm*		1036630	**27**
	Tuyau aluminium blanc Ø 6 cm *Aluminium buis, wit Ø 6 cm*	45°	1036640	**28**
		90°	1036650	**34**
	Rosace pour tuyaux aluminium blanc Ø 6 cm *Rozet aluminium buis, wit Ø 6 cm*		1036660	**12**
	Support de fixation des tuyaux aluminium blanc *Bevestigingsbeugel aluminium buizen, wit*		1036670	**12**

KIT POUR CANALISER L'AIR CHAUD / *KIT VOOR KANALISATIE WARME LUCHT*

DANS L'UNIQUE LOCAL CHEMINÉE (2 SORTIES D'AIR) / *ALLEEN IN DE KAMER WAAR DE KACHEL ZICH BEVINDT (2 LUCHTAFVOEREN)*

				code	€ hors TVA - *exclusief BTW*
	KIT UNO composé de: - 2 tuyaux flexibles en aluminium ø 14 cm, 1,5 m de longueur chacun; - 4 colliers serre-tuyau ø 14 cm; - 2 grilles (B2) comprenant contre-cadre, volet réglable et diffuseur; - 2 grille de déconpression (G1) à monter sur la base de la hotte de revêtement. / *bestaande uit: - 2 flexibele aluminium buizen ø 14 cm, elk 1,5 m lang;* *- 4 klemringen ø 14 cm; - 2 openingen (B2) met frame, rooster en verbindingsstuk; - 2 ventilatiespleten (G1) die aan de onderkant van de beschermkap gemonteerd moeten worden.*	Firebox Luce Plus Firebox Riga Firebox Deco	aluminium *aluminium*	89130	**204**
			blanc mat *mate wit*	1112320	**249**
	KIT UNO/bis composé de: - 2 tuyaux flexibles en aluminium ø 14 cm, 1,5 m de longueur chacun; - 4 colliers serre-tuyau ø 14 cm; - 2 grilles (B2) comprenant contre-cadre, volet réglable et diffuseur. / *bestaande uit: - 2 flexibele aluminium leidingen ø 14 cm, elk 1,5 m lang; - 4 klemringen ø 14 cm; - 2 openingen (B2) met frame, rooster en verbindingsstuk.*	Blokk 70, Blokk 90, Screen Evo 80/2, Screen 100, Forte Up2, Status Up2, Titano Up2, Windo2 75, Windo2 95, Windo 3 85, Windo3 50 Windo 70, Windo 90, Windo 100, Windo 120	aluminium *aluminium*	112830	**159**
			blanc mat	1112330	**185**

N.B. : quand l'air chaud est envoyé aux pièces adjacentes, il faut absolument prévoir le retour au foyer par des grilles ou fentes sous les portes. / *- N.B. : als de warme lucht naar de aangrenzende ruimtes gezonden wordt, is het absoluut noodzakelijk dat u hier de terugvoer aan de haard van garandeert met behulp van roosters of gleuven onder de deuren.*

ACCESSOIRES

KIT POUR CANALISER L'AIR CHAUD / *KIT VOOR KANALISATIE WARME LUCHT*

			code	€ hors TVA - *exclusief BTW*
LOCAL DE LA CHEMINÉE + 1 PIÈCE CONTIGUË (2 SORTIES D'AIR) / *KAMER MET KACHEL PLUS 1 AANGRENZENDE RUIMTE (2 LUCHTAFVOEREN)*				
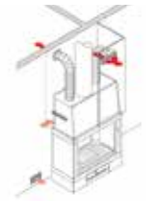	**KIT DUE** composé de: - 2 tuyaux flexibles en aluminium ø 14 cm, 1,5 m de longueur chacun; - 4 colliers serre-tuyau ø 14 cm; - 1 grilles (B1) comprenant contre-cadre, volet réglable et diffuseur; - 1 grilles (B3) comprenant contre-cadre, volet réglable et diffuseur; - 1 grille de déconpression (G1) à monter sur la base de la hotte de revêtement. / *bestaande uit: - 2 flexibele aluminium leidingen ø 14 cm, elk 1,5 m lang; - 4 klemringen ø 14 cm; - 1 opening (B1) met frame, rooster en verbindingsstuk; - 1 opening (B3) met frame, rooster en verbindingsstuk; - 1 ventilatiespleet (G1) die aan de onderkant van de beschermkap gemonteerd moet worden.*	Firebox Luce Plus, Firebox Riga, Firebox Deco	aluminium *aluminium*	89140	**209**
			blanc mat *mate wit*	1112340	**238**
	KIT DUE/bis composé de: - 2 tuyaux flexibles en aluminium ø 14 cm, 1,5 m de longueur chacun; - 4 colliers serre-tuyau ø 14 cm; - 1 grilles (B1) comprenant contre-cadre, volet réglable et diffuseur; - 1 grilles (B3) comprenant contre-cadre, volet réglable et diffuseur / *bestaande uit: - 2 flexibele aluminium leidingen ø 14 cm, elk 1,5 m lang; - 4 klemringen ø 14 cm; - 1 opening (B1) met frame, rooster en verbindings-stuk; - 1 opening (B3) met frame, rooster en verbindingsstuk.*	Blokk 70, Blokk 90, Screen Evo 80/2, Screen Evo100, Forte Up2 Status Up2, Titano Up2, Windo 70, Windo 90, Windo 100, Windo 120	aluminium *aluminium*	112850	**185**
			blanc mat *mate wit*	1112350	**205**
	KIT SEI /bis (1 SORTIE D'AIR / *1 LUCHTAFVOEREN*) Composé de : - 1 tuyau flexible de 1,5 ml aluminium Ø 14 cm, - 2 colliers de serrage Ø 14 cm; - 1 bouche (B2) avec châssis, grille et raccord. 2 fentes (G1) à monter sur la contre-hotte pour la récupération d'air. / *Bestaande uit: 1 rookkanaal van 1,5 m aluminium Ø 14 cm;2 klemringen Ø 14 cm; 1 opening (B2) met behui-zing/rooster en verbindingsstuk. 2 spleten (G1) voor installatie op afzuigkapbehui-zing voor ventilatie.*	Windo2 50	aluminium *aluminium*	1000700	**204**
LOCAL DE LA CHEMINÉE + 2 PIÈCES CONTIGUËS (2 SORTIES D'AIR) / *KAMER MET KACHEL PLUS 2 AANGRENZENDE RUIMTES (2 LUCHTAFVOEREN)*				
	KIT TRE composé de: - 2 tuyaux flexibles en aluminium ø 14 cm, 1,5 m de longueur chacun; - 4 colliers serre-tuyau ø 14 cm; - 2 grilles (B3) comprenant contre-cadre, volet réglable et diffuseur; - 2 grille de déconpression (G1) à monter sur la base de la hotte de revêtement dont une en bas et une en haut sur les côtés opposés. *bestaande uit: - 2 flexibele aluminium leidingen ø 14 cm, elk 1,5 m lang; - 4 klemringen ø 14 cm; - 2 openingen (B3) met frame, rooster en verbindingsstuk; - 2 ventilatiespleten (G1) die aan de onderkant van de beschermkap gemonteerd moe-ten worden, een onder en een boven aan twee tegenoverliggende zijden.*	Firebox Luce Plus, Firebox Riga, Firebox Deco	aluminium *aluminium*	89150	**226**
			blanc mat *mate wit*	1112360	**254**
	KIT TRE/BIS composé de: - 2 tuyaux flexibles en aluminium ø 14 cm, 1,5 m de longueur cha-cun; - 4 colliers serre-tuyau ø 14 cm; - 2 grilles (B3) comprenant contre-cadre, volet réglable et diffuseur; 1 grille de déconpression (G1) à monter sur la base de la hotte de revêtement dont une en bas et une en haut sur les côtés opposés. *bestaande uit: - 2 flexibele aluminium leidingen ø 14 cm, elk 1,5 m lang; - 4 klemrin-gen ø 14 cm; - 2 opening (B3) met frame, rooster en verbind ingsstuk; 2 ventilatiespleten (G1) die aan de onderkant van de beschermkap gemonteerd moeten worden, een onder en een boven aan twee tegenoverliggende zijden.*	Blokk 70, Blokk 90, Forte Up2, Status Up2, Screen Evo 80/2, Screen Evo 100, Titano Up2, Windo2 75, Windo2 95, Windo 3 85, Windo3 50, Windo 70, Windo 90, Windo 100, Windo 120	aluminium *aluminium*	112870	**197**
			blanc mat *mate wit*	1112370	**216**
LOCAL DE LA CHEMINÉE + 2 PIÈCES CONTIGUËS (4 SORTIES D'AIR) / *KAMER MET KACHEL PLUS 2 AANGRENZENDE RUIMTES (4 LUCHTAFVOEREN)*				
	KIT QUATTRO/BIS composée de: - 1 grilles (B1) comprenant contre-cadre, volet réglable et diffuseur; - 3 grilles (B3) comprenant contre-cadre, volet réglable et diffuseur. *Bestaande uit: - 1 opening (B1) met frame, rooster en verbindingsstuk; - 3 openingen (B3) met frame, rooster en verbindingsstuk.*	Blokk 70, Blokk 90, Forte Up2, Status Up2, Titano Up2, Windo2 75, Windo2 95, Windo 3 85, Windo3 50, Windo 100, Windo 120	aluminium *aluminium*	163650	**253**
			blanc mat *mate wit*	1112380	**276**
LOCAL DE LA CHEMINÉE + 4 PIÈCES CONTIGUËS (4 SORTIES D'AIR) / *KAMER MET KACHEL PLUS 4 AANGRENZENDE RUIMTES (4 LUCHTAFVOEREN)*				
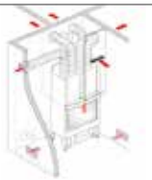	**KIT CINQUE/BIS** composée de: - 4 grilles (B3) comprenant contre-cadre, volet réglable et diffuseur; - 1 grille de déconpression (G1) à monter sur la base de la hotte de revêtement. *Bestaande uit: - 4 openingen (B3) met frame, rooster en verbindingsstuk; - 2 venti-latiespleten (G1) die aan de onderkant van de beschermkap gemonteerd moeten worden, een onder en een boven aan twee tegenoverliggende zijden.*	Blokk 70, Blokk 90, Forte Up2, Status Up2, Titano Up2, Windo2 75, Windo2 95, Windo 3 85, Windo3 50, Windo 100, Windo 120	aluminium *aluminium*	163670	**271**
			blanc mat *mate wit*	1112390	**296**

ACCESSOIRES BOUCHES - GRILLE / *OPENINGEN - ROOSTER*

Bouches de refoulement de l'air chaud
Openingen terugvoer warme lucht

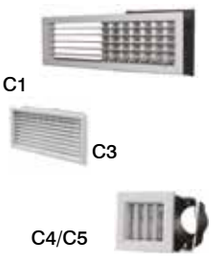

			code	€ hors TVA - *exclusief BTW*
C1 raccord / *verbindingselement* Ø 14 cm composées de: châssis, grille (1), volet réglable (2), raccord (R1) *bestaande uit: frame, rooster* (1),*stelklep* (2) *verbindingselement* (R1)	37x12 cm	blanc mat - *mate wit*	1112280	**98**
C3 raccord / *verbindingselement* Ø 14 cm composées de: châssis, grille (1), volet réglable (2), raccord (R1) *bestaande uit: frame, rooster* (1),*stelklep* (2) *verbindingselement* (R1)	22x12 cm	blanc mat - *mate wit*	1112290	**82**
C4 raccord / *verbindingselement* Ø 8 cm composées de: châssis, grille (1), volet réglable (2), raccord (R1) *bestaande uit: frame, rooster* (1),*stelklep* (2) *verbindingselement* (R1)	9,3x9,3 cm	blanc mat - *mate wit*	1112270	**39**
C5 raccord / *verbindingselement* Ø 6 cm composées de: châssis, grille (1), volet réglable (2), raccord (R1) *bestaande uit: frame, rooster* (1), *stelklep* (2) *verbindingselement* (R1)	9,3x9,3 cm	blanc mat - *mate wit*	1112260	**39**

				unique - *enkel*		boite de 6 pièces *verpakking met 6 stuks*	
				code	€ hors TVA - *exclusief BTW*	code	€ hors TVA - *exclusief BTW*
Bouches de refoulement de l'air chaud *Openingen terugvoer warme lucht*	**B1** composées de: châssis, grille (1), volet réglable (2), raccord (R1) *bestaande uit: frame, rooster* (1), *stelklep* (2) *verbindingselement* (R1)	cm 36x9	aluminium - *aluminium*	54210	**65**	54190	**357**
			blanc mat - *mate wit*	1112100	**79**	1112180	**436**
	B3 composées de: châssis, grille (1), volet réglable (2), raccord (R1) *bestaande uit: frame, rooster* (1), *stelklep* (2) *verbindingselement* (R1)	cm 18x9	aluminium - *aluminium*	86270	**57**	86280	**312**
			blanc mat - *mate wit*	1112110	**62**	1112190	**340**
	B2 composées de: châssis, grille (1), raccord (R1) *bestaande uit: frame, rooster* (1), *verbindingselement* (R1)	cm 36x9	aluminium - *aluminium*	83560	**44**	83570	**247**
			blanc mat - *mate wit*	1112120	**57**	1112200	**320**
	B4 composées de: châssis, grille (1), raccord (R1) *bestaande uit: frame, rooster* (1), *verbindingselement* (R1)	cm 18x9	aluminium - *aluminium*	86300	**40**	86310	**231**
			blanc mat - *mate wit*	1112130	**45**	1112210	**260**
Grille air intérieur *Rooster binnenlucht*	**G1** pour l'air sur le contre-chape, avec châssis/ *voor de lucht op de schoorsteenpaneel, met frame*	cm 36x3	aluminium - *aluminium*	54230	**24**	54240	**137**
			blanc mat - *mate wit*	1112140	**33**	1112220	**188**
	G9 pour l'air sur le contre-chape, avec châssis/ *voor de lucht op de schoorsteenpaneel, met frame*	cm 18x3	aluminium - *aluminium*	89360	**21**	89370	**113**
			blanc mat - *mate wit*	1112150	**24**	1112230	**129**
	G4 pour sortie d'air sur le contre-chape, avec châssis/ *voor luchtuitlaat op de schoorsteenpaneel, met frame*	cm 36x9	aluminium - *aluminium*	83590	**30**	83600	**165**
			blanc mat - *mate wit*	1112160	**42**	1112240	**231**
	G7 pour sortie d'air sur le contre-chape, avec châssis/ *voor luchtuitlaat op de schoorsteenpaneel, met frame*	cm 18x9	aluminium - *aluminium*	86330	**26**	86340	**137**
			blanc mat - *mate wit*	1112170	**31**	1112250	**163**
Grille de la prise d'air extérieur *Rooster externe luchtinlaat*	**G5**	cm 24x16	aluminium - *aluminium*	83060	**19**	83070	**97**
	G6	cm 36x16	aluminium - *aluminium*	83090	**27**	83100	**137**
	G8	cm 25x25	aluminium - *aluminium*	4180	**28**	5580	**147**

ACCESSOIRES TUYAUX - RACCORDS / *BUIS - VERBINDINGSELEMENT*

			code	€ hors TVA - *exclusief BTW*
Tuyau aluminium pour canalisation air chaud *Aluminium buis voor kanalisatie warme lucht* Ø 14	Tuyaux *Stuk buis*	1,5 m	76770	**20**
	Tuyaux *Stuk buis*	3 m	76790	**29**
	raccord / *verbindingselement*		4300	**14**
Fibre céramique pour l'isolation / *Keramische vezel voor isolatie*		cm 74x61x2,5 h	178790	**36/m²**
Raccords et réductions *Verbindingselement en kortingen*	R1 pour connecter des flexibles Ø 14 aux sorties de refoulement *om slangen Ø 14 op aan te sluiten afvoer uitlaten*	unique - *enkel*	54360	**18**
		boite de 6 pièces *verpakking met 6 stuks*	54370	**97**
	R2 pour connecter des tuyaux flexibles Ø 14 à la chambre de combustion par kit UNO-DUE-TRE *om Ø 14 flexibele buizen op de vuurkist aan te sluiten. Voor kit 1 2 3*	unique - *enkel*	4400	**9**
		boite de 6 pièces *verpakking met 6 stuks*	54390	**33**
Réduction R6 ronde en acier 2 mm *Stalen verkleining R6 rond 2 mm*	de Ø 20 à Ø 16 *van Ø 20 tot Ø 16*	unique - *enkel*	86040	**33**
		boite de 6 pièces *verpakking met 6 stuks*	86230	**173**
	de Ø 20 à Ø 16 *van Ø 20 tot Ø 16* avec poignée *met handgreep*	unique - *enkel*	126280	**35**
		boite de 6 pièces *verpakking met 6 stuks*	189380	**197**
	Colliers de serrage rigides à simple paroi EFAS *klemringen EFAS*	Ø 20 cm	EFAS200	**5**
Raccord avec tuyau flexible PAROI DOUBLE ERFL pour conduit avec sortie de fumées "femelle" *Flexibele aansluiting op rookkanaal DUBBELE WAND ERFL voor kachels met een " vrouwelijk" rookafvoer*		Ø 16 cm	ERFL160	**20**
		Ø 20 cm	ERFL200	**22**
		Ø 22 cm	ERFL220	**24**
		Ø 25 cm	ERFL250	**28**
Réduction en acier inox *Verkleining*		de Ø 25 a Ø 20 cm	1019650	**60**
		de Ø 25 a Ø 22 cm	ERIDMF250/220	**62**
		de Ø 22 a Ø 20 cm	1019640	**54**
Raccord noir de Ø 18 M à Ø 20 F *Verbindingsstuk zwart van ø 18 M cm tot ø 20 F cm*		pour Windo2 50 Windo 70/ Windo 90/ Windo 100/ Windo 120 / Blokk 70 / Blokk 90	1112450	**35**

ACCESSOIRES

POUR PRODUITS DE L'EAU / *VOOR WATERPOMP*

		code	€ hors TVA *exclusief BTW*
Bouilleur eau chaude: produit de l'eau chaude sanitaire par le thermoproduit à bois ou à pellets; idéal en association avec des panneaux solaires. Bouilleur à 2 serpentins, en acier au carbone, comprend une protection anodique, traitement interne vitrifié à double couche. *Degré élevé d'isolation avec Polyuréthane rigide 70 mm. Warm water boiler: Produceert huishoudelijk warm water met een hout of pellet thermoproduct; ideaal in combinatie met zonnepanelen.Boiler met 2 spiralen van koolstaal met anodische bescherming, inwendige behandeling met dubbele laag email. Hoge isolatie met stevig polyurethaan 70 mm.*	200 LITRES *200 LITER*	676590	**1.226**
	300 LITRES *300 LITER*	676600	**1.442**
Régulateur électronique digital pour thermocheminées avec gestion bouilleur *Digitale elektronische regelaar voor kachels met ketelbesturing*		266190	**151**
Ballon-tampon: constitue un volant thermique de qualité où l'énergie thermique provenant de sources alternatives est recueillie pour être distribuée pour les usages de l'installation. Accumulation à 2 serpentins, en acier au carbone, pour eau de chauffage, intérieur non traité, extérieur peint. Isolation: polyuréthane souple épaisseur 100 mm. *Puffer: Een hoogwaardige thermisch apparaat waarin de thermische energie geproduceerd door alternatieve bronnen opgeslagen wordt tot de energie aan de groepen van de installatie afgegeven wordt. Ophoping met 2 spiralen van koolstaal voor verwarmend water, binnenkant onbehandeld, buitenkant gelakt Isolatie: Zacht polyurethaan met een dikte van 100 mm.*	500 LITRES *500 LITER*	676610	**1.370**
	1.000 LITRES *1.000 LITER*	676620	**2.163**
Soupape 3 voies - *sklep 3-wegs*		1033070	**146**
Soupape de sécurité 1/2" - *Veiligheidsklep 1/2"*		281710	**19**
Soupape sortie air 3/8" - *Ontluchtingsklep 3/8"*		284150	**10**
Soupape de sécurité thermique 1/2 " - *Thermische afvoerklep 1/2"*		72940	**58**
Fluxostat pour demande d'eau chaude sanitaire 1/2" - *Debietmeter voor aanvraag sanitair water 1/2"*		220830	**71**
Tronçon de conduit avec volet Ø 25 cm - *Stuk rookkanaal met luik Ø 25 cm*		262920	**76**
Vase d'expansion ouvert (zingué) - *Open expansievat (verzinkt)*	30 litres - *liter*	264730	**88**
	50 litres - *liter*	264740	**106**
Echangeur - *Warmtewisselaar*	20 plaques - *platen*	262570	**87**
	30 plaques - *platen*	671810	**169**
Echangeur 3 voies - *3-wegs-warmtewisselaar*		638100	**230**
Régulateur électronique - *Elektronische regelaar*		220780	**141**
Régulateur électronique touch - *Elektronische regelaar touch*		1058150	**109**
*Vase solaire de 18 litres doté d'étrier avec raccord et tuyau flexible / *Zonne-energie vat 18 liter met beugel met verbindingselement en flexibele leiding*		676700*	**53**
*Vase solaire de 35 litres doté d'étrier avec raccord et tuyau flexible / *Zonne-energie vat 35 liter met beugel met verbindingselement en flexibele leiding*		676710*	**87**
*Groupe AT - *Groep AT*	avec - *met* bypass	1021840*	**427**
*Groupe chauffage mélangeur BT+MOT - *Groep verwarming menger BT+MOT*		754380*	**600**
*Groupe chauffage mélangeur BT+MOT - *Groep verwarming menger BT+MOT*	avec - *met* bypass	1021850*	
*Vase de chauffage de 100 litres - *Verwarmingsvat van 100 liter*		676760*	**179**
*Sonde température extérieure - *Externe klimaatsensor*		753000*	**52**
VANNE ANTI-CONDENSATION -Garantit une température de retour adaptée au produit, évite la formation de condensation à l'intérieur du produit. / *ANTICONDENSKLEP -Garandeert een retourtemperatuur die geschikt is voor het product, voorkomt de vorming van condens in het product.*		1033100	**98**
KIT ANTI-CONDENSATION Vanne anti-condensation avec tuyaux flexibles. *ANTI-CONDENS SET - Anticondensklep compleet met slangen.*		1033500	**226**
CENTRALE SOLAIRE- Pour gérer des circuits hydrauliques associés à des panneaux solaires et des bouilleurs. *REGELEENHEID OP ZONNE-ENERGIE - Voor het bedienen van hydraulische systemen in combinatie met zonnepanelen en boilers.*		1028780	**136**

*Jusqu'à épuisement des stocks / *Zolang de vorraad strekt*

ACCESSOIRES
POUR CHAUDIÈRES / VOOR CV KETELS

Réservoir en acier (sans vis et sans moteur) - *Stalen tanken (zonder vulschroef en zonder motor)*	code	€ hors TVA *exclusief BTW*
Réservoir 250 kg /385 L avec structure en acier prévu pour chargement automatique *Tank van 250 kg / 385 L met stalen structuur voorbestemd voor automatisch bijvullen*	758900	**1.136**
Réservoir 500 kg//769 L avec structure en acier équipé prévu pour chargement automatique *Tank van 500 kg//769 L met stalen structuur voorbestemd voor automatisch bijvullen*	758910	**1.595**
*** Kit avec capacité de 300 kg/ 462 L pour transformation réservoir de 500 kg/ 769 L à 800 kg/ 1.231 L *Kit met inhoud van 300 kg/ 462 L, voor transformatie tank van 500 kg/ 769 L naar 800 kg / 1.231 L (*)*	683000	**209**
*** Kit avec capacité de 200 kg / 308 L pour transformation réservoir de 800 kg/ 1.231 L à 1.000 kg / 1.538 L (**) *Kit met inhoud van 200 kg/ 308 L, voor transformatie tank van 800 kg/ 1.231 L naar 1.000 kg/ 1.538 L (**)*	745040	**197**

*** à composer, par exemple, en utilisant 2 kits, jusqu'à une capacité maximum de 1000 kg - *samenstelbaar door gebruik van bijvoorbeeld 2 kits, tot een maximum inhoud van 1000 kg.*

ATTENTION: faites toujours correspondre le réservoir avec l'une des vis / *combineer de tank altijd met een van de vijzels*

Systèmes mécaniques pour l'alimentation de pellets - *Mechanische systemen voor het bijvullen van pellet*

(la mesure indiquée est du centre réservoir à la liaison chaudière)

Vis de 90 cm avec moteur et accessoires (exclue Laguna2 P) *Vulschroef van 90 cm met motor en accessoires (uitgezonderd Laguna2 P)*	758890	**500**
Vis de 100 cm avec moteur et accessoires (incluse Laguna2 P) *Vulschroef van 100 cm met motor en accessoires (alleen Laguna2 P)*	1004440	**531**
Vis de 150 cm avec moteur et accessoires *Vulschroef van 150 cm met motor en accessoires*	683010	**573**
Vis de 300 cm avec moteur et accessoires *Vulschroef van 300 cm met motor en accessoires*	683020	**681**
Vis de 500 cm avec moteur et accessoires *Vulschroef van 500 cm met motor en accessoires*	683030	**828**
Kit collier pour suspension vis au plafond *Kit met ring om de vulschroef op te hangen*	748060	**32**

Silos à distance en tissu - *Remote stoffen silo*

(A)

Silos stockage pellets de 2,1 à 3,2 t. (A) Pelletopslag silo van 2,1 tot 3,2 t. (A)	682860	**2.647**
Silos stockage pellets de 4,2 à 6,7 t. Pelletopslag silo van 4,2 tot 6,7 t.	682870	**3.394**

Système pneumatique pour l'alimentation de pellets - *Pneumatisch systemen voor het bijvullen van pellet*

Système pneumatique pour le transport du pellets *Pneumatisch pellets transportsysteem*	1058160	**2.466**
Unité pour extraction à aspiration Zuigingsunit	1058170	**485**
Kit embout pour remplissage avec accessoires SYSTÈME STORTZ *Kit opening voor vullen met accessoires STORTZ-SYSTEEM*	682880	**416**
Kit embout pour remplissage avec accessoires - SYSTÈME GUILLEMIN *Kit opening voor vullen met accessoires GUILLEMIN-SYSTEEM*	752940	**448**

ACCESSOIRES

POUR PRODUIT À EAU / *VOOR WATERPOMP*

VASE D'EXPANSION OUVERT / *OPEN EXPANSIEVAT*

	code	€ hors TVA *exclusief BTW*
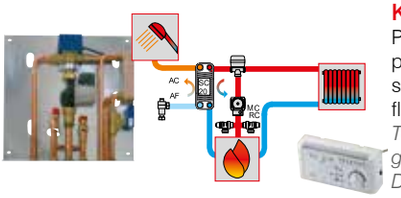 **Kit 1** Pour installation thermocheminées ou thermopoêles à bois (unique source de chaleur) avec production instantanée d'eau chaude sanitaire. Composé de: echangeur 20 plaques, électro soupape à trois voies, 1 circulateur, soupape d'échappement thermique, soupape de sécurité, fluxostat, régulateur électronique extérieur. *Thermo-haard als enige warmtebron met on-middellijke productie van warm water voor sanitair gebruik. Bestaande uit: Warmteuitwisselaar 20 platen, Pomp haard, thermische afvoerklep, Drieweg elektroklep, Debietregelaar, Veiligheidsklep, elektronische regelaar.*	801370	**862**
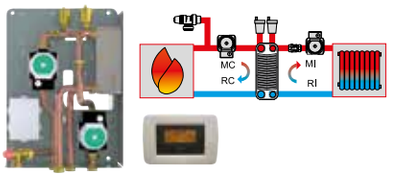 *Kit A1 Pour installation thermocheminées ou thermopoêles à bois, en parallèle avec une chaudière à gaz sans la production d'eau sanitaire; fourni avec circulateur pour le circuit secondaire. Composé de: echangeur 30 plaques, circulateur cheminée, circulateur installation, soupape de non retour, 2 purgeurs d'air automatiques, soupape de sécurité, ecran à distance pour gestion de la température. *Voor de installatie van thermohaarden, thermokachels en Hout CV ketels; geschikt voor het scheiden van het primaire circuit van het secundaire circuit zonder onmiddellijke productie van HWW. Bestaande uit: Warmteuitwisselaar 30 platen, Pomp haard, Pomp installatie, Terugslagklep, 2 jolly's ONTLUCHTING, Veiligheidsklep, Remote display voor temperatuurbeheer.*	801160	**1.092**
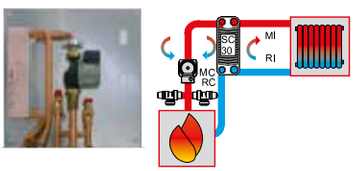 **Kit 2** Pour installation thermocheminées ou thermopoêles à bois, en parallèle avec une chaudière à gaz, sans la production d'eau sanitaire. Composé de: echangeur 30 plaques, circulateur, soupape d'échappement thermique, soupape de sécurité, ecran à distance *Voor de installatie van thermohaarden, thermokachels en Hout CV ketels in combinatie met gasketel zonder de productie van warm water voor sanitair gebruik. Bestaande uit: Warmteuitwisselaar 30 platen, Pomp haard, thermische afvoerklep, Veiligheidsklep, elektronische regelaar.*	801380	**762**
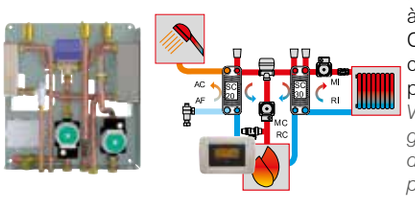 *Kit B Pour installation thermocheminées ou thermopoêles à bois, en parallèle avec une chaudière à gaz avec la production d'eau sanitaire; fourni avec circulateur pour le circuit secondaire. Composé de: echangeur 30 plaques, echangeur 20 plaques, soupape à 3 voies, circulateur cheminée, circulateur installation, soupape de non retour, 2 purgeurs d'air automatiques, soupape de sécurité, ecran à distance pour gestion de la température. *Voor de installatie van thermohaarden, thermokachels en Hout CV ketels in combinatie met gasketel; geschikt voor het scheiden van het primaire circuit van het secundaire circuit en onmiddellijke productie van HWW. Bestaande uit: warmteuitwisselaar 30 platen, warmteuitwisselaar 20 platen, 3-wegsklep, pomp haard, pomp installatie, terugslagklep, 2 jolly's ontluchting, veiligheidsklep, remote display voor temperatuurbeheer.*	801180	**1.380**
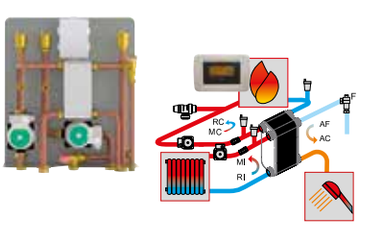 *Kit C Pour installation thermocheminées ou thermopoêles à bois, en parallèle avec une chaudière à gaz avec la production d'eau sanitaire; fourni avec circulateur pour le circuit secondaire. Composé de: Echangeur à 3 voies, Circulateur pour circuit primaire, Circulateur pour circuit secondaire, Fluxostat, 2 purgeurs d'air automatique, Soupape de non retour, Soupape de sécurité, Ecran à distance pour gestion de la température. *Voor de installatie van thermohaarden, thermokachels en Hout CV ketels in combinatie met gasketel; geschikt voor het scheiden van het primaire circuit van het secundaire circuit en onmiddellijke productie van HWW. Bestaande uit: 3-wegs warmteuitwisselaar, Pomp primair circuit, Pomp secundair circuit, Debietregelaar, 2 jolly's ontluchting, Terugslagklep, Veiligheidsklep, Remote display voor temperatuurbeheer.*	801480	**1.313**
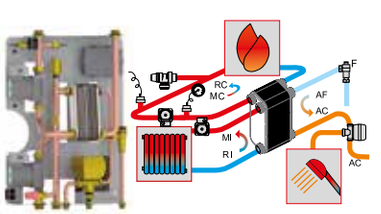 **Kit V** « à sac au dos » pour H2Oceano À VASE OUVERT doté d'écran déporté. Kit pour séparer l'installation primaire de celle secondaire avec thermo-cheminée ou thermopoêle associées à une chaudière à gaz avec production instantanée d'eau sanitaire; comprenant un circulateur pour le circuit secondaire. Composé de : échangeur à 3 voies, électrovanne à 3 voies, circulateurs, vanne de sécurité, fluxostat à effet Hall, carte électronique. *"Ophangbare" kit V voor versies MET GESLOTEN EXPANSIEVAT met display op afstand Geschikt om primaire en secundaire installaties te scheiden met thermokachel in combinatie met gasketel met onmiddellijke productie van sanitair warm water; inclusief pomp voor secondair circuit. Bestaat uit: 3-wegs wisselaar, 3-wegs magneetklep, pompen, veiligheidsklep, debietregelaar met Hall-effect, elektronische kaart.*	801200	**1.391**

** avec l'ajout d'un vase d'expansion fermé sur le circuit primaire, il peut également être utilisé pour l'installation d'un produit à bois dans un vase fermé
met toevoeging van een gesloten expansievat op het primaire circuit, kan het ook gebruikt worden voor de installatie van een houtverbrandend product in een gesloten vat

*Coiffret mural pour introduction Kit 1 et 2 / *Inbouwkastje voor kit 1 en 2*	262140	**149**

ACCESSOIRES

POUR PRODUIT À EAU / *VOOR WATERPOMP*

VASE D'EXPANSION FERMÉ / *GESLOTEN EXPANSIEVAT*

	code	€ hors TVA *exclusief BTW*
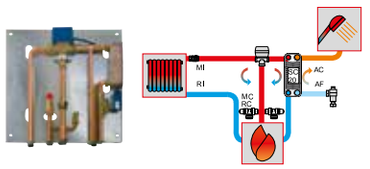 **Kit 4** Pour installation de thermopoêle, chaudière et thermocheminée à granulés comme unique source de chaleur pour production instantanée d'eau chaude sanitaire. Utile pour la production d'eau chaude sanitaire; ne peut être associé qu'à des thermopoêles d'une puissance minimale à l'eau supérieure à 18 kW. Composé de: échangeur 20 plaques, électrovanne 3 voies, soupape de sécurité, fluxostat, régulateur électronique extérieur. / *Voor installatie van thermokachel, ketel en pelletkachel als enige warmtebron voor instantane productie van sanitair warm water. Nuttig voor een gematigde productie van sanitair warm water; enkel combineerbaar met thermokachels met een minimaal vermogen van het water hoger dan 18 kW. Bestaande uit: warmtewisselaar 20 platen, 3-wegs-magneetklep, veiligheidsklep, debietmeter, externe elektronische regelaar.*	264290	**556**
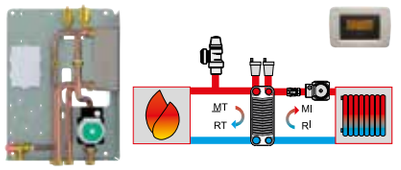 **Kit A2** Pour l'installation des thermopoêles, thermocheminées et chaudières à pellets; en parallèle avec une chaudière à gaz. (idéal pour une séparation d'installation).Composé de: echangeur 30 plaques, circulateur installation, 2 purgeurs d'air automatiques, soupape de sécurité, ecran à distance pour la gestion de la température. / *Voor de installatie van pellet thermokachels, termoharden en CV-ketels; in combinatie met gasketel (ideaal voor installatiescheiding). Bestaande uit: warmteuitwisselaar 30 platen, pomp installatie, 2 jolly's ontluchting, veiligheidsklep, remote display voor temperatuurbeheer.*	801170	**850**
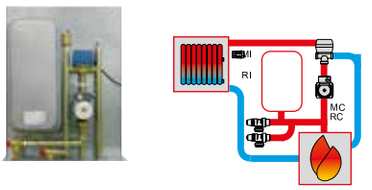 **Kit 5** Pour installation thermocheminées ou thermopoêles à bois (unique source de chaleur) sans la production d'eau sanitaire. Convient également pour une combinaison avec la chaudière à gaz avec échangeur de chaleur et circulateur supplémentaire.Composé de: vase d'expansion fermé, électro soupape à trois voies, 1 circulateur, soupape d'échappement thermique, soupape de sécurité, soupape de non retour, manomètre, régulateur électronique extérieur./ *Thermo-haard als enige warmtebron zonder de productie van warm water voor sanitair gebruik. Ook geschikt voor combinatie met gasketel met warmtewisselaar en extra circulatiepomp. Bestaande uit: Gesloten expansievat, Drieweg elektroklep, pomp haard, Veiligheidsklep, thermische afvoerklep, Terugslagklep, Manometer, elektronische regelaar.*	801410	**772**
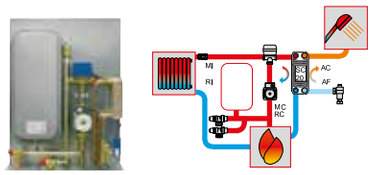 **Kit 6** Pour installation thermocheminées ou thermopoêles à bois (unique source de chaleur) avec production instantanée d'eau chaude sanitaire. Convient également pour une combinaison avec la chaudière à gaz avec échangeur de chaleur et circulateur supplémentaire. Composé de: vase d'expansion fermé, echangeur 20 plaques, fluxostat, électro soupape à trois voies, circulateur, soupape d'échappement thermique, soupape de sécurité, soupape de non retour, manomètre, régulateur électronique extérieur. / *Thermo-haard als enige warmtebron met de productie van warm water voor sanitair gebruik. Ook geschikt voor combinatie met gasketel met warmtewisselaar en extra circulatiepomp. Bestaande uit: Gesloten expansievat, warmteuitwisselaar 20 platen, Drieweg elektroklep, pomp haard, Veiligheidsklep, Debietregelaar, thermische afvoerklep, Terugslagklep, Manometer, elektronische regelaar.*	801430	**872**
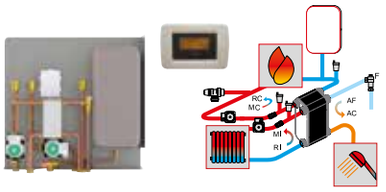 **Kit D** Pour installation thermocheminées ou thermopoêles; en parallèle avec une chaudière à gaz avec la production d'eau chaude sanitaire. Composé de: vase à expansion fermé, echangeur à 3 voies, circulateur pour circuit primaire, circulateur pour circuit secondaire, fluxostat, 2 purgeurs d'air automatiques, soupape de retenue, soupape de sécurité, ecran à distance pour gestion de la température./ *Voor de installatie van thermohaarden, thermokachels en CV ketels in combinatie met gasketel, en de productie van warm water voor sanitair gebruik. Bestaande uit: Gesloten expansievat, 3-wegs warmteuitwisselaar, Pomp primair circuit, Pomp secundair circuit, Debietregelaar, 2 jolly's ontluchting, Terugslagklep, Veiligheidsklep, Remote display voor temperatuurbeheer.*	801190	**1.380**
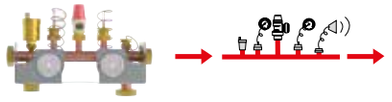 **KIT DE SÉCURITÉ** Pour installation thermocheminées ou thermopoêles, en parallèle avec une chaudière à gaz, avec production instantanée d'eau chaude sanitaire.A installer à 50 cm maximum de distance du générateur de chaleur. Composé de soupape de sécurité, 1 purgeur d'air automatique, un thermomètre, un manomètre et une alarme sonore. *Voor de installatie van thermohaarden, thermokachels en CV ketels, in combinatie met gasketel, en de productie van warm water voor sanitair gebruik.Installeren op max. 50 cm afstand bij een warmtegenerator vandaan.Bestaande uit een veiligheidsklep, 1 jolly voor de ontluchting, thermometer, drukmeter en geluidssignaal.*	682750	**220**

AC: Eau chaude sanitaire / *Warm water voor sanitair gebruik*
AF: Eau froide / *Koud water voor sanitair gebruik*
MC: Refoulement thermocheminées / *Toevoer rookkanaal*
RC: Retour thermocheminées / *Terugvoer rookkanaal*
MI: Refoulement installation / *Toevoer installatie*
RI: Retour installation / *Terugvoer installatie*

ACCESSOIRES

POUR PRODUIT À EAU / *VOOR WATERPOMP*

VASE D'EXPANSION FERMÉ / *GESLOTEN EXPANSIEVAT*

			code	€ hors TVA *exclusief BTW*
POUR INSTALLATION COMME UNIQUE SOURCE DE CHALEUR SANS PRODUCTION D'EAU CHAUDE SANITAIRE. *VOOR INSTALLATIE ALS ENIGE WARMTEBRON ZONDER PRODUCTIE VAN SANITAIR WARM WATER*				
Kit R	Composé de: circulateur haut rendement, vanne de chargement, soupape de décharge, soupape de sécurité, pressostat eau, connexion pour manomètre, vanne de bypass, connexion pour vase d'expansion incorporé / *Bestaande uit: hoogefficiënte circulatiepomp, vulklep, afvoerklep, veiligheidsklep, drukschakelaar water, manometeraansluiting, bypassklep, aansluiting op ingebouwd expansievat.*	Laguna2 P18, Laguna2 P24, Laguna2 P29, Flamma (cs)	1015630	374
Kit RS		Meg Più	1013540	
POUR INSTALLATION COMME UNIQUE SOURCE DE CHALEUR AVEC PRODUCTION INSTANTANÉE D'EAU CHAUDE SANITAIRE. *VOOR INSTALLATIE ALS ENIGE WARMTEBRON MET ONMIDDELLIJKE PRODUCTIE VAN SANITAIR WARM WATER.*				
Kit RW	Composé de: circulateur haut rendement, vanne de chargement, soupape de décharge, soupape de sécurité, pressostat eau, connexion pour manomètre, vanne de bypass, connexion pour vase d'expansion incorporé, échangeur à plaques, fluxostat, vanne à 3 voies motorisées / *Bestaande uit: hoogefficiënte circulatiepomp, vulklep, afvoerklep, veiligheidsklep, drukschakelaar water, manometeraansluiting, bypassklep, aansluiting op ingebouwd expansievat, platenwarmtewisselaar, stromingsschakelaar, gemotoriseerde 3-weg klep.*	Laguna2 P24, Laguna2 P29, Flamma (cs)	1015640	541
Kit RWS		Meg Più	1013550	
POUR INSTALLATION ASSOCIÉE À UNE SECONDE CHAUDIÈRE SANS PRODUCTION D'EAU CHAUDE SANITAIRE AVEC SÉPARATEUR D'INSTALLATION. / ***VOOR INSTALLATIE IN COMBINATIE MET EEN TWEEDE KETEL ZONDER PRODUCTIE VAN SANITAIR WARM WATER, MET EEN SCHEIDINGSSYSTEEM VAN DE INSTALLATIE.***				
Kit R2	Composé de: circulateur haut rendement, vanne de chargement, soupape de décharge, soupape de sécurité, pressostat eau, connexion pour manomètre, vanne de bypass, connexion pour vase d'expansion incorporé. Échangeur à plaques pour la séparation de l'installation / *Bestaande uit: hoogefficiënte circulatiepomp, vulklep, afvoerklep, veiligheidsklep, drukschakelaar water, manometeraansluiting, bypassklep, aansluiting op ingebouwd expansievat. Platenwarmtewisselaar voor scheiding van de installatie.*	Laguna2 P18, Laguna2 P24, Laguna2 P29, Flamma (cs)	1015650	671
Kit RS2		Meg Più	1013560	
POUR INSTALLATION COMME UNIQUE SOURCE DE CHALEUR AVEC PRODUCTION INSTANTANÉE D'EAU CHAUDE SANITAIRE. ***VOOR INSTALLATIE IN COMBINATIE MET EEN TWEEDE KETEL MET PRODUCTIE VAN SANITAIR WARM WATER EN EEN SCHEIDINGSSYSTEEM VAN DE INSTALLATIE.***				
Kit RW2	Composé de: circulateur haut rendement, vanne de chargement, soupape de décharge, soupape de sécurité, pressostat eau, connexion pour manomètre, vanne de bypass, connexion pour vase d'expansion incorporé, échangeur à plaques, fluxostat, vanne à 3 voies motorisées. *Bestaande uit: hoogefficiënte circulatiepomp, vulklep, afvoerklep, veiligheidsklep, drukschakelaar water, manometeraansluiting, bypassklep, aansluiting op ingebouwd expansievat, platenwarmtewisselaar, stromingsschakelaar, gemotoriseerde 3-weg klep. Platenwarmtewisselaar voor scheiding van de installatie.*	Laguna2 P24, Laguna2 P29, Flamma (cs)	1015660	838
Kit RWS2		Meg Più	1013570	

ACCESSOIRES

POUR PRODUIT À EAU / *VOOR WATERPOMP*

VASE D'EXPANSION FERMÉ / *GESLOTEN EXPANSIEVAT*

			code	€ hors TVA *exclusief BTW*
POUR INSTALLATION COMME UNIQUE SOURCE DE CHALEUR AVEC PRODUCTION INSTANTANÉE D'EAU CHAUDE SANITAIRE. ***VOOR INSTALLATIE ALS ENIGE WARMTEBRON MET ONMIDDELLIJKE PRODUCTIE VAN SANITAIR WARM WATER.***				
Kit RW*	Composé de: circulateur haut rendement, vanne de chargement, soupape de décharge, soupape de sécurité, pressostat eau, connexion pour manomètre, vanne de bypass, connexion pour vase d'expansion incorporé, échangeur à plaques, fluxostat, vanne à 3 voies motorisées. *Bestaande uit: hoogefficiënte circulatiepomp, vulklep, afvoerklep, veiligheidsklep, drukschakelaar water, manometeraansluiting, bypassklep, aansluiting op ingebouwd expansievat, platenwarmtewisselaar, stromingsschakelaar, gemotoriseerde 3-weg klep.*	Vyda H 22, Kira H 22	805320*	562
		Blade H 22, Gora Slim	1063680*	

*Jusqu'à épuisement des stocks / *Zolang de vorraad strekt*

POUR INSTALLATION COMME UNIQUE SOURCE DE CHALEUR SANS PRODUCTION D'EAU CHAUDE SANITAIRE. ***VOOR INSTALLATIE ALS ENIGE WARMTEBRON ZONDER PRODUCTIE VAN SANITAIR WARM WATER***				
Kit R-FX	Composé de: circulateur haut rendement, vanne de chargement, soupape de décharge, soupape de sécurité, pressostat eau, connexion pour manomètre, vanne de bypass, connexion pour vase d'expansion incorporé, échangeur à plaques, fluxostat, vanne à 3 voies motorisées. *Bestaande uit: hoogefficiënte circulatiepomp, vulklep, afvoerklep, veiligheidsklep, drukschakelaar water, manometeraansluiting, bypassklep, aansluiting op ingebouwd expansievat.*	Experta P 27, Experta P 35, Gora Slim, Gora 22, Gora 26, Gora 29, Vyda H 18, Vyda H 22, Kira H 18, Kira H 22 Blade H 18, Blade H 22, Tera H 25, Tera H 30	1106770	414
POUR INSTALLATION COMME UNIQUE SOURCE DE CHALEUR AVEC PRODUCTION INSTANTANÉE D'EAU CHAUDE SANITAIRE. ***VOOR INSTALLATIE ALS ENIGE WARMTEBRON MET ONMIDDELLIJKE PRODUCTIE VAN SANITAIR WARM WATER.***				
Kit RW-FX	Composé de: circulateur haut rendement, vanne de chargement, soupape de décharge, soupape de sécurité, pressostat eau, connexion pour manomètre, vanne de bypass, connexion pour vase d'expansion incorporé, échangeur à plaques, fluxostat, vanne à 3 voies motorisées. *Bestaande uit: hoogefficiënte circulatiepomp, vulklep, afvoerklep, veiligheidsklep, drukschakelaar water, manometeraansluiting, bypassklep, aansluiting op ingebouwd expansievat, platenwarmtewisselaar, stromingsschakelaar, gemotoriseerde 3-weg klep.*	Experta P 27, Experta P 35, Gora Slim, Gora 22, Gora 26, Gora 29, Vyda H 22, Kira H 22, Blade H 22 Tera H 25, Tera H 30	1106780	583
POUR INSTALLATION ASSOCIÉE À UNE SECONDE CHAUDIÈRE SANS PRODUCTION D'EAU CHAUDE SANITAIRE AVEC SÉPARATEUR D'INSTALLATION. / ***VOOR INSTALLATIE IN COMBINATIE MET EEN TWEEDE KETEL ZONDER PRODUCTIE VAN SANITAIR WARM WATER, MET EEN SCHEIDINGSSYSTEEM VAN DE INSTALLATIE.***				
Kit R2-FX	Composé de: circulateur haut rendement, vanne de chargement, soupape de décharge, soupape de sécurité, pressostat eau, connexion pour manomètre, vanne de bypass, connexion pour vase d'expansion incorporé. Échangeur à plaques pour la séparation de l'installation. *Bestaande uit: hoogefficiënte circulatiepomp, vulklep, afvoerklep, veiligheidsklep, drukschakelaar water, manometeraansluiting, bypassklep, aansluiting op ingebouwd expansievat. Platenwarmtewisselaar voor scheiding van de installatie.*	Experta P 27, Experta P 35, Gora Slim, Gora 22, Gora 26, Gora 29, Vyda H 18, Vyda H 22, Kira H 18, Kira H 22. Blade H 18, Blade H 22, Tera H 25, Tera H 30	1106790	853

ACCESSOIRES

TUBE DES FUMÉES / *ROOKKANALEN*

POUR POÊLE POUR EXTERIEUR / *VOOR EXTERN*

Paroi externe en aluminium verni marron Ø cm 10 - paroi interne en inox AISI 316/L Ø cm 8
Externe wand in bruin gelakt aluminium Ø cm 10 - interne wand in roestvrij staal AISI 316/L Ø cm 8

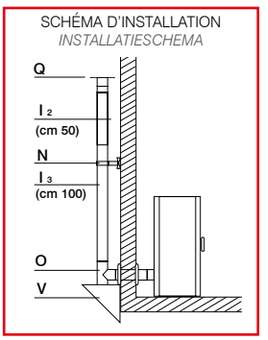

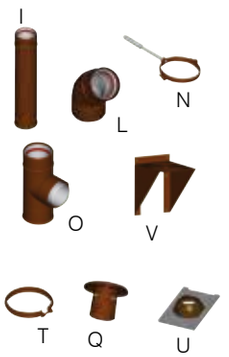

		code	€ hors TVA *exclusief BTW*	conditionement / verpakking
Tuyaux *Stuk buis*	25 cm	606280	**36**	1
	50 cm	606290	**54**	1
	100 cm	606300	**83**	1
Coude *Bocht*	45°	606310	**75**	1
	90°	606320	**141**	1
Collier de fixation (N) - *Pijpklem voor wandbevestiging (N)*		606340	**12**	1
Collier serre tube (T) - *Klemringen (T)*		606410	**11**	1
Support mural (V) - *muursteun (V)*		606360	**104**	1
Raccord en T (O) - *T-stuk (O)*		606350	**125**	1
Bouchon anti condensat - *Dop zonder afvoer condenswater*		606370	**38**	1
Tuile avec couvercle inférieur et supérieur (U) *egel met kap onderaan en bovenaan (U)*		RFIN100	**104**	1/1
Terminal pour évacuation fumées (Q) - *Eindstuk rookafvoer (Q)*		606390	**52**	1

Paroi externe en cuivre Ø cm 10 - paroi interne en inox 316/L Ø cm 8
Externe wand in koper Ø cm 10 - interne wand in roestvrij staal AISI 316/L Ø cm 8

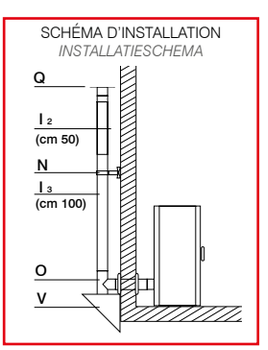

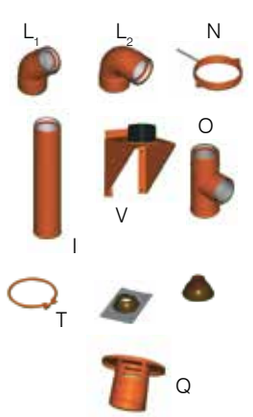

		code	€ hors TVA *exclusief BTW*	conditionement / verpakking
Tuyaux *Stuk buis*	(I_1) 25 cm	RDBAS200/80	**53**	1
	(I_2) 50 cm	RDBAS450/80	**73**	1
	(I_3) 100 cm	RDBAS950/80	**116**	1
Coude *Bocht*	(L_1) 45°	RDC45/80	**94**	1
	(L_2) 90°	RDC90/80	**125**	1
Collier de fixation (N) - *Pijpklem voor wandbevestiging (N)*		RFIS100	**14**	1
Collier serre tube (T) - *Klemringen (T)*		RDFAS80	**13**	1
Support mural (V) - *muursteun (V)*		RMEN80	**152**	1
Raccord en T (O) - *T-stuk (O)*		RDT90/80	**180**	1
Bouchon - *Dop afvoer*		RDTAP80	**56**	1
Terminal pour évacuation fumées (Q) - *Eindstuk rookafvoer (Q)*		RDBOT80	**65**	1

ACCESSOIRES

TUBE DES FUMÉES / *ROOKKANALEN*

POUR POÊLE POUR INTÉRIEUR / *VOOR BINNER*

Paroi simple en inox aisi 316/L verni noir Ø 8 cm - Complet avec joint pour montage sans collier
Enkele roestvrijstalen wand aisi 316/L zwart geschilderd Ø 8 cm - voorzien van pakking te monteren zonder klemringen

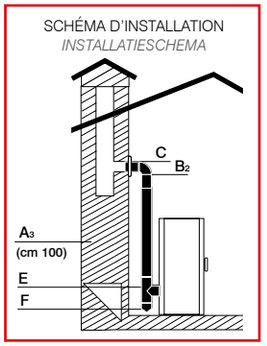

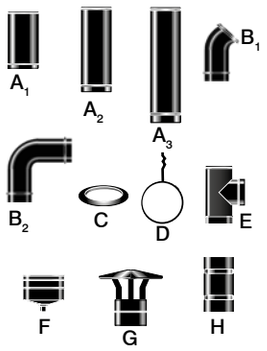

		code	€ hors TVA *exclusief BTW*	conditionement/ verpakking
Tuyaux *Stuk buis*	(A_1) 25 cm	EBAS200/80N	**26**	4
	(A_2) 50 cm	EBAS450/80N	**30**	9
	(A_3) 100 cm	EBAS950/80N	**40**	9
	150 cm	EBAS1450/80N	**62**	6
Tuyaux avec protection thérmique (isolé) *Deel rookkanaal met thermische inspectie*	150 cm	EBAS1450/80NPT	**108**	4
Coude *Bocht*	(B_1) 45°	EC45/80N	**37**	6
	(B_2) 90°	EC90/80N	**47**	6
Rosace murale (C) - *Wandrozet (C)*		EROS80N	**15**	10
Collier de fixation (D) - *Pijpklem voor wandbevestiging (D)*		EFIS80N	**12**	10
Raccord en T mâle (E) - *T-stuk mannelijk (E)*		ET90/80N	**58**	4
Raccord en T femelle (E) - *T-stuk vrouwelijk (E)*		ETF90/80N	**58**	4
Bouchon anti condensat (F) - *Dop zonder afvoer condenswater (F)*		ETAP80N	**27**	1
Chapeau pare-pluie (G) - *Schoorsteen met bescherming tegen regen (G)*		EPAR80N	**74**	5
Manchon femelle (H) - *Dubbel buisstuk vrouwelijk (H)*		EDFF80N	**33**	6
Terminal pour évacuation fumées - *Eindstuk rookafvoer*		ESCAR80N	**34**	4

Paroi simple en inox aisi 316/L Ø 8 cm - Complet de garniture
Enkele roestvrijstalen wand aisi 316/L Ø 8 cm - voorzien van pakking

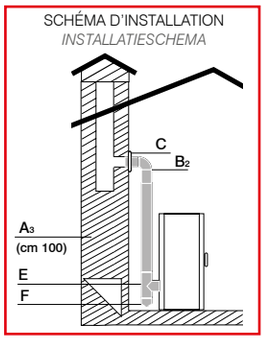

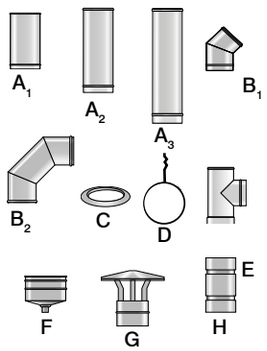

		code	€ hors TVA *exclusief BTW*	conditionement/ verpakking
Tuyaux *Stuk buis*	(A_1) 25 cm	EBAS200/80	**16**	9
	(A_2) 50 cm	EBAS450/80	**25**	9
	(A_3) 100 cm	EBAS950/80	**34**	9
Coude *Bocht*	(B_1) 45°	EC45/80	**30**	4
	(B_2) 90°	EC90/80	**38**	4
Rosace murale (C) - *Wandrozet (C)*		EROS80	**12**	1
Collier de fixation (D) - *Pijpklem voor wandbevestiging (D)*		EFIS80	**14**	10
Raccord en T mâle (E) - *T-stuk mannelijk (E)*		ET90/80	**47**	4
Raccord en T femelle (E) - *T-stuk vrouwelijk (E)*		ETF90/80	**47**	4
Bouchon anti condensation (F) *Dop zonder afvoer condenswater (F)*		ETAPSSC80	**29**	10
Chapeau pare-pluie (G) *Schoorsteen met bescherming tegen regen(G)*		EPAR80	**42**	5
Manchon femelle/femelle (H) - *Dubbel buisstuk vrouwelijk (H)*		EDFF80	**22**	6
Collier serre tube - *Klemringen*		EFAS80	**5**	10

ACCESSOIRES

TUBE DES FUMÉES / *ROOKKANALEN*

POUR POÊLES ET THERMOPOÊLES - ACIER 2 mm / *VOOR HOUTKACHELS - STAAL 2 MM*

Ø 15 cm pour - *voor:* Tally 8, Tally 8 S, Tally 8 Up, Tally 8 Up S.

		gris - grijs code	gris - grijs € hors TVA *exclusief BTW*	noir - zwart code	noir - zwart € hors TVA *exclusief BTW*
Raccord avec coude à 90° inspec. clé (B) *Verbindingsstuk met 90° bocht met inspectieluik (B)*		204490	**113**	112220	**113**
Tuyaux (C) *Stuk kanaal met koppelelement (C)*	cm 25	204500	**25**	112230	**25**
	cm 50	204510	**33**	112240	**33**
	cm 100	204520	**48**	112250	**48**
tube à clé (A) - *Stuk kanaal met luik (A)*	cm 30	204530	**34**	112260	**34**
Kit anticondensat (I) - *Condenswerende kit (I)*		204540	**28**	174300	**28**
rosace fixe murale (F) - *Vaste ring Wand (F)*		204550	**34**	113750	**34**
rosace téléscopique (G) - *Telescopische ring (G)*		204560	**88**	174290	**88**
rosace pour angle à 45° (H) - *Telescopische ring (H)*		292590	**76**	292600	**76**
coude avec inspection (D/E) *Bocht met inspectieopening (D/E)*	45°/90°	204570/204580	**45/52**	112270/112280	**45/52**

ACCESSOIRES

	code	€ hors TVA *exclusief BTW*
THERMOSTAT PROGRAMMABLE HEBDOMADAIRE SANS FIL pour allumer et éteindre le poêle, le foyer ou l'insert à pellets en fonction des horaires et de la température configurée. Cela permet de gérer la température d'un espace sans la nécessité d'installer des câbles entre le thermostat et l'appareil - 4 intervalles par jour, - fonction été/hiver. *DRAADLOZE WEKELIJKSE CHRONOTHERMOSTAAT* *voor het inschakelen en uitschakelen van de kachel, de vuurhaard of invoeren van pellets volgens ingevoerd tijdschema en temperatuur.* *hiermee kan de temperatuur van een kamer worden geregeld zonder aansluitkabels tussen de thermostaat en het apparaat.* *- 4 tijdsintervallen per dag.* *- functie zomer/winter.*	1028770	**146**
THERMOSTAT PROGRAMMABLE HEBDOMADAIRE pour allumer et éteindre le poêle, le foyer ou l'insert à pellets en fonction des horaires et de la température configurées. - 4 intervalles par jour, - fonction été/hiver. *WEKELIJKSE CHRONOTHERMOSTAAT* *voor het inschakelen en uitschakelen van de kachel, de vuurhaard of invoeren van pellets volgens ingevoerd tijdschema en temperatuur.* *- 4 tijdsintervallen per dag.* *- functie zomer/winter.*	1028760	**98**

			code	€ hors TVA *exclusief BTW*
Glasskamin (A)	nettoyant vitre céramique colis 12 pièces de 75 cl *reinigingsmiddel keramiekglas 12 stucks à 75 cl*		155240	**117**
*Bidon MOTORISÉ (F) - *GEMOTORISEERDE stofzuiger (F)*			C00084	**136**
Plaque au sol en acier (G) - *Vloerplaat (G)*	100x120	courbe - *rond*	112700	**221**
Plaque au sol en verre de 8 mm d'épaisseur *Glazen vloerplaat met een hoogte van 8 mm (G1)*	80x80 (D)		784420	**116**
	48x110		1029380	**116**

			code	€ hors TVA *exclusief BTW*
Bombe de peinture *Verf bom*	pour inserts et cheminée *voor inbouwhaarden/haarden*	Gris anthracite/ *Houtskool grijs*	268780	**17**
	pour inserts et cheminée *voor inbouwhaarden/haarden*	noir / *zwarte*	67030	**11**
	pour poêles *voor kachels*	gris/ *grijs*	271240	**20**

*Jusqu'à épuisement des stocks / *Zolang de vorraad strekt*

INDICE ANALYTIQUE / *INHOUDSOPGAVE*

Acquatondo 22	98-100
Acquatondo 29	98-100
Aris Up Plus	32-33
Aris Up2	32-33
Bild Air Tight C	18-19
Bild	38-39
Blade	42-43
Blade H 15	56-57
Blade H 18-H 22 Ekleaner	62
Blade H 18-H 22	63
Blade Up	44-45
Blokk 70	85
Blokk 90	85
Celia AT	12
Celia ATC	13
Celia AT Plus	12
Celia ATC Plus	13
Celia ATC Magic	11
Cherie 9-11 Evo ATC	16-17
Cherie 9-11 Evo	34-35
Cherie H Evo	58-59
Cherie Up	36-37
Cherie Up H	60-61
Dania Air Tight	14
Dania Air Tight C	15
Dania Air Tight Plus	14
Dania Air Tight C Plus	15
Evia2	26
Evia2 Up	27
Experta P 27-P35	70-71
Firebox Deco	83
Firebox Luce Plus	82
Firebox Riga	83
Flamma 14	95
Forte Up2	92
Gora Slim	74
Gora 22-26-29	75
H_2oceano 15-23-28	101
Idropellbox	76
Idropellbox 30	77
Kira Evo	46
Kira H 18 - H 22 Ekleaner	64
Kira H 22 - H 22	65
Klik	31
Laguna2 P18-P24-P29	73
Lena	28-29
Lena Plus	28-29
Lille 8	30
Meg Più	68-69
Milla H 12	53
Milla H 15	53
Myrna H 15	54-55
Myrna	40
Myrna Plus	40
Myrna Q	41
Myrna Q Plus	41
Nara2	24-25
Nara2 Plus	24-25
Pellkamin 8 Evo	48
Pellkamin 10 Evo Plus	49
Pellkamin 12 Evo	51
Pellkamin2 12	50
Rada Air Tight C	21
Screen Evo 80/2	84
Screen Evo 100	84
Slide	22
Slide2 7	22
Status Up2	92
Tally 8	80
Tally 8 S	81
Tally 8 Up	80
Tally 8 Up S	81
Tera H 25- H 30	66-67
Titano Up2	93
Vyda2 Air Tight	20
Vyda2 Air Tight C	20
Vyda Evo	47
Vyda H 18 - H 22 Ekleaner	64
Vyda H 18 - H 22	65
Widro 85	96-97
Windo 70	86
Windo 90	86
Windo 100	87
Windo 120	87
Windo2 50	88
Windo2 75	89
Windo2 95	89
Windo3 85	90
Windo3 50	91
Yana	23
Yana Plus	23

EDILKAMIN S.p.A.
Se réserve la faculté de modifier à tout moment, sans préavis, les caractéristiques techniques et esthétiques des éléments illustrés et décline toute responsabilité pour d'éventuelles erreurs d'impression présentes dans le catalogue.
We behouden ons de mogelijkheid voor op elk gewenst moment zonder aankondiging de technische eigenschappen en het aanzicht van de onderdelen te wijzigen. We achten ons niet verantwoordelijk voor eventuele drukfouten in de catalogus.

* Le volume de chauffe est calculé sur la base d'une nécessité de 33 kcal/m3h. Ce volume peut donc varier sensiblement selon le degré d'isolation de l'habitation, son exposition, sa zone climatique, etc.
Het verwarmde volume wordt berekend op basis van een behoefte van 33 kcal/ m3h. Hetzelfde volume kan dus gevoelig variëren naargelang de isolatiegraad van de woning, van de ligging, van de klimaatzone, enz.

**Pour le calcul de la consommation de combustible, on a utilisé une puissance calorifique de 4,8 kW/kg pour les granulés et de 4,6 kW/kg pour le bois.
Voor de berekening van het brandstofverbruik werd een calorisch vermogen gebruikt van 4,8 kW/kg per pellets en 4,6 kW/kg voor brandhout.

***Le diamètre de la sortie des fumées n'est pas le diamètre du système de cheminée qui doit être dimensionné selon les normes nationales et locales et en particulier, mais non exhaustif, EN 13384, EN 1443, EN 1856, EN 1457.
De diameter van de rookgasafvoer is niet de diameter van het schoorsteensysteem en moet bemeten worden volgens de nationale en plaatselijke voorschriften, en met name, maar niet beperkt tot de normen EN 13384, EN 1443, EN 1856, EN 1457.

Puissance utile
Nuttig vermogen

Puissance utile à l'eau
Nuttig vermogen water

Puissance au foyer
Vermogen van de vuurhaard

Rendement
Rendement

*Volume de chauffe
**Verwarmbaar vol.*

**Consommation
***Verbruik*

Autonomie
Brandduur

Réservoir
Tank

Voyant de réserve pellet
Controlelampje pelletreserve

Foyer / *Haard*:
G: Fonte / *Gietijzer* **E:** Ecokeram / *Ecokeram*
A: Acier / *Staal* **V:** Vermiculite / *Vermiculiet*

*** Sortie fumées / *Rookgasafvoer*
Vers le haut / *Bovenkant* — à l'arrière / *Achter* — Latérale / *Zijkant*

Poids avec emballage
Gewicht met verpakkingsmateriaal

Dimensions: largeur/profondeur/hauteur
Afmetingen: breedte/diepte/hoogte

Sortie air chaud / *Uitgang warmte lucht*
Vers le haut / *Bovenkant* — à l'arrière / *Achter* — Latérale / *Zijkant*

Contenu d'eau
Waterinhoud

Panneau synoptique
Synoptisch paneel

Touch Screen

Radiocommande
Radiobesturing

Télécommande
Afstandsbediening

Programmateur horaire hebdomadaire
Week-uurprogrammering

Convection Naturelle
Natuurlijke Convectie

Ventilation forcée
Geforceerde ventilatie

AIR-TIGHT: Poêles «étanches»
De "luchtdichte" kachels

Idéal pour les maisons passives
Voor de moderne passiefhuizen

Installation coaxiale
Installation coaxiaal

Autoclean: Nettoyage automatique du creuset / *Automatische reiniging van de vuurpot*

Confort clima

Autocheck à froid: permet d'identifier des inconvénients éventuels
Autocheck hiermee kunnen eventuele storingen worden vastgesteld

Post combustione

fonction NIGHT

fonction RELAX

fonction EASY TIMER

Ventilation frontale air chaud désactivable
Ventilatie warme lucht vooraan uitschakelbaar

fonction Turbo

Sortie fumées /*Rookuitvoer*

Prise d'air externe/*Externe luchttoevoer*

Sortie air canalisable/ *Uitvoer warme lucht*

INFORMATIONS - *INFORMATIE*

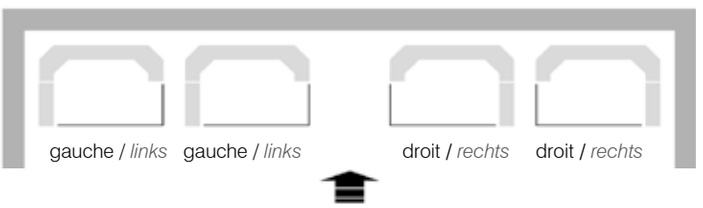

POINT D'OBSERVATION/
OBSERVATIEPUNT

945698 1.05.2021/A

EDILKAMIN

edilkamin.com
export@edilkamin.com